SURVEVOOLIKUD

701 *Survevoolik, alum.kate* ***Ø9x14(1/2"x1/2")***

FF			FM		
20	1.98	1061001	20	2.05	1061002
30	2.13	1061003	30	2.20	1061004
40	2.28	1061005	40	2.35	1061006
50	2.40	1061007	50	2.47	1061008
60	2.55	1061009	60	2.62	1061010
70	2.75	1061011	70	2.81	1061012
80	2.93	1061013	80	2.99	1061014
90	3.06	1061015	90	3.13	1061016
100	3.24	1061017	100	3.31	1061018
120	3.69	1061019	120	3.76	1061020
150	4.32	1061021	150	4.40	1061022
180	4.83	1061023	180	4.90	1061024
200	5.34	1061025	200	5.42	1061026
250	6.53	1061027	250	6.61	1061028
300	7.59	1061029	300	7.67	1061030
350	8.55	1061031	350	8.63	1061032

702 *Survevoolik, roostevabast terasest kattega* ***Ø9x14(1/2"x1/2")***

FF			FM		
20	1.97	1061033	20	2.05	1061034
30	2.20	1061035	30	2.27	1061036
40	2.36	1061037	40	2.43	1061038
50	2.54	1061039	50	2.61	1061040
60	2.72	1061041	60	2.79	1061042
70	2.91	1061043	70	2.98	1061044
80	3.09	1061045	80	3.16	1061046
90	3.30	1061047	90	3.37	1061048
100	3.54	1061049	100	3.61	1061050
120	4.01	1061051	120	4.08	1061052
150	4.75	1061053	150	4.82	1061054
180	5.31	1061055	180	5.38	1061056
200	5.77	1061057	200	5.85	1061058
250	7.36	1061059	250	7.44	1061060
300	8.87	1061061	300	8.95	1061062
350	10.27	1061063	350	10.36	1061064

702/A *Survevoolik, roostevabast terasest kattega koos tihendita* **Ø9x14(1/2"x1/2")**

FF			FM		
20	2.03	1061246	20	2.17	1061247
30	2.25	1061248	30	2.38	1061249
40	2.45	1061250	40	2.58	1061251
50	2.67	1061252	50	2.79	1061253
60	2.83	1061254	60	2.96	1061255
70	3.03	1061256	70	3.15	1061257
80	3.22	1061258	80	3.34	1061259
90	3.41	1061260	90	3.53	1061261
100	3.60	1061262	100	3.73	1061263
120	4.07	1061264	120	4.19	1061265
150	4.88	1061266	150	5.00	1061267
180	5.42	1061268	180	5.54	1061269
200	5.88	1061270	200	6.00	1061271
250	7.46	1061272	250	7.59	1061273
300	8.95	1061274	300	9.09	1061275
350	10.41	1061276	350	10.55	1061277

712 *Survevoolik* **ø8x12(1/2"x1/2")**

FF	ILMA TIHENDITA		FM	BEZ BLĪVĒM	
20	1.72	1061691	20	1.76	1061692
30	1.89	1061693	30	1.92	1061694
40	2.03	1061695	40	2.06	1061696
50	2.15	1061697	50	2.19	1061698
60	2.29	1061699	60	2.33	1061700
70	2.46	1061701	70	2.49	1061702
80	2.66	1061703	80	2.70	1061704
90	2.89	1061705	90	2.93	1061706
100	3.06	1061707	100	3.09	1061708
120	3.53	1061709	120	3.55	1061710
150	4.22	1061711	150	4.24	1061712
180	4.85	1061713	180	4.89	1061714
200	5.06	1061715	200	5.08	1061716
250	6.20	1061717	250	6.22	1061718
300	7.41	1061719	300	7.43	1061720
350	8.78	1061721	350	8.80	1061722

712/A *Survevoolik* **ø8x12(1/2"x1/2")**

FF	KOOS TIHENDITA		FM	KOOS TIHENDITA	
20	1.78	1061550	20	1.80	1061551
30	1.90	1061552	30	1.94	1061553
40	2.04	1061554	40	2.06	1061555
50	2.15	1061556	50	2.17	1061557
60	2.27	1061558	60	2.32	1061559
70	2.42	1061560	70	2.45	1061561
80	2.55	1061562	80	2.60	1061563
90	2.72	1061564	90	2.74	1061565
100	2.86	1061566	100	2.88	1061567
120	3.14	1061568	120	3.17	1061569
150	3.56	1061570	150	3.58	1061571
180	3.98	1061572	180	4.03	1061573
200	4.28	1061574	200	4.31	1061575
250	5.01	1061576	250	5.04	1061577
300	5.76	1061578	300	5.79	1061579
350	6.55	1061580	350	6.58	1061581

708 *Survevoolik, roostevabast terasest kattega* **ø8x12(3/8"x3/8")**

FF			FM		
20	2.24	1061214	20	2.22	1061194
30	2.40	1061215	30	2.42	1061208
40	2.62	1061216	40	2.61	1061217
50	2.95	1061193	50	2.96	1061218
60	3.45	1061219	60	3.39	1061220
70	3.82	1061221	70	3.82	1061222
80	4.21	1061223	80	4.22	1061224
90	4.61	1061225	90	4.57	1061226
100	4.96	1061227	100	4.96	1061228

707 *Survevoolik, roostevabast terasest kattega* **ø8x12(F1/2"xM3/8")**

FF			FM		
30	2.70	1061131	30	2.69	1061183
40	2.93	1061133	40	2.93	1061134
50	3.15	1061135	50	3.14	1061136
60	3.36	1061137	60	3.36	1061138
70	3.63	1061139	70	3.61	1061140
80	3.85	1061141	80	3.85	1061142
90	4.12	1061143	90	4.11	1061144
100	4.34	1061184	100	4.33	1061182
150	5.44	1061282	150	5.44	1061281

Survevoolik, roostevabast terasest kattega

710	***3/8"FxØ8***		**703**	***1/2"FxØ10***	
20	2.64	1061229	20	2.39	1061086
30	2.85	1061230	30	2.67	1061087
40	3.09	1061210	40	2.88	1061088
50	3.34	1061231	50	3.12	1061089
60	3.53	1061232	60	3.34	1061090
70	3.78	1061233	70	3.62	1061091
80	4.06	1061234	80	3.83	1061092
90	4.28	1061235	90	4.09	1061093
100	4.47	1061236	100	4.33	1061094

709 *Survevoolik põlvega, roostevabast terasest kattega* **ø9x14x1/2"**

30	3.37	1061195
40	3.58	1061196
50	3.89	1061197
60	4.07	1061198
70	4.32	1061201
80	4.51	1061199
90	4.79	1061211
100	5.01	1061200

Survevoolik põlvega, roostevabast terasest kattega

719	***Ø9x14 (3/8"x3/8")***		**713**	***Ø9x14 (1/2"x3/8")***	
30	3.74	1061510	30	4.05	1061287
40	3.91	1061511	40	4.20	1061288
50	4.09	1061512	50	4.36	1061285
60	4.29	1061513	60	4.55	1061289
70	4.46	1061514	70	4.70	1061286
80	4.65	1061515	80	4.89	1061290
90	4.83	1061516	90	5.05	1061291
100	5.04	1061517	100	5.25	1061292

704 *Survevoolik segistile, roostevabast terasest kattega* **ø8x12(10Mx1/2")**

LONG			SHORT		
Ø10x35	2.37	1061595	Ø10x35	2.05	1061065
Ø10x40	2.55	1061596	Ø10x40	2.23	1061179
Ø10x45	2.67	1061597	Ø10x45	2.35	1061180
Ø10x50	2.75	1061598	Ø10x50	2.41	1061066
Ø10x60	3.04	1061599	Ø10x60	2.73	1061181
Ø10x70	3.31	1061600	Ø10x70	2.99	1061067
Ø10x80	3.49	1061601	Ø10x80	3.17	1061068
Ø10x90	3.81	1061602	Ø10x90	3.50	1061069
Ø10x100	4.01	1061603	Ø10x100	3.69	1061070
Ø10x120	4.56	1061604	Ø10x120	4.24	1061073
Ø10x150	5.44	1061605	Ø10x150	5.12	1061074

704 *Survevoolik segistile, roostevabast terasest kattega* **ø8x12(12Mx1/2")**

Ø12x35	2.26	1061121
Ø12x50	2.64	1061122
Ø12x70	3.12	1061123
Ø12x80	3.39	1061124
Ø12x90	3.59	1061125
Ø12x100	3.86	1061126
Ø12x120	4.18	1061127
Ø12x150	4.88	1061128

704/G *Survevoolik segistile, roostevabast terasest kattega* **Ø8x12(10Mx1/2") (90 mm)**

Ø10x35	4.77	1061172
Ø10x50	5.65	1061363

704/1 *Survevoolik segistile, roostevabast terasest kattega* **Ø8x12(10Mx3/8")**

Ø10x35	2.62	1061606	Ø10x35	2.34	1061185
Ø10x45	3.26	1061607	Ø10x45	3.00	1061360
Ø10x50	3.20	1061608	Ø10x50	2.92	1061171
Ø10x70	3.95	1061609	Ø10x70	3.68	1061293
Ø10x80	4.05	1061610	Ø10x80	3.77	1061209
Ø10x100	4.43	1061611	Ø10x100	4.14	1061280

724 *Survevoolik segistile, roostevabast terasest kattega* **ø8x12(10Mx1/2")**
sisemise toru materjal PEX-B

LONG			SHORT		
Ø10x35	2.47	1061653	Ø10x35	2.13	1061641
Ø10x40	2.62	1061654	Ø10x40	2.30	1061642
Ø10x45	2.75	1061655	Ø10x45	2.43	1061643
Ø10x50	2.80	1061656	Ø10x50	2.51	1061644
Ø10x60	3.11	1061657	Ø10x60	2.80	1061645
Ø10x70	3.35	1061658	Ø10x70	3.04	1061646
Ø10x80	3.51	1061659	Ø10x80	3.21	1061647
Ø10x90	3.83	1061660	Ø10x90	3.52	1064648
Ø10x100	4.03	1061661	Ø10x100	3.72	1061649
Ø10x120	4.56	1061662	Ø10x120	4.24	1061650
Ø10x150	5.38	1061663	Ø10x150	5.08	1061651

724/1 *Survevoolik segistile, roostevabast terasest kattega* **Ø8x12(10Mx3/8")**
sisemise toru materjal PEX-B

LONG			SHORT		
Ø10x35	3.07	1061670	Ø10x35	2.71	1061664
Ø10x45	3.23	1061671	Ø10x45	3.06	1061665
Ø10x50	3.52	1061672	Ø10x50	3.30	1061666
Ø10x70	4.26	1061673	Ø10x70	4.01	1061667
Ø10x80	4.32	1061674	Ø10x80	4.09	1061668
Ø10x100			Ø10x100	4.41	1061669

724/G *Survevoolik segistile, roostevabast terasest kattega* **Ø8x12(10Mx1/2") (90 mm)**
sisemise toru materjal PEX-B

Ø10x35	4.80	1061675
Ø10x50	5.64	1061676

706

Survevoolik gaasile, roostevabast terasest kattega **(1/2"x1/2")**

FF			FM		
50	4.86	1061109	50	4.86	1061110
80	5.48	1061111	80	5.48	1061112
100	6.01	1061113	100	6.01	1061114
120	6.68	1061115	120	6.68	1061116
150	7.62	1061117	150	7.62	1061118
200	9.18	1061119	200	9.18	1061120

714

Survevoolik, roostevabast terasest kattega **Ø13x18**

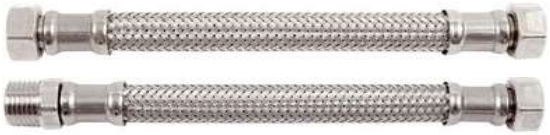

FF			FM		
1/2"x200	3.89	1061400	1/2"x200	3.55	1061401
1/2"x300	4.31	1061402	1/2"x300	3.96	1061403
1/2"x400	4.72	1061404	1/2"x400	4.38	1061405
1/2"x500	5.13	1061406	1/2"x500	4.79	1061407
1/2"x600	5.54	1061408	1/2"x600	5.21	1061409
1/2"x700	5.95	1061410	1/2"x700	5.62	1061411
1/2"x800	6.37	1061412	1/2"x800	6.04	1061413
1/2"x900	6.78	1061414	1/2"x900	6.46	1061415
1/2"x1000	7.21	1061416	1/2"x1000	6.88	1061417

715

Survevoolik, roostevabast terasest kattega **Ø13x18**

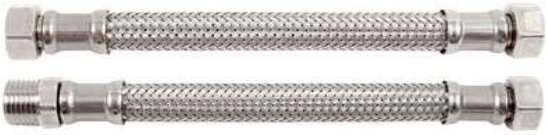

FF			FM		
3/4"x200	6.35	1061430	3/4"x200	5.96	1061431
3/4"x300	6.77	1061432	3/4"x300	6.38	1061433
3/4"x400	7.18	1061434	3/4"x400	6.80	1061435
3/4"x500	7.61	1061436	3/4"x500	7.21	1061437
3/4"x600	8.02	1061438	3/4"x600	7.63	1061439
3/4"x700	8.44	1061440	3/4"x700	8.04	1061441
3/4"x800	8.85	1061442	3/4"x800	8.46	1061443
3/4"x900	9.27	1061444	3/4"x900	8.87	1061445
3/4"x1000	9.68	1061446	3/4"x1000	9.29	1061447

716

Survevoolik põlvega, roostevabast terasest kattega **Ø13x18**

FF		
1/2"x300	7.53	1061460
1/2"x400	7.94	1061461
1/2"x500	8.37	1061462
1/2"x600	8.78	1061463
1/2"x700	9.19	1061464
1/2"x800	9.61	1061465
1/2"x900	10.02	1061466
1/2"x1000	10.43	1061467
1/2"x1200	11.27	1061468
1/2"x1500	12.51	1061469

717

Survevoolik põlvega, roostevabast terasest kattega **Ø13x18**

FF		
3/4"x300	9.77	1061471
3/4"x400	10.20	1061472
3/4"x500	10.61	1061473
3/4"x600	11.03	1061474
3/4"x700	11.44	1061475
3/4"x800	11.86	1061476
3/4"x900	12.27	1061477
3/4"x1000	12.69	1061478
3/4"x1200	13.53	1061479
3/4"x1500	14.77	1061480

718

Survevoolik põlvega, roostevabast terasest kattega **Ø13x18**

FF			FM		
1/2"F x 3/4"F	1061492	9.48	1/2"M x 3/4"F	300	8.27	1061483
1/2"F x 3/4"F	1061493	9.94	1/2"M x 3/4"F	400	8.68	1061484
1/2"F x 3/4"F	1061494	10.41	1/2"M x 3/4"F	500	9.11	1061485
1/2"F x 3/4"F			1/2"M x 3/4"F	600	9.55	1061617
1/2"F x 3/4"F	1061731	11.37	1/2"M x 3/4"F	700	11.66	1061745
1/2"F x 3/4"F			1/2"M x 3/4"F	800	10.36	1061488
1/2"F x 3/4"F			1/2"M x 3/4"F	900		
1/2"F x 3/4"F			1/2"M x 3/4"F	1000	11.17	1061688

Kontaktid: +372 58959360, +371 26377616, estonia@magma.lv, Katrīnas dambis 18A, Rīga, LV-1045

SURVEVOOLIKUD

TF

Survevoolik, antivibrats

3/4"x200	4.68	1061095			
3/4"x300	5.22	1061096	1"x300	7.96	1061154
3/4"x400	5.77	1061097	1"x400	8.21	1061155
3/4"x500	6.32	1061098	1"x500	8.55	1061156
3/4"x600	6.88	1061099	1"x600	9.14	1061157
3/4"x700	7.44	1061100	1"x700	9.77	1061158
3/4"x800	8.00	1061101	1"x800	10.60	1061190
3/4"x900	8.56	1061102	1"x900	10.91	1061159
3/4"x1000	9.19	1061103	1"x1000	11.77	1061160
3/4"x1200	13.24	1061243	1"x1200	15.70	1061245
3/4"x1500	15.31	1061241	1"x1500	18.04	1061240

TFF

Survevoolik, antivibrats

3/4"x300	6.20	1061542	1"x300	8.90	1061279
3/4"x400	6.52	1061212	1"x400	9.52	1061207
3/4"x500	7.07	1061173	1"x500	10.14	1061178
3/4"x600	7.63	1061206	1"x600	10.76	1061191
3/4"x700	8.20	1061174	1"x700	11.39	1061177
3/4"x800	8.76	1061205	1"x800	12.03	1061192
3/4"x900	9.34	1061634	1"x900	12.67	1061189
3/4"x1000	9.92	1061175	1"x1000	13.32	1061170
3/4"x1200	11.66	1061635	1"x1200	16.39	1061296

TFG

Survevoolik põlvega, antivibrats

3/4"x300	6.77	1061147	1"x300	8.55	1061161
3/4"x400	7.19	1061148	1"x400	9.03	1061162
3/4"x500	7.58	1061149	1"x500	9.52	1061163
3/4"x600	8.06	1061150	1"x600	9.89	1061164
3/4"x700	8.55	1061151	1"x700	10.32	1061165
3/4"x800	9.09	1061213	1"x800	10.83	1061202
3/4"x900	9.60	1061152	1"x900	11.21	1061166
3/4"x1000	9.92	1061153	1"x1000	11.58	1061167
			1"x1200	17..21	1061297

TFFG

Survevoolik põlvega, antivibrats

3/4"x500	9.44	1061347	1"x500	13.36	1061238
3/4"x600	9.92	1061244	1"x600	13.89	1061298
3/4"x700	10.30	1061545	1"x700	14.42	1061239
3/4"x800	10.90	1061283	1"x800	16.58	1061547
3/4"x900			1"x900	17.40	1061734
3/4"x1000	11.90	1061294	1"x1000	18.12	1061540

TFN

Survevoolik, antivibrats, roostevaba teras

3/4"x200	4.96	1061312	1"x300	8.03	1061145
3/4"x300	5.67	1061313	1"x400	8.64	1061146
3/4"x400	6.39	1061314	1"x500	9.26	1061176
3/4"x500	7.12	1061315	1"x600	9.90	1061299
3/4"x600	7.86	1061316	1"x700	10.53	1061300
3/4"x700	8.61	1061317	1"x800	11.17	1061301
3/4"x800	9.35	1061318	1"x900	11.81	1061302
3/4"x900	10.12	1061319	1"x1000	12.47	1061129
3/4"x1000	10.87	1061320	1"x1200	15.17	1061130
			1"x1500	17.95	1061132

TFFN

Survevoolik, antivibrats, roostevaba teras

3/4"x300	6.42	1061331	1"x300	8.85	1061330
3/4"x400	7.14	1061333	1"x400	9.44	1061332
3/4"x500	7.87	1061335	1"x500	10.05	1061334
3/4"x600	8.62	1061337	1"x600	10.67	1061336
3/4"x700	9.37	1061339	1"x700	11.30	1061338
3/4"x800	10.13	1061341	1"x800	11.93	1061340
3/4"x900	10.89	1061343	1"x900	12.57	1061342
3/4"x1000	11.66	1061345	1"x1000	13.23	1061344

TFGN

Survevoolik põlvega, antivibrats (roostevaba teras)

3/4"x300	11.10	1061321	1"x300	14.41	1061303
3/4"x400	11.92	1061322	1"x400	15.12	1061304
3/4"x500	12.75	1061323	1"x500	15.85	1061305
3/4"x600	13.59	1061324	1"x600	16.56	1061306
3/4"x700	14.43	1061325	1"x700	17.31	1061307
3/4"x800	15.29	1061326	1"x800	18.04	1061308
3/4"x900	16.15	1061327	1"x900	18.80	1061309
3/4"x1000	17.01	1061328	1"x1000	19.54	1061310
3/4"x1200	20.66	1061329	1"x1200	23.18	1061311

SURVEVOOLIKUD

TFFGN — *Survevoolik põlvega, antivibrats (roostevaba teras)*

3/4"x300	11.85	1061365	1"x300	15.08	1061374
3/4"x400	12.70	1061366	1"x400	15.81	1061375
3/4"x500	13.54	1061367	1"x500	16.53	1061376
3/4"x600	14.38	1061368	1"x600	17.26	1061377
3/4"x700	15.24	1061369	1"x700	18.00	1061378
3/4"x800	16.10	1061370	1"x800	18.74	1061379
3/4"x900	16.97	1061371	1"x900	19.49	1061380
3/4"x1000	17.85	1061372	1"x1000	20.25	1061381
3/4"x1200	21.60	1061373	1"x1200	23.97	1061382

341/A — *Pesumasina voolik(PVC)*

3/4"x150	3.06	1061104
3/4"x200	3.76	1061105
3/4"x250	4.31	1061106
3/4"x300	4.99	1061107
3/4"x400	6.35	1061108

341 — *Pesumasina voolik põlvega(PVC)*

3/4"x100	2.87	1061295
3/4"x150	3.12	1061080
3/4"x200	3.78	1061081
3/4"x250	4.35	1061082
3/4"x300	5.04	1061083
3/4"x400	6.43	1061084
3/4"x500	8.47	1061186

342 — *Pesumasina voolik äravoolule*

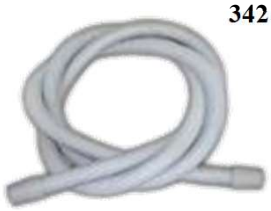

150	1.83	1061075
200	2.17	1061076
250	2.53	1061077
300	2.92	1061078
400	3.85	1061187
500	4.50	1061188

704/SM — *Köögisegisti ühendus survevoolik 10x3/8" (õhuke niit)*

15	3.90	1061362

339 — *Voolikuühendus*

20x20	0.37	3936322
24x24	0.37	3936321

700/K — *Segisti pikendus survevoolik* ***Ø10***

88mm	3.82	7125001

705 — *Painduv ühendustoru, kroom D13x1/2*

30 FF	2.00	0161005
30 FM	2.59	0161001
40 FM	2.98	0161002
50 FM	3.36	0161003
60 FM	3.83	0161004

700/A — *Segisti ühendustoru*

35 cm	4.75	2010001
50 cm	7.15	2010002

706/DZ — *Survevoolik gaasile EN14800*

FF			FM		
500	10.67	1061520	500	10.67	1061526
750	12.96	1061521	750	12.96	1061527
1000	15.06	1061522	1000	15.06	1061528
1250	17.20	1061523	1250	17.20	1061529
1500	19.33	1061524	1500	19.44	1061530
2000	26.34	1061525	2000	26.34	1061531

706/DZ 90 — *Survevoolik gaasile EN 14800*

500	14.69	1061532
750	16.00	1061533
1000	19.91	1061534
1250	22.84	1061535
1500	26.77	1061536
2000	25.96	1061537

Kontaktid: +372 58959360, +371 26377616, estonia@magma.lv, Katrīnas dambis 18A, Rīga, LV-1045

DUSHIOTSIKUD JA HOIDIKUD

FX11102 *Dušikäepide 1 režiimi (8*10 cm) KROOM*

9.70 **4839035**

Fikseeritud veevoolu režiim

FX11104 *Dušikäepide 1 režiimi (3.6*8.5 cm) KROOM*

8.50 **4839036**

Fikseeritud veevoolu režiim

FX11105 *Dušikäepide 1 režiimi Ø10.5 cm WHITE/HROM*

9.99 **4839037**

Fikseeritud veevoolu režiim

FX11106 *Dušikäepide 1 režiimi Ø10 cm KROOM*

11.62 **4839040**

Konstruktsion Dušikopiolemel garanteerib vee säästmist 30% kuna seguneb ohunga.

FX31103 *Dušikäepide 3 režiimi (12*12 cm) WHITE/HROM*

17.90 **4839038**

Kolm veevoolu režiimi

Mida saab umber lülitada nupuga

FX31104 *Dušikäepide 3 režiimii Ø10 cm KROOM*

12.39 **4839039**

Konstruktsion Dušikopiolemel garanteerib vee säästmist 30% kuna seguneb ohunga.

FX31102 *Dušikäepide 3 režiimi Ø12 cm KROOM*

12.08 **4839034**

FX11113 *Dušikäepide, vannid (12.5*7 cm) WHITE/HROM*

9.72 **4839002**

Pakend: kott

FX12202 *Dušikäepide Ø6.5 cm*

2.39 **4839011**

FX2033 **(ilma blisterpakendita)**

3.96 **1139002**

Ø6.5 cm

Vana kood: FX12033

FX12204 *Dušikäepide Ø8 cm KROOM*

4.35 **4839017**

FX51154 *Dušikäepide 3 režiimi Ø9.5 cm KROOM*

7.26 **4839025**

FX32132 *Dušikäepide 2 režiimi Ø8 cm KROOM*

4.50 **4839010**

FX32233 *Dušikäepide 3 režiimi Ø9.5 cm KROOM*

5.69 **4839021**

DUSHILIFTID, VOOLIKUD JA HOIDIKUD

Dušikäepide 5 režiimi
FX51153 *Ø7.5 cm*
6.31 **4839001**
Vecais kods: 51573

Käepide väljatõmmat. Köögisegistile
FX11205 *Ø4.8 cm*
6.89 **4839007**
Vecais kods: FX1127

Käepide bideesegistile
FX11101 *Ø3 cm*
HROM
4.45 **4839015**
Vecais kods: FX18107

Dušikäepide
FX11108 *Ø10 cm*
WHITE/HROM
7.99 **4839028**
Müük

Dušikäepide
FX11309 *(6.5*4.0 cm)*
HROM
6.25 **4839029**

Dušikäepide
FX11114 *Läbimõõt 200 mm*
HROM
20.88 **4839024**

Dušikäepide
FX1546 *Läbimõõt 80 mm*
HROM
6.02 **4839018**
Vecais kods: FX1695

Dušikäepide
FX11200 *Läbimõõt 100 mm*
HROM
6.32 **4839045**

Dušikäepide
FX11201 *Läbimõõt 100 mm*
HROM
6.90 **4839046**

Dušikäepide, dušivoolik
Pakend- blister
FX12202+108
6.23 **4830009**
Rokas duša D6.5 cm
Dušas pievads 150 cm

Dušikäepide, dušivoolik, dušihoidik
Pakend- papp blister
FX2033+10815
3.60 **4830011**
Rokas duša D6.5 cm
Dušas pievads 150 cm
Stiprinājums FL15 (plastmasa)

Dushipea kinnituskronstein
FX94000 *messing*
15 cm 17.02 **4839042**

FX2580 *Dušihoidik*
plastic
HROM
4.05 **4839003**

FL15 *Dušihoidik*
plastic
ilma pakendita
HROM
1.56 **7139000**

Dušihoidik (plast)
FX2582
2.95 **4839005**

Dušihoidik (metal)
FX2583
17.02 **4839023**

FX2584 *Dušihoidik*
plastic
HROM
2.39 **4839022**

Kontaktid: +372 58959360, +371 26377616, estonia@magma.lv, Katrīnas dambis 18A, Rīga, LV-1045

DUSHILIFTID, VOOLIKUD JA HOIDIKUD

Dušivoolik, hõbedane värv
105-MG

170 cm	11.25	4810009

Topeltspiraaliga dušivoolik
106-MG

80 cm	5.60	4810017
150 cm	6.55	4810001
200 cm	7.79	4810002

Dušivoolik
108-MG

150 cm	3.60	4810011
200 cm	4.47	4810012

Dušivoolik, elastic
109-MG **170-220 cm**

150 cm	9.10	4810010

Dušivoolik "Anti-Twist"
111-MG

150 cm	7.32	4810006

Dušivoolik segistile MG2059
RMG2059

50 cm	9.18	7110042

Dušilift, kompl
FX31104+255 *3 režiimi*
Kroom
52 cm (keskuste järgi)

36.45 4830015

Dušilift, kompl Ø18 mm
FX31105+259 *must*
55 cm

49.44 4830020

Dušilift, kompl Ø18 mm
FX32233+252 *Kroom*
53 cm

24.04 4830003

Vana kood: 2017+252

Dušilift, kompl Ø18 mm
FX12202+253 *Kroom*
55 cm

18.81 4830004

Vana kood: 2033+253

Dušilift Ø18 mm
FX253 *Kroom*
55 cm

11.02 4830006

Dušilift Ø22 mm
FX254 *Kroom*
60 cm (keskuste järgi)

17.99 4830013

SEGISTID

Seeria BĒRZUPE

FS1126-2 *Vannisegisti*

89.96 **1102004**

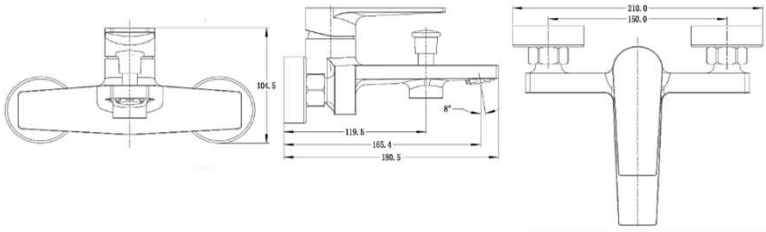

35 MM

FS1127-2 *Vannisegisti*

89.96 **1102075**

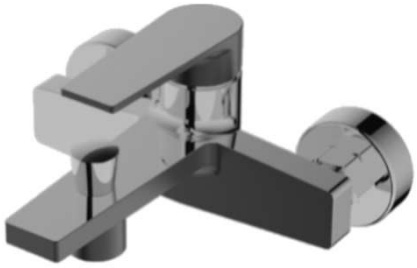

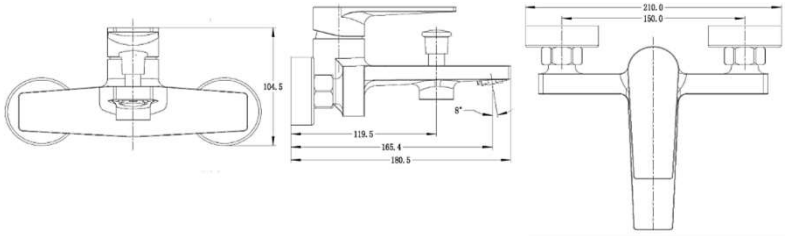

35 MM

FS1127-4 *Dušisegisti*

63.11 **1102076**

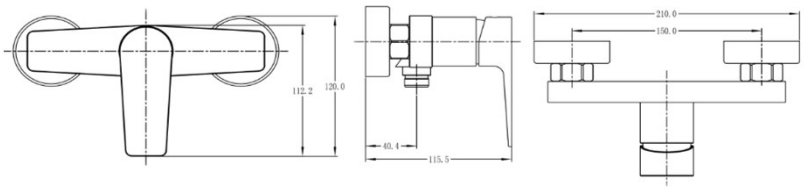

35 MM

Kontaktid: +372 58959360, +371 26377616, estonia@magma.lv, Katrīnas dambis 18A, Rīga, LV-1045

MG-2359 *Köögisegisti*

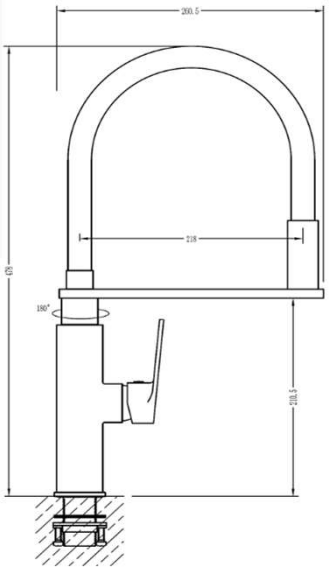

137.71

7102188

35 mm

MG - 2360 *Valamusegisti*

77.10

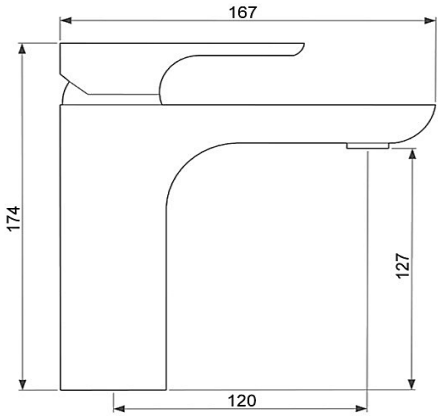

7102102

35 mm

MG - 2362 *Valamusegisti, kõrge*

121.12

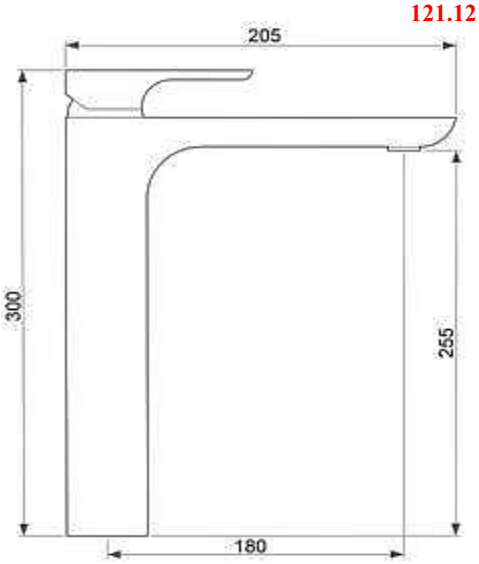

7102103

35 mm

MG - 2320 *Vannisegisti*

106.22 **7102104**

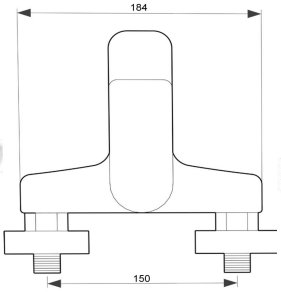

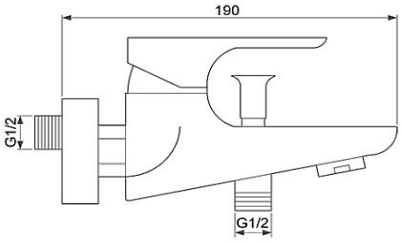

35 mm

MG - 2321 *Vannisegisti kompl.*

122.20 **7102105**

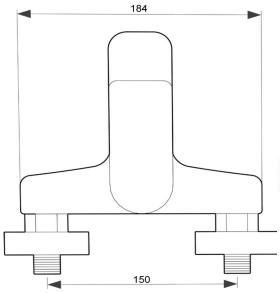

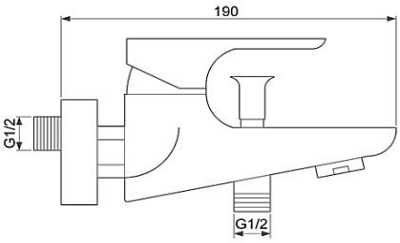

35 mm

MG - 2340 *Dušisegisti*

76.64 **7102106**

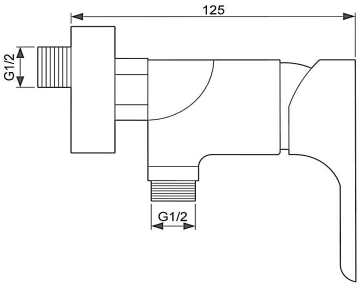

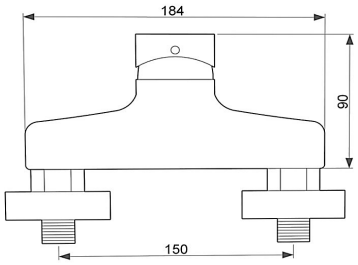

35 mm

SEGISTID

Seeria Malta

MG - 2555

Köögisegisti

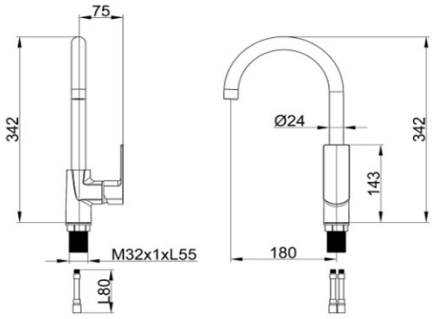

55.59

7102174

35 mm

MG - 2560

Valamusegisti

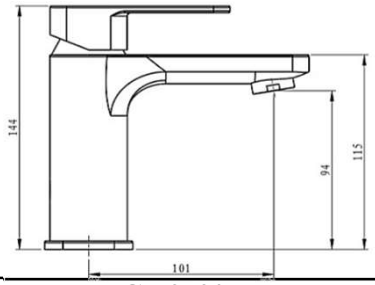

57.41

7102072

35 mm

MG - 2520

Vannisegisti

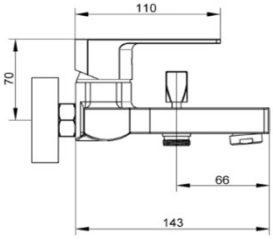

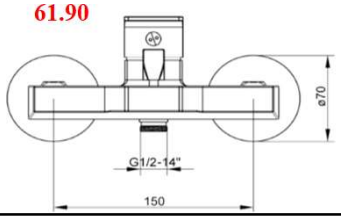

61.90

7102069

35 mm

MG - 2540

Dušisegisti

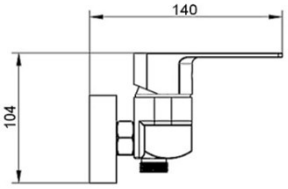

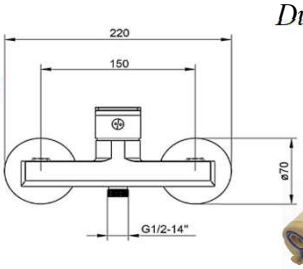

45.58

7102070

35 mm

MG - 2548

Dushikabiini segisti, peidetud

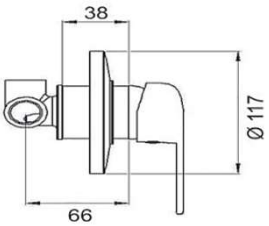

63.13

7102187

35 mm

MG - 2538

Vannisegisti 350 mm jooksutoruga

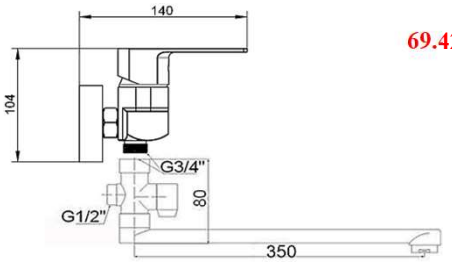

69.42

7102199

35 mm

TERMOSTAADIGA SEGISTID

SEERIA AMATA

MG - 2220 EUR *Vannisegisti termostaadiga*

103.02 **7105001**

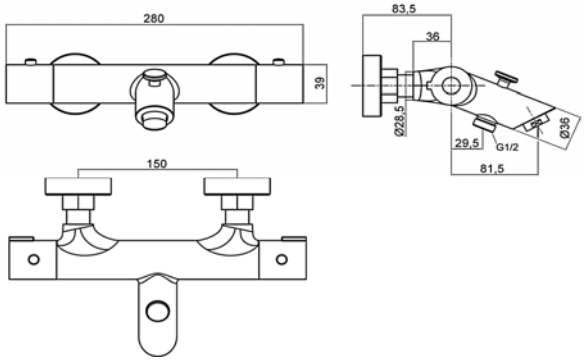

MG - 2240 *Dušisegisti termostaadiga*

92.31 **7105002**

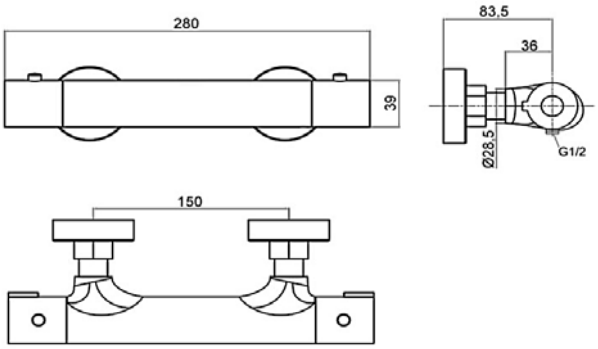

MG-2290 *Dušisegisti komplekt*

201.91 **7105003**

MG-2292 *Dušisegisti komplekt (Segisti korpus ei lähe kuumaks)*

256.40 **7105006**

MG-2295 *Dušisegisti tilaga (komplekt)*

244.77 **7105004**

Kontaktid: +372 58959360, +371 26377616, estonia@magma.lv, Katrīnas dambis 18A, Rīga, LV-1045

MG-2458 — *Valamusegisti*

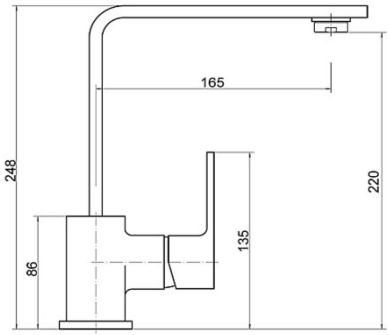

EUR		
70.74		7102157

35 mm

MG-2460 — *Valamusegisti*

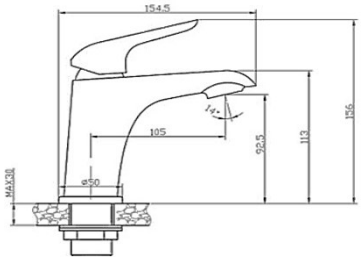

58.03	COLD START	7102061
58.03		7102201

35 mm

MG-2410 — *Vannisegisti*

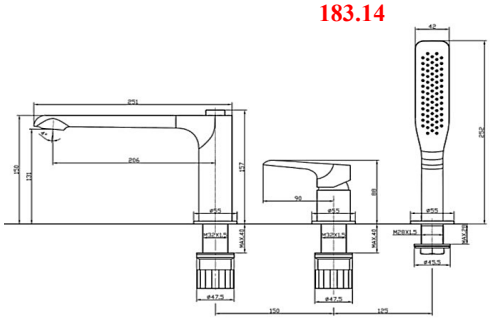

183.14 — **7102062**

35 mm

MG-2420 — *Vannisegisti*

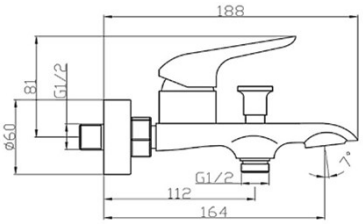

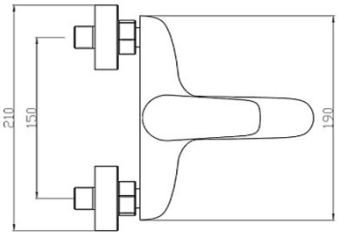

62.14 — **7102172**

35 mm

MG-2440 — *Dušisegisti*

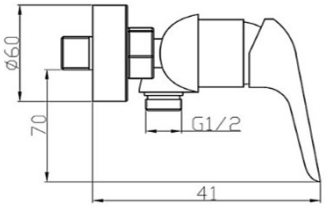

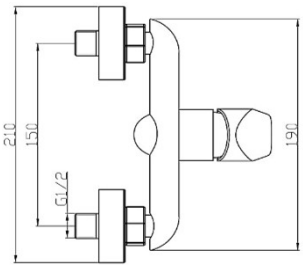

47.75 — **7102171**

35 mm

		EUR	
	MG - 2055 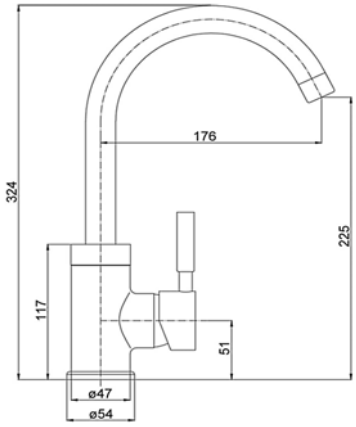	**52.78**	*Köögisegisti* **7103190** *40 mm*
	MG - 2054 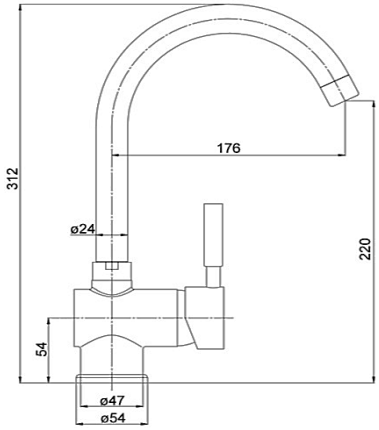	**53.50**	*Köögisegisti* **7103189** *40 mm*
	MG - 2053 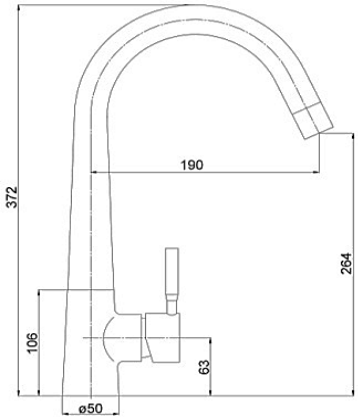	**70.86**	*Köögisegisti* **7102161** *35 mm*
	MG-2056 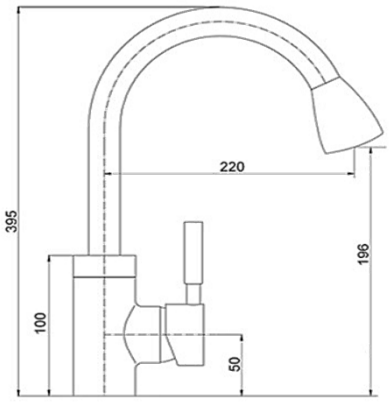	**89.61**	*Köögisegisti* **7103203** *35 mm*

Kontaktid: +372 58959360, +371 26377616, estonia@magma.lv, Katrīnas dambis 18A, Rīga, LV-1045

SEGISTID

SEERIA ABAVA

MG-2057 | EUR | *Köögisegisti*

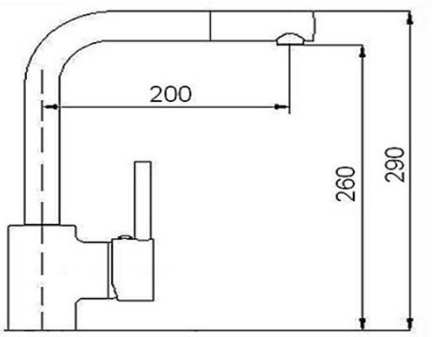

76.53 | **7103204**

35 mm

MG - 2058 | *Köögisegisti*

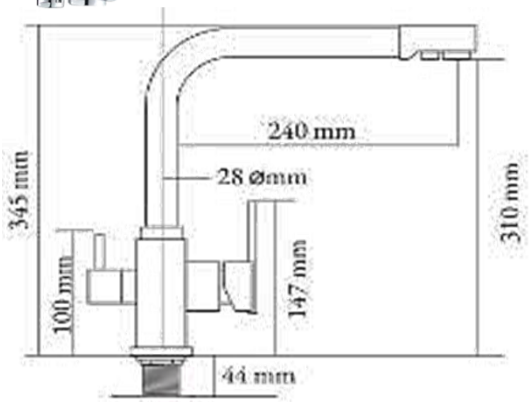

77.00 | **7102193**

35 mm

MG - 2060 | *Valamusegisti*

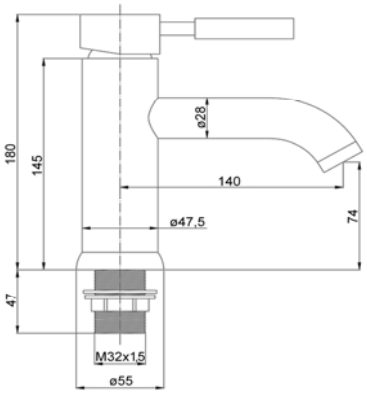

65.51 | **7103191**

40 mm

SEGISTID

Seeria Abava

MG-2020 — EUR — *Vannisegisti*

51.72 — **7103201** — *40 mm*

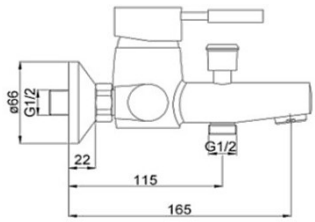

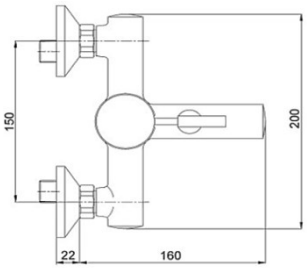

MG - 2040 — *Dushikabiini segisti*

39.04 — **7103192** — *40 mm*

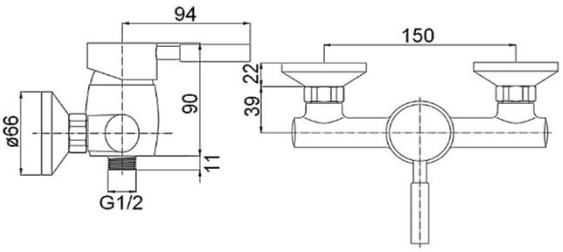

MG - 2041 — *Dushikabiini segisti kompl*

45.67 — **7103093** — *40 mm*

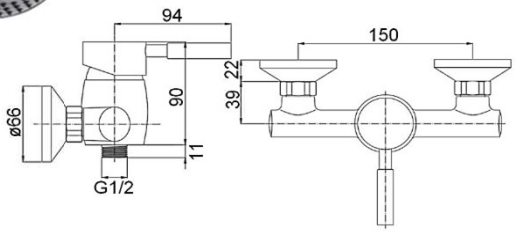

MG - 2036 — *Vannisegisti*

62.18 — **7103193** — *40 mm*

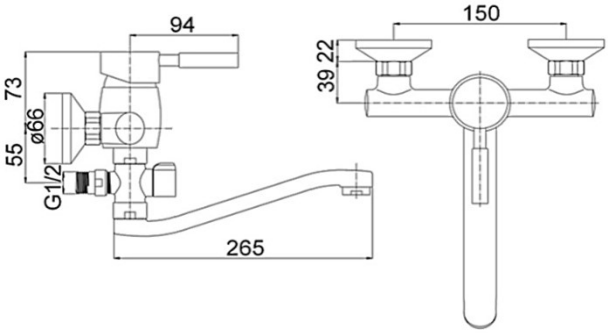

Kontaktid: +372 58959360, +371 26377616, estonia@magma.lv, Katrīnas dambis 18A, Rīga, LV-1045

MG - 1954

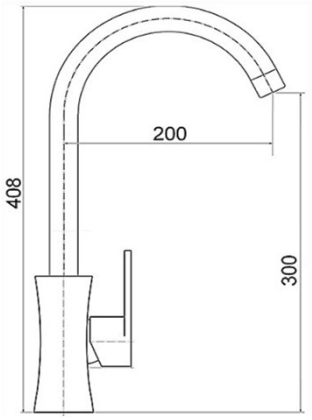

EUR

53.63

UUDSUS

Köögisegisti

7102073

35 mm

MG-1955

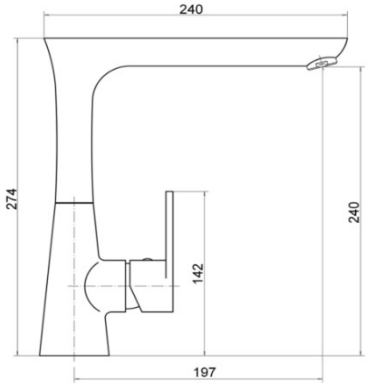

70.74

Köögisegisti

7102156

35 mm

MG - 1960

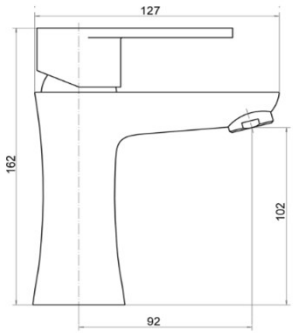

45.69

Valamusegisti

7102158

35 mm

MG - 1962

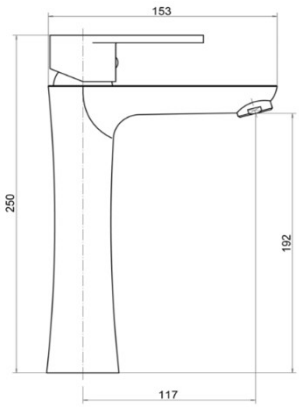

59.30

Valamusegisti

7102159

35 mm

MG - 1920

Vannisegisti

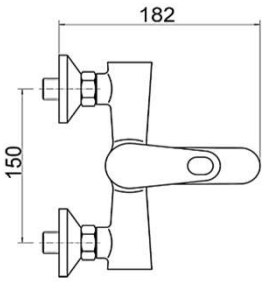

57.66

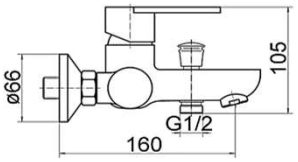

7102153

35 mm

MG - 1921

Vannisegisti

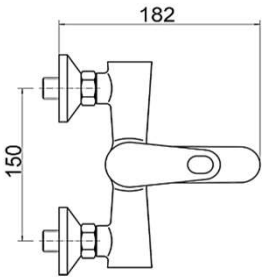

66.86

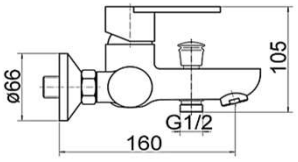

7102164

35 mm

MG - 1940

Dushikabiini segisti

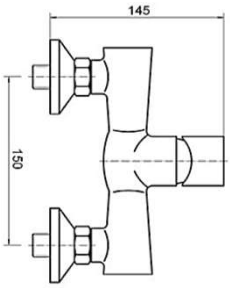

43.06

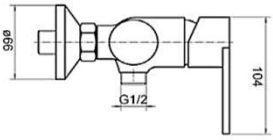

7102155

35 mm

MG - 1941

Dushikabiini segisti

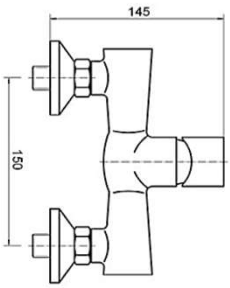

51.76

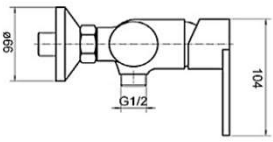

7102165

35 mm

Kontaktid: +372 58959360, +371 26377616, estonia@magma.lv, Katrīnas dambis 18A, Rīga, LV-1045

MG - 1934 *Vannisegisti 300 mm jooksutoruga*

64.24 **7102154**

35 mm

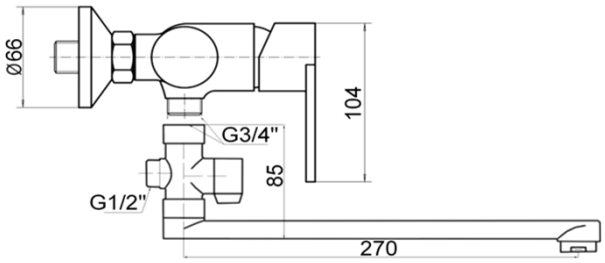

MG - 1990 *Dušisegisti, dušilift*

156.98 **7102184**

35 mm

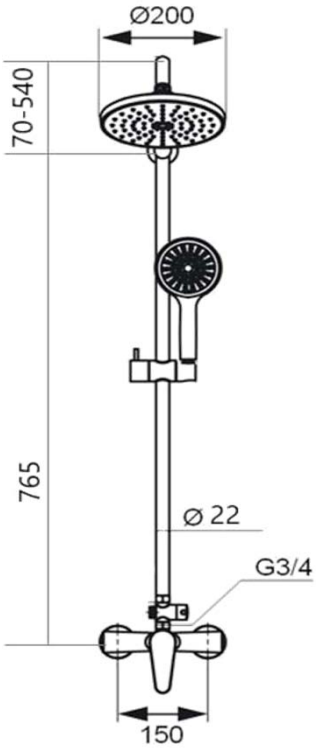

Köögisegisti koos voolu soojendusega

3 KW

MG6001-5 **69.99** **7108001**

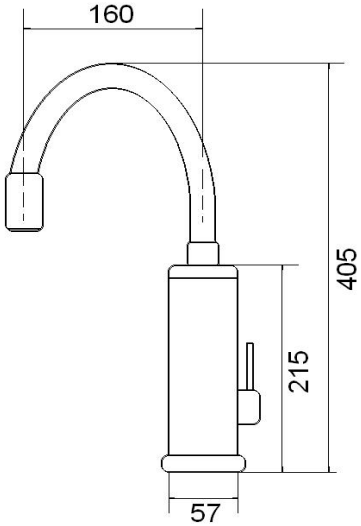

MG - 6250

Köögisegisti

EUR		
31.07	*JUPITS*	**7103003**
31.07	*URANS*	**7103010**
36.21	*LG*	**7104005**

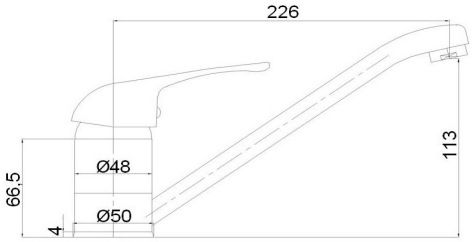

JUPITS *URANS* *40 mm*

MG - 6255

Köögisegisti

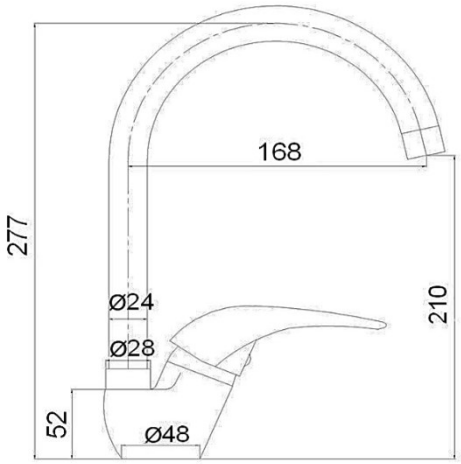

42.48	*JUPITS*	**7103009**
42.48	*URANS*	**7103012**
47.60	*LG*	**7103200**

JUPITS *URANS* *40 mm*

MG - 6252

Köögisegisti

41.43	*JUPITS*	**7103185**
41.43	*URANS*	**7103187**
46.56	*LG*	**7104012**

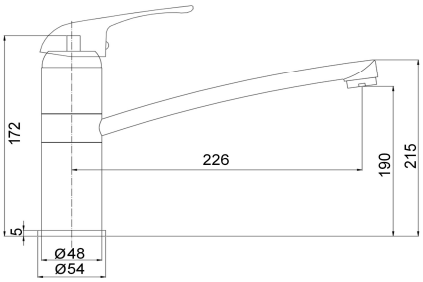

JUPITS *URANS* *40 mm*

MG - 6253

Köögisegisti

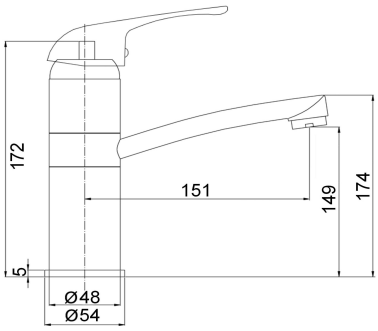

43.69	*JUPITS*	**7103205**
43.69	*URANS*	**7103206**

JUPITS *URANS* *40 mm*

Kontaktid: +372 58959360, +371 26377616, estonia@magma.lv, Katrīnas dambis 18A, Rīga, LV-1045

EUR

MG - 6256

Köögi valamu kraan dušiga

49.06	*JUPITS*	**7103023**
49.06	*URANS*	**7103024**

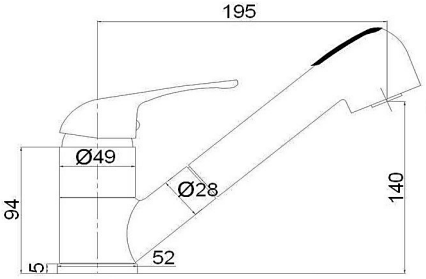

JUPITS *URANS* *40 mm*

MG - 6231

Köögisegisti

41.95	*JUPITS*	**7103039**
41.95	*URANS*	**7103040**
47.08	*LG*	**7104010**

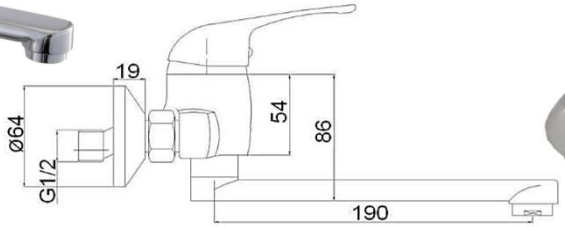

JUPITS *URANS* *40 mm*

MG - 6232

Köögisegisti

41.95	*JUPITS*	**7103043**
41.95	*URANS*	**7103044**
47.08	*LG*	**7104011**

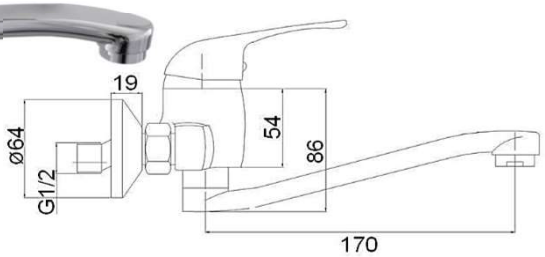

JUPITS *URANS* *40 mm*

MG - 6251

Valamusegisti, 150 mm jooksutoruga

30.55	*JUPITS*	**7103006**
30.55	*URANS*	**7103011**
35.69	*LG*	**7104006**

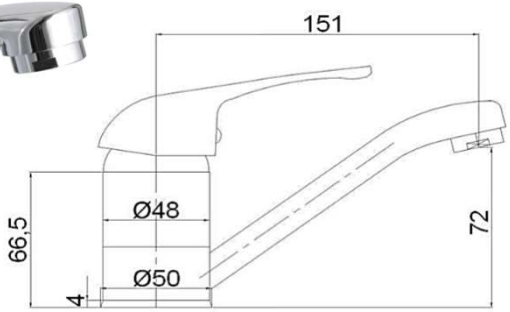

JUPITS *URANS* *40 mm*

MG - 6260

Valamusegisti

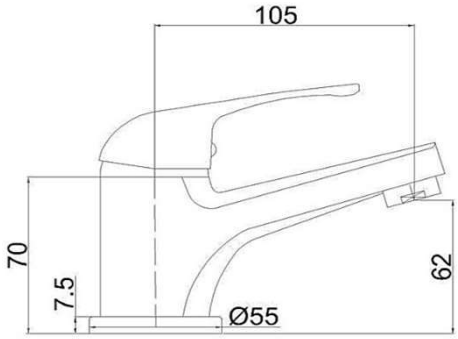

34.13	*JUPITS*	**7103015**
34.13	*URANS*	**7103016**
39.26	*LG*	**7104004**

JUPITS *URANS* *40 mm*

MG - 6270

Segisti koos bidesegisti käepide

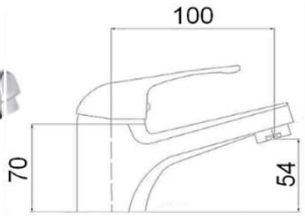

UUDSUS

49.06	*JUPITS*	**7103077**
49.06	*URANS*	**7103078**

JUPITS *URANS* *40 mm*

MG - 6280

Bideesegisti

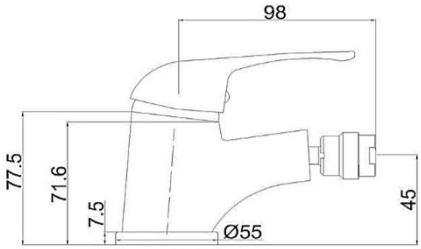

32.40	*JUPITS*	**7103019**
32.40	*URANS*	**7103020**

JUPITS *URANS* *40 mm*

MG - 6221

Vannisegisti koos dushiga

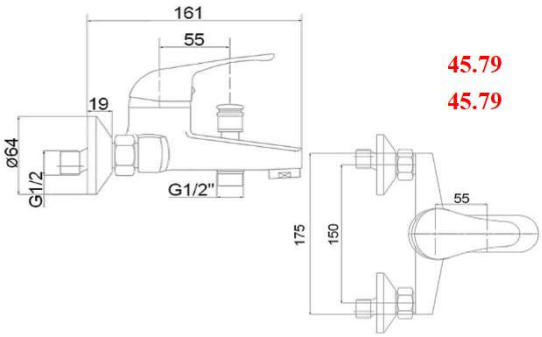

45.79	*JUPITS*	**7103051**
45.79	*URANS*	**7103052**

JUPITS *URANS* *40 mm*

MG - 6241

Dushikabiini segisti

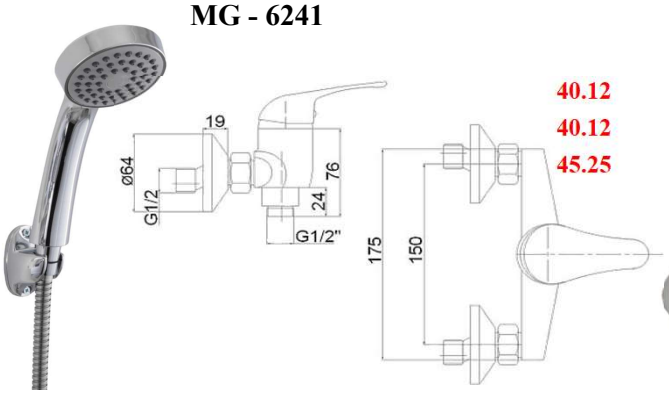

40.12	*JUPITS*	**7103035**
40.12	*URANS*	**7103036**
45.25	*LG*	**7104009**

JUPITS *URANS* *40 mm*

Kontaktid: +372 58959360, +371 26377616, estonia@magma.lv, Katrīnas dambis 18A, Rīga, LV-1045

MG - 6233

Vannisegisti 200 mm jooksutoruga

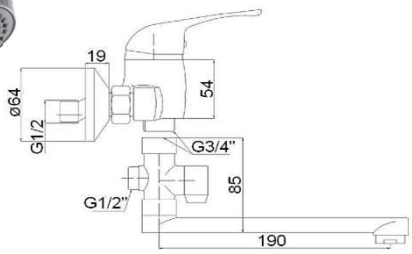

53.52	*JUPITS*	**7103071**
53.52	*URANS*	**7103072**

Diverter

JUPITS *URANS* *40 mm*

MG - 6234

Vannisegisti 300 mm jooksutoruga

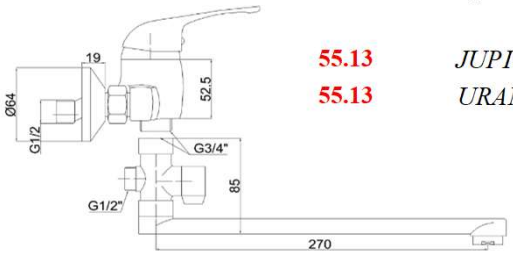

55.13	*JUPITS*	**7103031**
55.13	*URANS*	**7103032**

Diverter

JUPITS *URANS* *40 mm*

MG - 6235

Vannisegisti 200 mm jooksutoruga

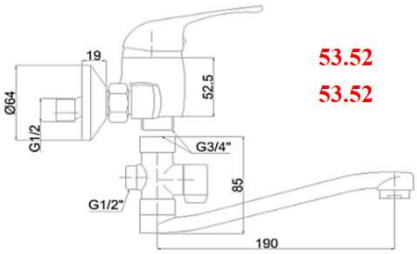

53.52	*JUPITS*	**7103067**
53.52	*URANS*	**7103068**

Diverter

JUPITS *URANS* *40 mm*

MG - 6236

Vannisegisti 300 mm jooksutoruga

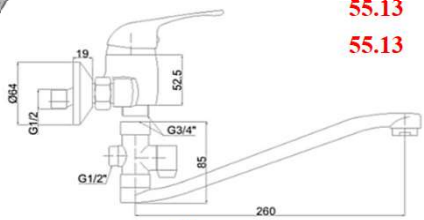

55.13	*JUPITS*	**7103027**
55.13	*URANS*	**7103028**

Diverter

JUPITS *URANS* *40 mm*

MG - 3250

Köögisegisti

EUR		
26.39	*SATO*	**7102002**
26.39	*URANS*	**7102003**

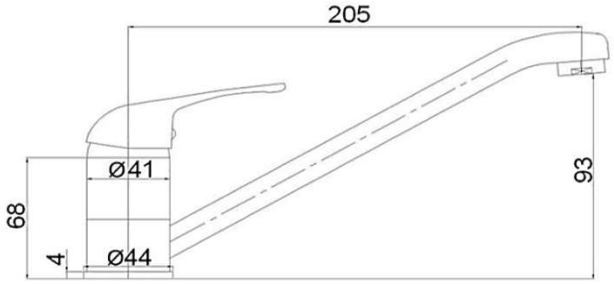

SATO *URANS* *35 mm*

MG - 3255

Köögisegisti

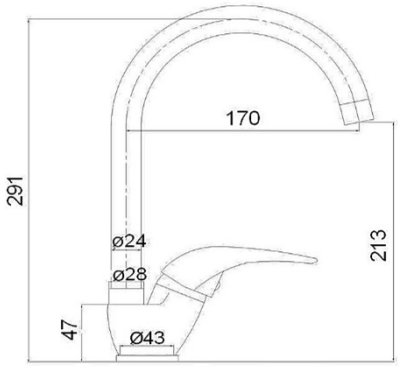

37.54	*SATO*	**7102008**
37.54	*URANS*	**7102009**

SATO *URANS* *35 mm*

MG - 3231

Köögisegisti

35.52	*SATO*	**7102029**
35.52	*URANS*	**7102030**

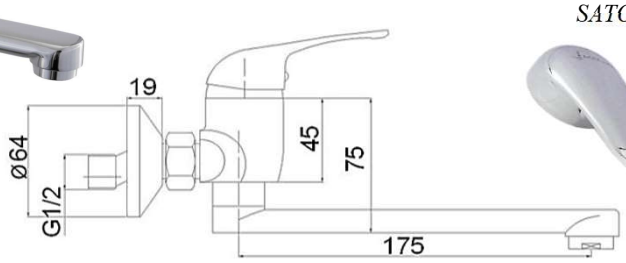

SATO *URANS* *35 mm*

MG - 3232

Köögisegisti

35.52	*SATO*	**7102032**
35.52	*URANS*	**7102033**

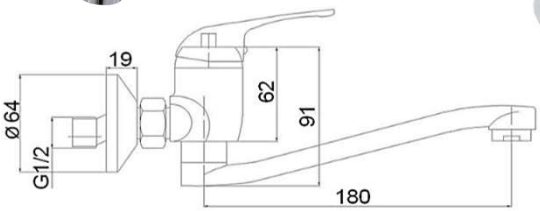

SATO *URANS* *35 mm*

Kontaktid: +372 58959360, +371 26377616, estonia@magma.lv, Katrīnas dambis 18A, Rīga, LV-1045

MG - 3251

Valamusegisti 150 mm jooksutoruga

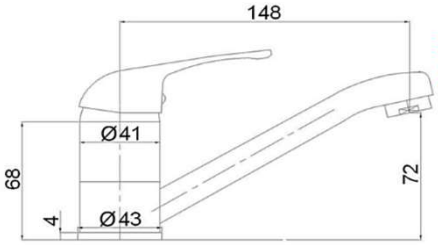

25.97	*SATO*	**7102005**
25.97	*URANS*	**7102006**

SATO *URANS* *35 mm*

MG-3263

Valamusegisti

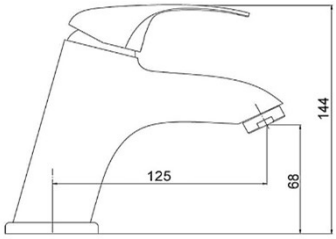

32.55	*SATO*	**7102166**
31.84	*URANS*	**7102167**

SATO *URANS* *35 mm*

MG - 3260

Valamusegisti

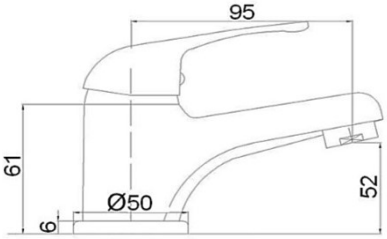

26.88	*SATO*	**7102011**
26.88	*URANS*	**7102012**

SATO *URANS* *35 mm*

MG - 3221

Vannisegisti kompl

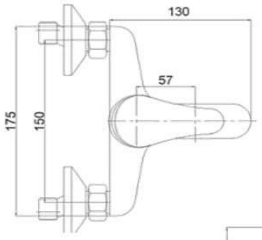

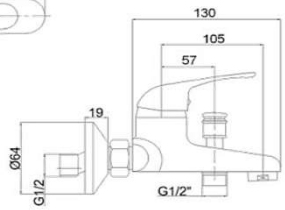

41.95	*SATO*	**7102038**
41.95	*URANS*	**7102039**

SATO *URANS* *35 mm*

MG - 3241

Dushikabiini segisti

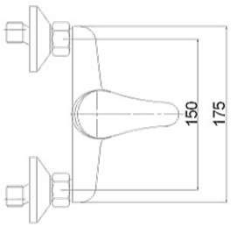

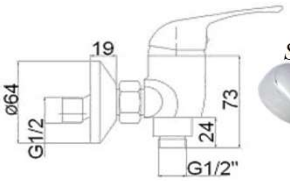

34.84	*SATO*	**7102026**
34.84	*URANS*	**7102027**

SATO *URANS* *35 mm*

MG - 3248

Dushikabiini segisti, peidetud

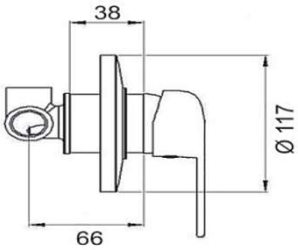

EUR		
59.77	*SATO*	**7102185**
59.65	*URANS*	**7102186**

SATO *URANS* *35 mm*

MG - 3233

Vannisegisti 200 mm jooksutoruga

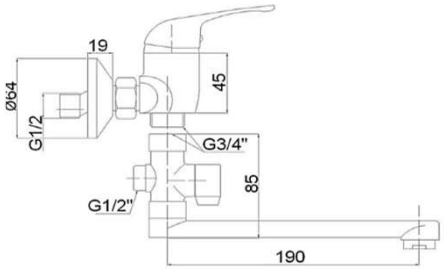

43.50	*SATO*	**7102053**
43.50	*URANS*	**7102054**

Diverter *SATO* *URANS* *35 mm*

MG - 3234

Vannisegisti 300 mm jooksutoruga

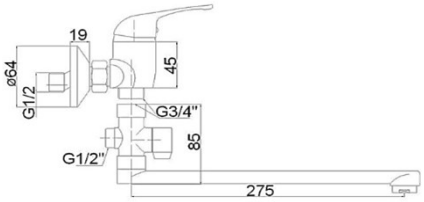

45.99	*SATO*	**7102023**
45.99	*URANS*	**7102024**

Diverter *SATO* *URANS* *35 mm*

MG - 3235

Vannisegisti 200 mm jooksutoruga

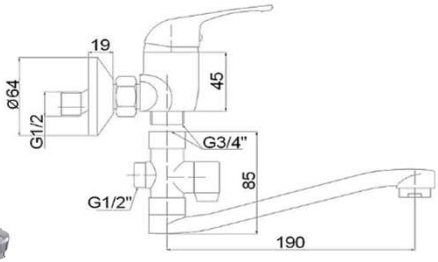

43.50	*SATO*	**7102050**
43.50	*URANS*	**7102051**

Diverter *SATO* *URANS* *35 mm*

MG - 3236

Vannisegisti 300 mm jooksutoruga

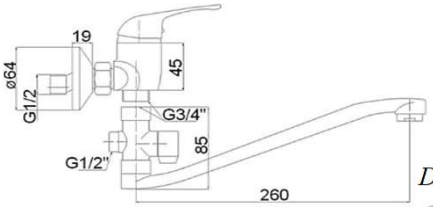

45.99	*SATO*	**7102020**
45.99	*URANS*	**7102021**

Diverter *SATO* *URANS* *35 mm*

Kontaktid: +372 58959360, +371 26377616, estonia@magma.lv, Katrīnas dambis 18A, Rīga, LV-1045

KAHE KÄEPIDEMEGA SEGISTID

Seeria DIVUPE

	EUR			
Köögisegisti				
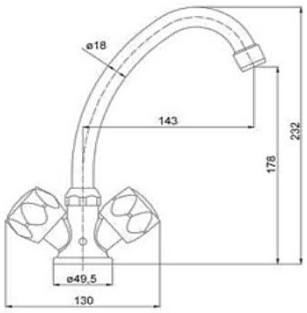	29.20	MG-2150	RING	7101001
	30.58	MG-2150/R	RETRO	7101002
Ühe käepidemega kraanid				
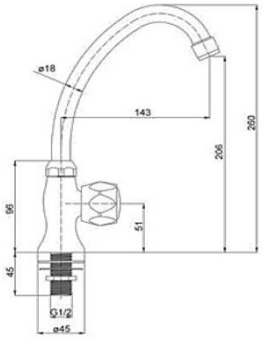	18.90	MG-2151	RING	7101003
	19.60	MG-2151	RETRO	7101010
Valamusegisti				
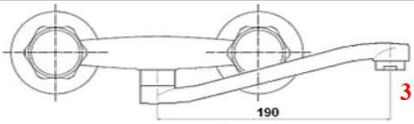	31.98	MG-2132	RING	7101008
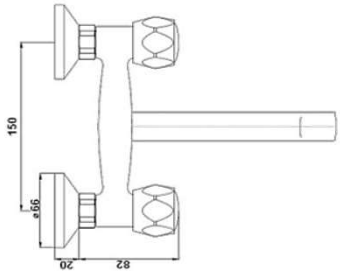				
Dušisegisti 1/2"				
	25.72	MG-2140	RING	7101004
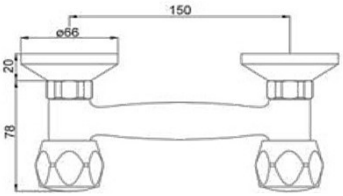	27.12	MG-2140/R	RETRO	7101005
Vannisegisti				
	41.81	MG-2134	RING	7101006
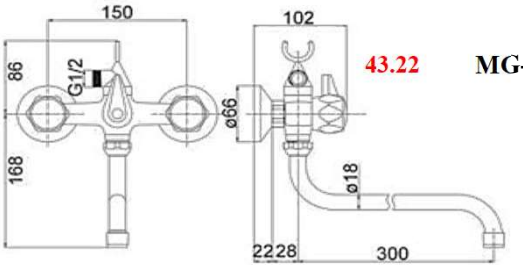	43.22	MG-2134/R	RETRO	7101007

KAHE KÄEPIDEMEGA SEGISTID

Seeria DIVUPE

Segisti seinale 3/4"

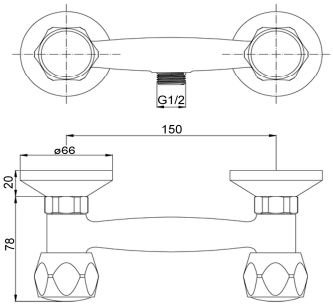

EUR			
27.55	MG-2130	RING	7101011
30.22	MG-2130/R	RETRO	7101012

Segisti seinale

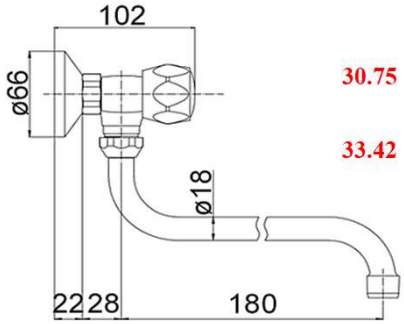

30.75	MG-2145	RING	7101013
33.42	MG-2145/R	RETRO	7101014

Segisti seinale

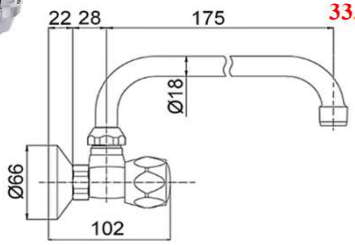

30.75	MG-2146	RING	7101015
33.42	MG-2146/R	RETRO	7101016

Segisti seinale

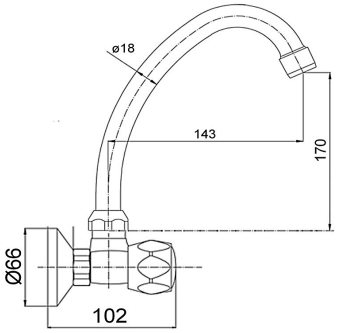

30.75	MG-2147	RING	7101017
33.42	MG-2147/R	RETRO	7101018

Kontaktid: +372 58959360, +371 26377616, estonia@magma.lv, Katrīnas dambis 18A, Rīga, LV-1045

SEGISTID

EUR

D-VISE *Valamusegisti*

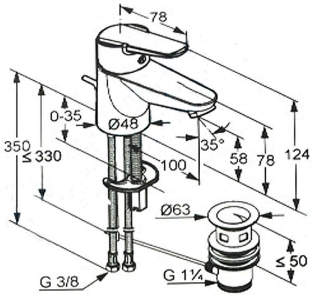

371810590 **100.73** **0802017**

D-VISE *Bideesegisti*

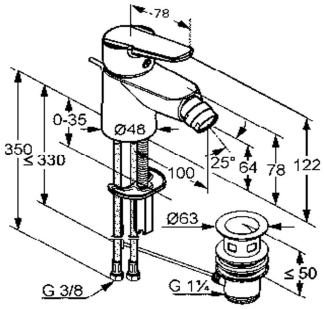

375320590 **103.06** **0802018**

D-VISE *Dušisegisti*

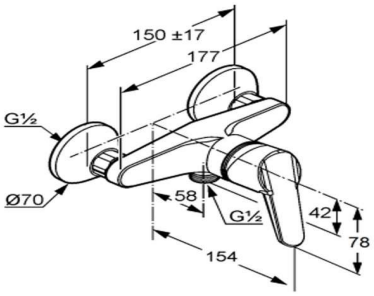

378420590 **101.61** **0802045**

D-VISE *Vannisegisti*

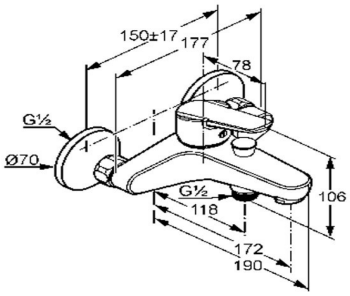

376820590 **130.17** **0802030**

D-VISE *Köögisegisti*

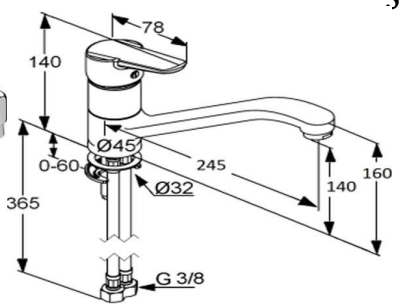

379550590 **104.37** **0802003**

SEGISTID

EUR

LOGO NEO *Valamusegisti*

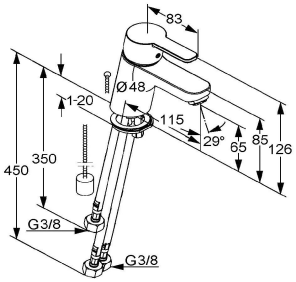

372800575 80.74 **0802034**

LOGO NEO *Bideesegisti*

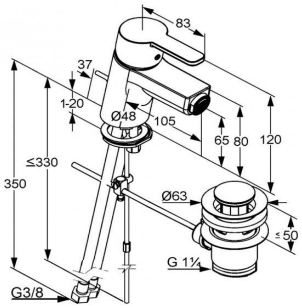

375310575 124.12 **0802101**

LOGO NEO *Vannisegisti*

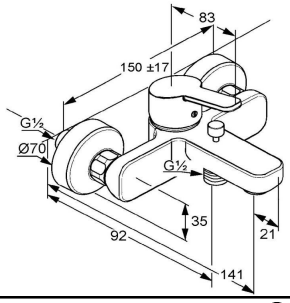

376810575 125.38 **0802001**

LOGO NEO *Dušisegisti*

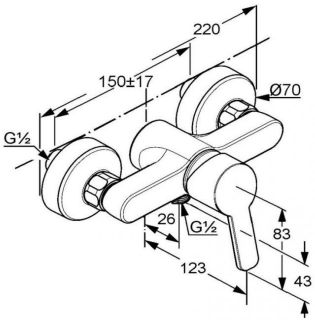

378410575 111.31 **0802006**

LOGO NEO *Köögisegisti*

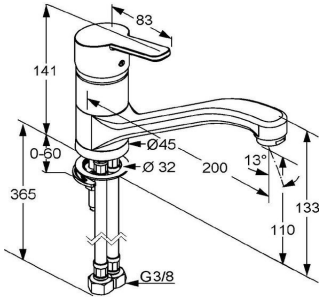

379130575 120.34 **0802008**

Kontaktid: +372 58959360, +371 26377616, estonia@magma.lv, Katrīnas dambis 18A, Rīga, LV-1045

SEGISTID

EUR

ZENTA *Valamusegisti*

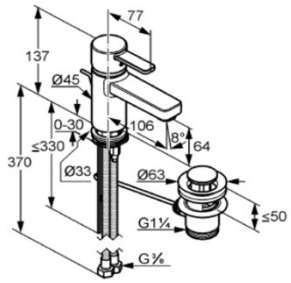

382500575	hroms	**184.75**	**0802086**
382509175	balts/hroms	**212.80**	**0802016**

ZENTA XL *Valamusegisti (ilma äravooluta)*

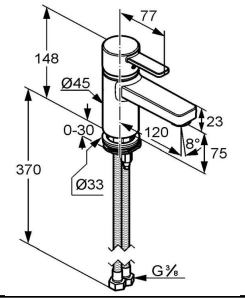

382620575		**191.23**	**0802033**

ZENTA *Valamusegisti, kõrge*

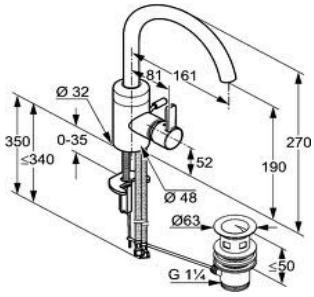

382550575		**314.67**	**0802087**

ZENTA *Bideesegisti*

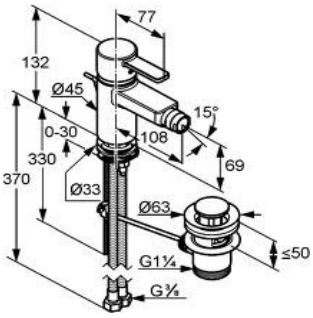

385300575	hroms	**239.78**	**0802088**
385309175	balts/hroms		

ZENTA *Dušisegisti*

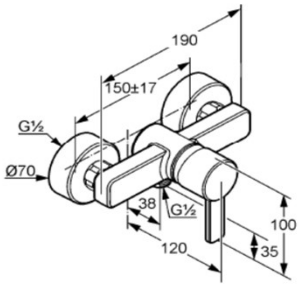

388700575	hroms	**211.34**	**0802090**
388709175	balts/hroms		

ZENTA *Vannisegisti*

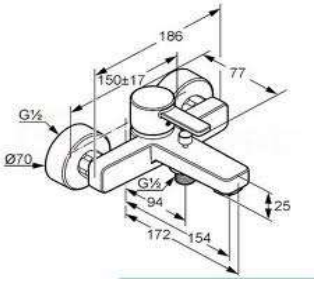

386700575	hroms	**262.01**	**0802089**
386709175	balts/hroms		

SEGISTID

EUR

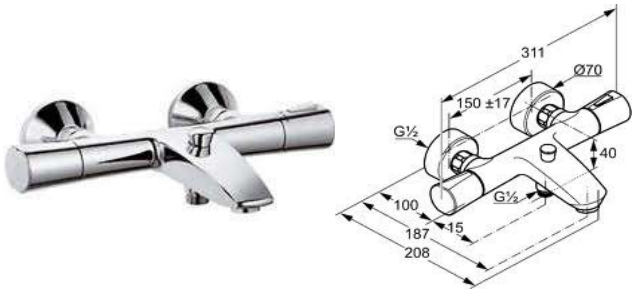

ZENTA *Vannisegisti termostaadiga*

351010538	hroms	265.74	**0805015**
351018638	melns/hroms		
351019138	balts/hroms		

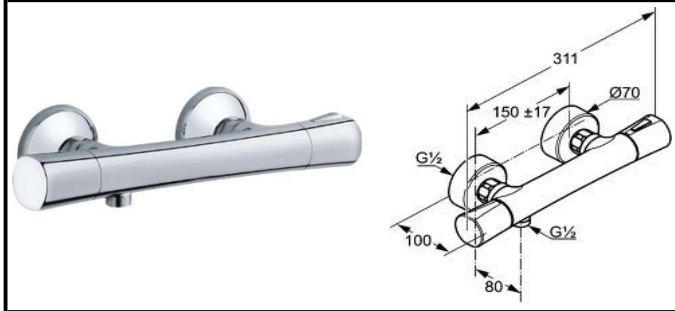

ZENTA *Dušisegisti termostaadiga*

351000538	hroms	195.29	**0805014**
351009138	balts/hroms		

OBJEKTA *Dušisegisti termostaadiga*

352000538 341.24 **0805004**

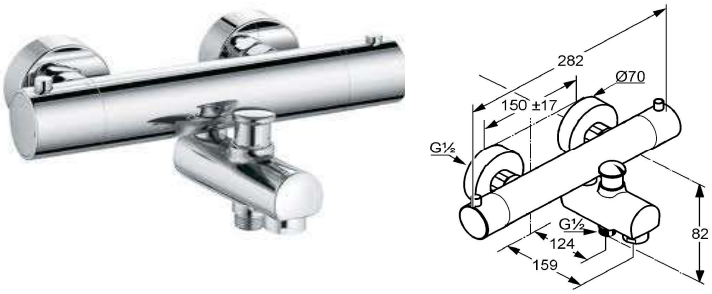

OBJEKTA *Vannisegisti termostaadiga*

352600538 314.29 **0805005**

Bideesegisti

385320575 TERCIO 127.95 **0802055**

Müük **50.00**

Kontaktid: +372 58959360, +371 26377616, estonia@magma.lv, Katrīnas dambis 18A, Rīga, LV-1045

SEGISTID

EUR

Valamusegisti

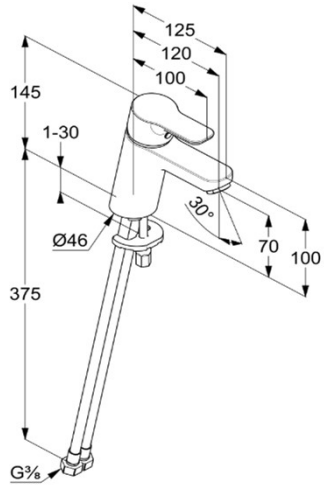

37280565 93.92 **0802125**

PURE&EASY

BOZZ *Valamusegisti*

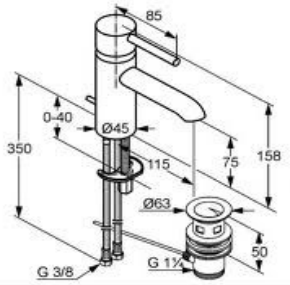

382910576 164.42 **0802092**

BOZZ *Bideesegisti*

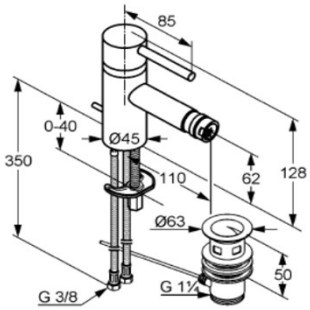

385330576 267.73 **0802093**

BOZZ *Vannisegisti*

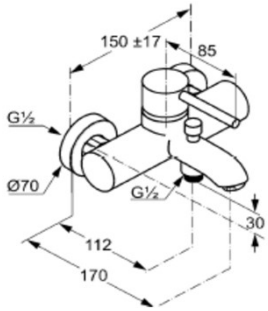

386910576 292.31 **0802094**

BOZZ *Dušisegisti*

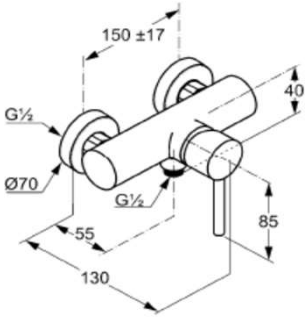

388310576 224.76 **0802095**

SEGISTID

			EUR	
BOZZ		*Valamusegisti (kõrge)*		
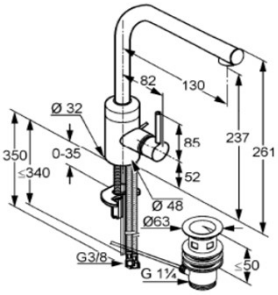		**382940576**	**256.75**	**0802027**
BOZZ		*Seinasisene bideesegisti*		
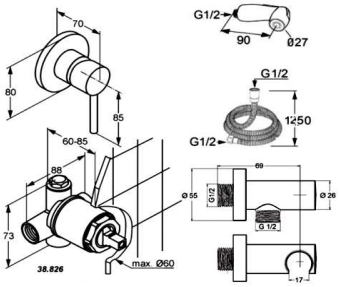		**389990576**	**158.72**	**0802108**
BOZZ		*Seinasisene valamusegisti*		
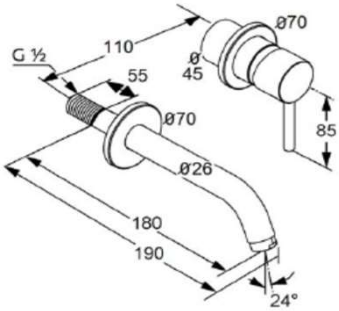		**382440576**	**136.83**	**0802102**
BOZZ		*Seinasisene valamusegisti*		
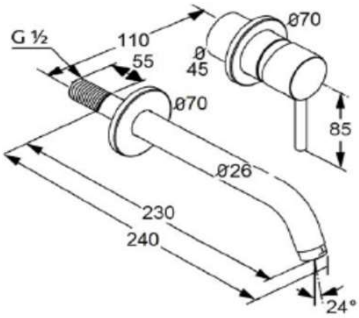		**382450576**	**142.46**	**0810025**
BOZZ		*Valamusegisti*		
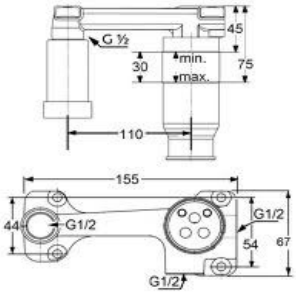		**38243**	**112.44**	**0802011**

SEGISTID

			EUR	
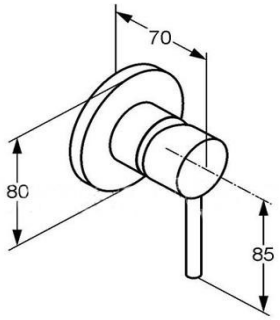	**BOZZ**	*Integreeritud segisti dekoratiivne osa*		
		389250576	**74.28**	**0810023**
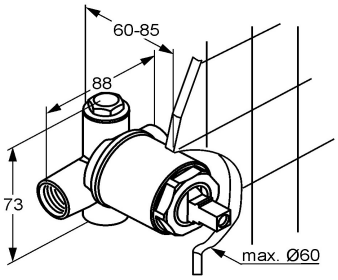	**BOZZ**	*Sisseehitatav osa*		
		38826 N	**71.58**	**0802041**
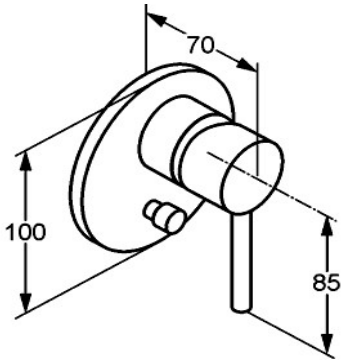	**BOZZ**	*Integreeritud dekoratiivne osa vannile*		
		387160576	**141.20**	**0810022**
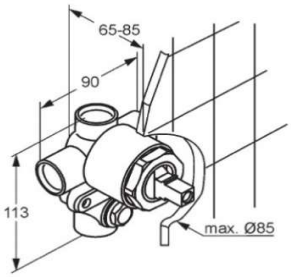	**BOZZ**	*Sisseehitatav osa vannile*		
		38624 N	**149.51**	**0802068**
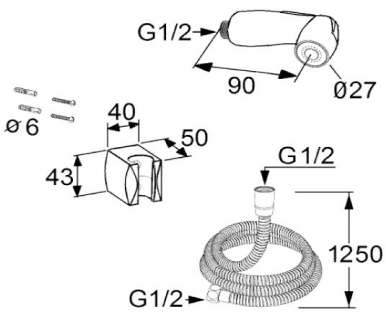	**BOZZ**	*Bideed seatud*		
		730420500	**42.00**	**0839048**

SEGISTID

			EUR	
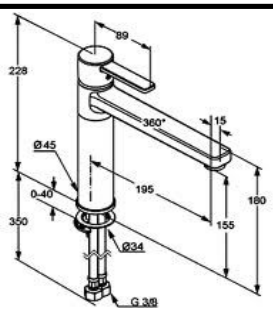	**ZENTA**			*Köögisegisti*
	389730575	kroom	265.71	**0802098**
	389738675	must/ kroom	326.73	**0802106**
	389739175	valge/kroom		
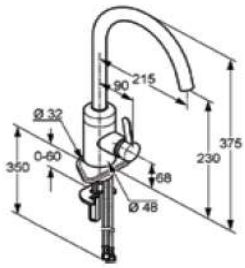	**BINGOSTAR**			*Köögisegisti*
	428030578		305.80	**0802076**
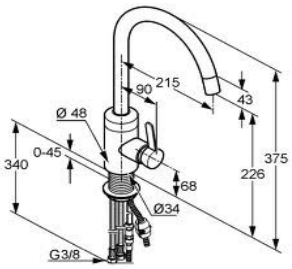	**BINGOSTAR**			*Köögisegisti* ar izvelkamu*ava dušiga*
	428510575		333.33	**0802081**
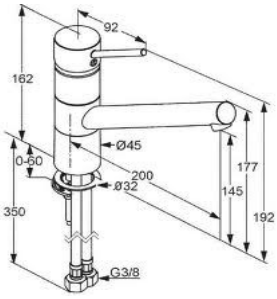	**SCOPE XL**			*Köögisegisti*
	339300575		124.17	**0802100**
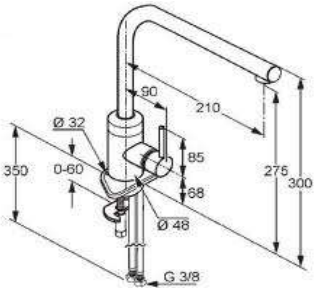	**L-INE**			*Köögisegisti*
	428140577		175.20	**0802097**
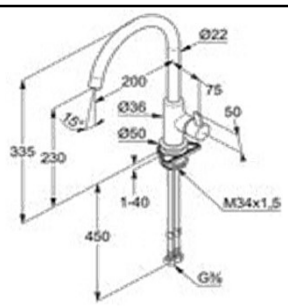	**BINGO STAR S**			*Köögisegisti*
	468030578		251.70	**0802120**

Kontaktid: +372 58959360, +371 26377616, estonia@magma.lv, Katrīnas dambis 18A, Rīga, LV-1045

SEGISTID

					Valamukraan
		598	14.54	ORCHIDEA	**0101056**
					Segisti pööratava jooksutoruga
	14.02	612 (jooksut 18X150)		ABS	**0101091**
	15.30			ORCHIDEA	**0101092**
	35.45			LIBERTY	**0101095**
	32.86	612/K (jooksut 18X150		ORCHIDEA	**0101096**
	40.84			LIBERTY	**0101099**
					Segisti pööratava jooksutoruga
	14.70	624 (jooksut 18X200)		ABS	**0101118**
	16.41			ORCHIDEA	**0101119**
	36.51			LIBERTY	**0101122**
	33.97	624/K(jooksut 18X200)		ORCHIDEA	**0101123**
	41.93			LIBERTY	**0101126**
					Segisti seinale "S" jooksutoru
	18.36	652		ABS	**0101188**
					Valamukraan "J" jooksutoruga
	18.36	653 (jooksut 16X150)		ABS	**0101192**
	19.93	653.2 (jooksut 16X200)		ABS	**0101294**
					Valamukraan "U" jooksutoruga
	18.36	654		ABS	**0101196**
					Valamukraan
	11.11	658	**10 cm**	ORCHIDEA	**0101204**
	11.80	656	**11 cm**	ORCHIDEA	**0101200**

VALAMUSEGISTID

Valamusegisti, dushiühendusega

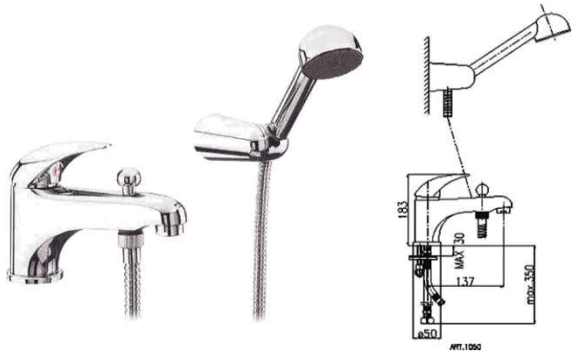

	EUR		
1050	89.34	PANTHER	**0102093**
	89.34	RING	**0102094**

Valamusegisti dushiühendusega (dush ei kuulu komplekti)

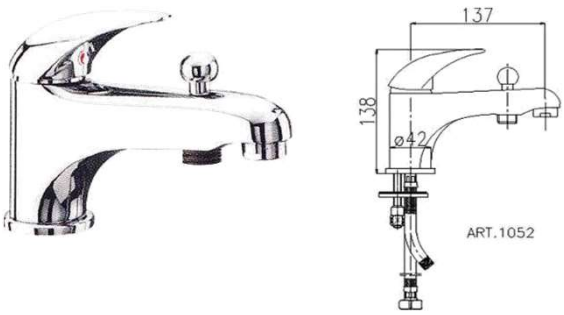

1052	79.15	PANTHER	**0102095**
	79.15	RING	**0102096**

Vannisegisti liikuva jooksutoruga, Diverter art. 0396

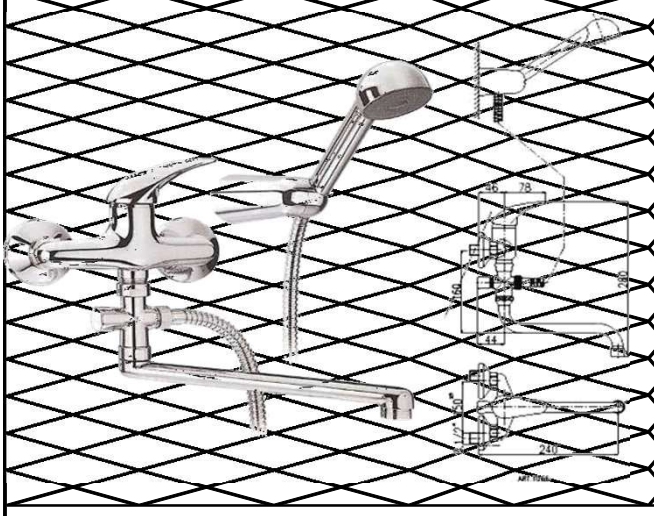

1065.1.150	76.18	PANTHER	**0102284**
	76.18	RING	**0102205**
1065.1.200	76.18	PANTHER	**0102140**
	76.18	RING	**0102141**
1065.1.300	80.70	PANTHER	**0102143**
	80.70	RING	**0102144**

Kontaktid: +372 58959360, +371 26377616, estonia@magma.lv, Katrīnas dambis 18A, Rīga, LV-1045

VANNISEGISTID

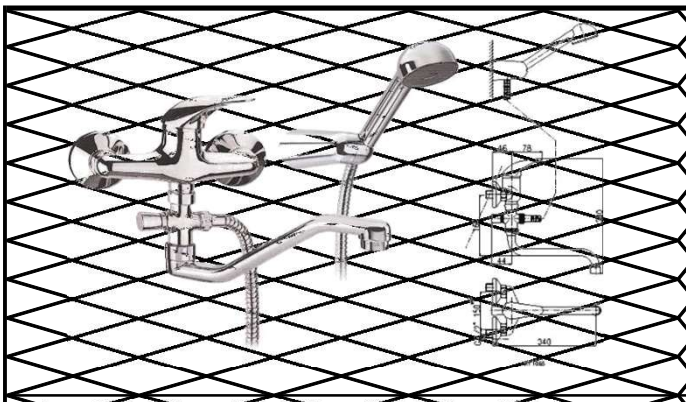

Vannisegisti liikuvat 200 mm jooksutoruga
Diverter 0396

1065.1-075	76.18	PANTHER	**0102221**
	76.18	RING	**0102247**

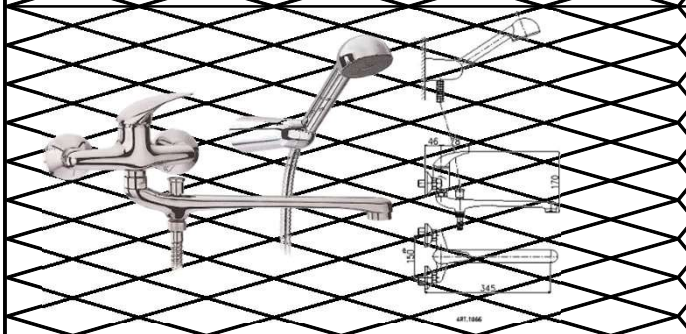

Vannisegisti liikuvat 300 mm jooksutoruga

1066	90.24	PANTHER	**0102015**
	90.24	RING	**0102086**

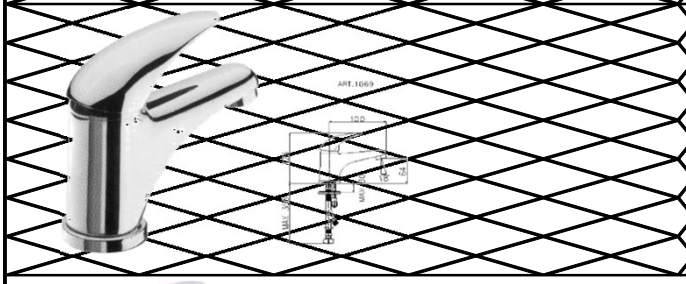

Valamusegisti põhjaklapiga

1069	35.66	PANTHER	**0102033**
	35.66	RING	**0102066**

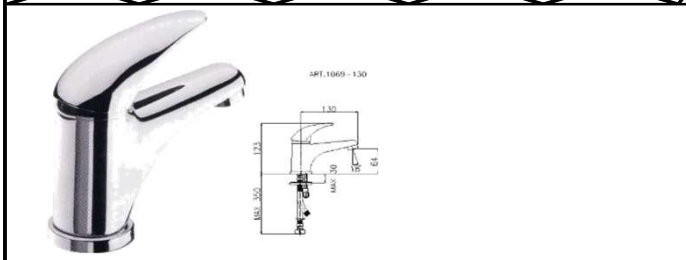

Valamusegisti

1069-130	47.88	PANTHER	**0102224**
	47.88	RING	**0102225**

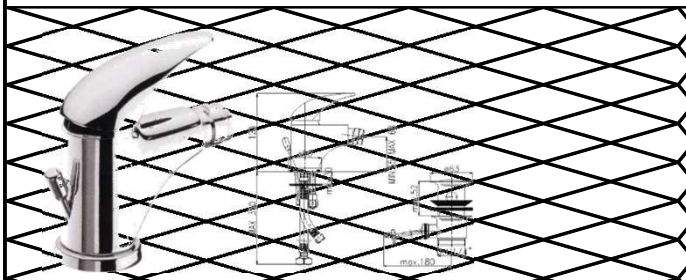

Valamusegisti

1070	17.60	PANTHER	**0102036**
	17.60	RING	**0102077**

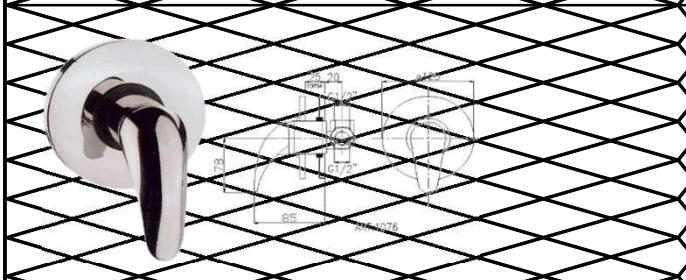

Dušikabīni segisti, seinasisene

1076	41.51	PANTHER	**0102099**
	41.51	RING	**0102098**

KÖÖGISEGISTID

Segisti väljatõmmatava käsidushiga

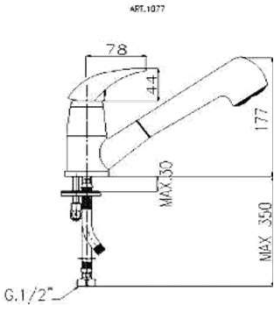

	EUR		
1077	73.67	PANTHER	**0102102**
	73.67	RING	**0102101**

Segisti, 130 mm

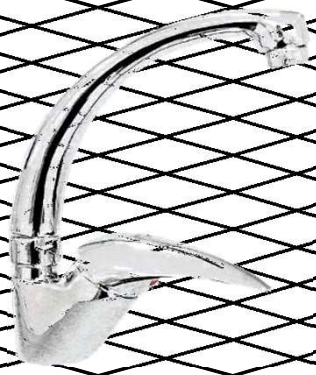

1079	51.40	PANTHER	**0102063**
	51.40	RING	**0102083**

Kööglsegisti

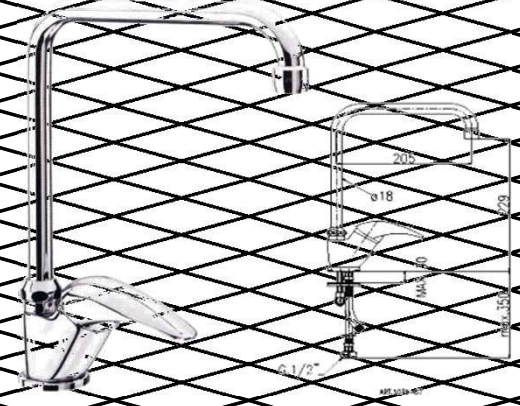

1079-67	43.52	PANTHER	**0102212**
	43.52	RING	**0102214**

Kööglsegisti

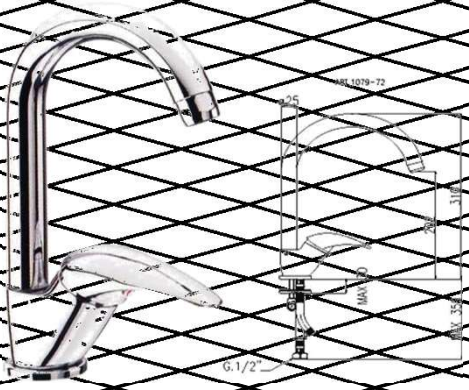

1079-72	52.06	PANTHER	**0102213**
	52.06	RING	**0102215**

Kontaktid: +372 58959360, +371 26377616, estonia@magma.lv, Katrīnas dambis 18A, Rīga, LV-1045

KÖÖGISEGISTID

Köögisegisti

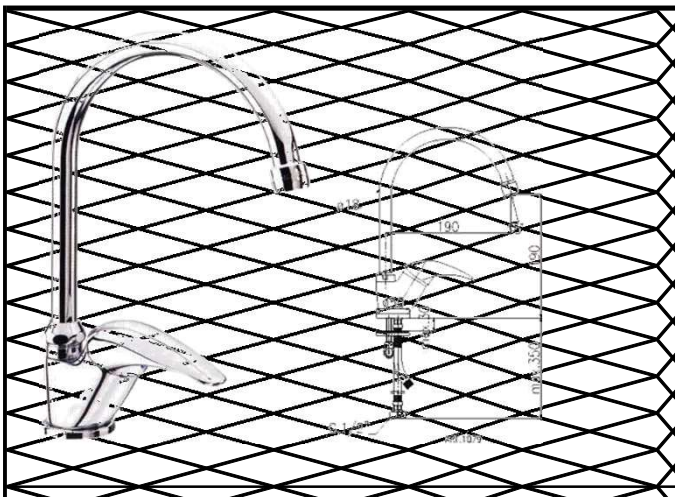

1079-G	~~41.86~~	PANTHER	**0102206**
	~~41.86~~	RING	**0102208**

Segisti, 150 mm

1080-150	~~51.24~~	PANTHER	**0102152**
	~~51.24~~	RING	**0102153**

Segisti, 200 mm

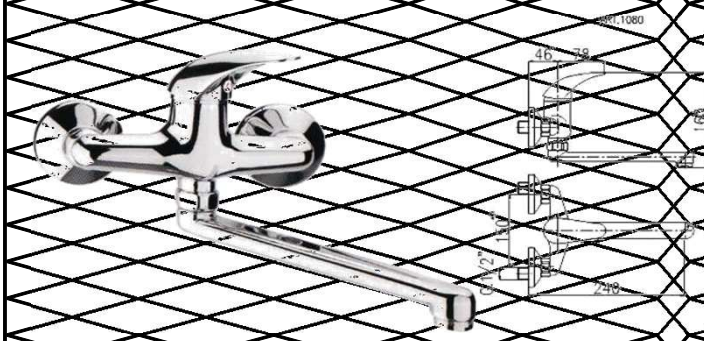

1080-200	~~51.24~~	PANTHER	**0102051**
	~~51.24~~	RING	**0102065**

Segisti kāver, 200 mm

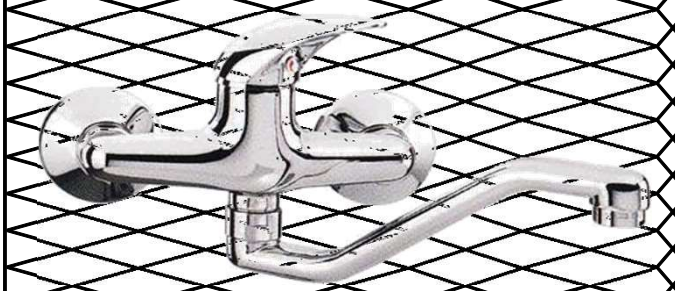

1081	~~53.57~~	PANTHER	**0102127**
	~~53.57~~	RING	**0102128**

VALAMUSEGISTID

		EUR		*Segisti korpus*
	1083	38.68	PANTHER	**0102060**
		38.68	RING	**0102068**

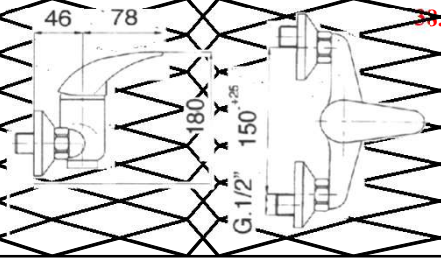

Kahesektsiooniline segisti juuksurile

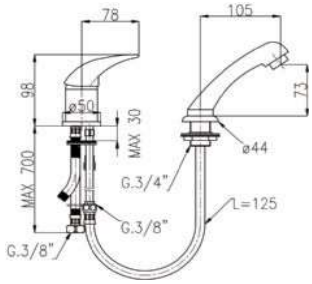

	MP480-10	81.24	PANTHER	**0102288**

Valamukraan Üks kraanivesi

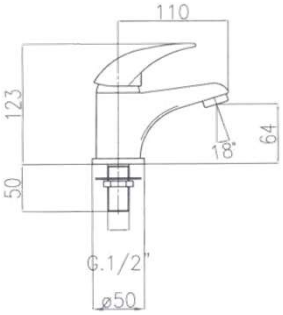

	1092	57.79	PANTHER	**0102110**
		65.08	RING	**0102111**

Köögi valamu kraan ühe vee jaoks

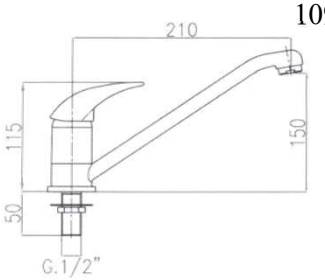

	1094	64.33	PANTHER	**0102107**
		64.33	RING	**0102108**

Köögisegisti väljatõmmatava käsidushiga

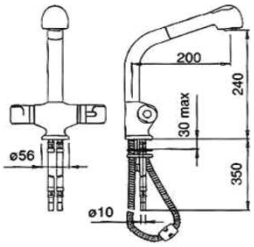

	211.93	**93.50**		**0105005**
		230.51		

Kontaktid: +372 58959360, +371 26377616, estonia@magma.lv, Katrīnas dambis 18A, Rīga, LV-1045

KRAAN HOOVA KÄEPIDEMETEGA

MÜÜK

Valamusegisti

EUR

ZEPHYR 8001

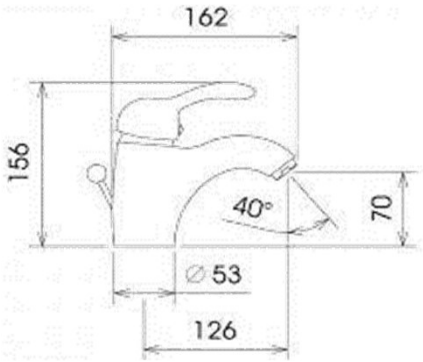

Kroom/matt	49.50	0503016

MÜÜK

40.91

Hulgihind ilma käibemaksuta

Bideesegisti

ZEPHYR 8011

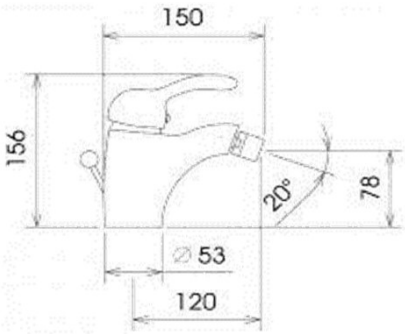

Kroom	41.00	0503029

MÜÜK

33.88

Hulgihind ilma käibemaksuta

Kroom/matt	49.00	0503017

MÜÜK

40.49

Hulgihind ilma käibemaksuta

Vannisegisti koos dušiga

ZEPHYR 8020

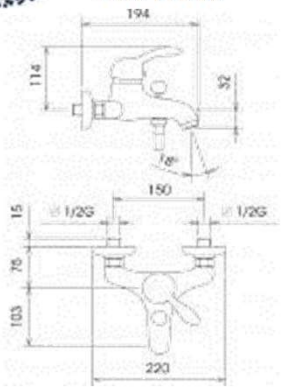

Kroom/puit	69.00	0503018
Kroom/matt	80.00	0503019

MÜÜK

57.02
66.12

Hulgihind ilma käibemaksuta

Valamusegisti

SPLIT 5000

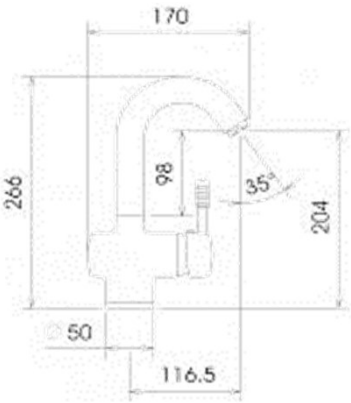

Kroom/matt	51.00	0503013

MÜÜK

42.15

Hulgihind ilma käibemaksuta

KRAAN HOOVA KÄEPIDEMETEGA

Valamusegisti

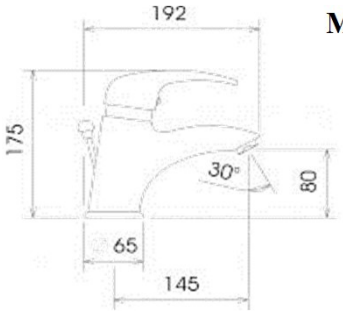

			EUR	
MAXIMA	7000	Kroom/matt	**70.00**	**0503025**

MÜÜK

57.85

Hulgihind ilma käibemaksuta

Bideesegisti

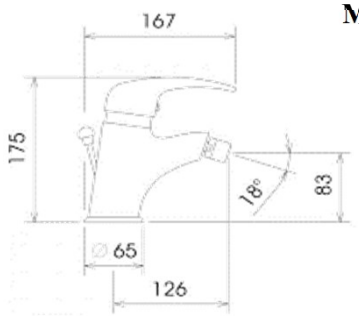

MAXIMA	7010	Kroom	**57.00**	**0503021**

MÜÜK

47.11

Hulgihind ilma käibemaksuta

Vannisegisti koos dushiga

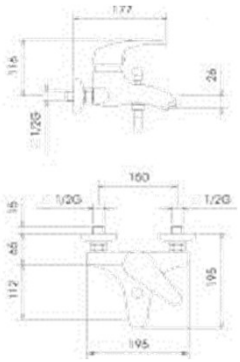

MAXIMA	7020	Kroom	**83.00**	**0503022**

MÜÜK

68.59

Hulgihind ilma käibemaksuta

Valamusegisti

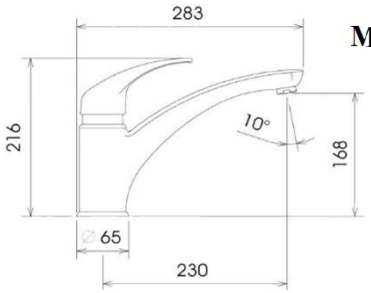

MAXIMA	7100	Kroom/matt	**201.51**	**0503015**

Valamusegisti (piimjas)

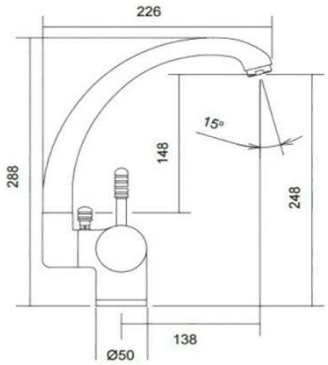

SPLIT	5114	Kroom/matt	**84.00**	**0503014**

MÜÜK

69.42

Hulgihind ilma käibemaksuta

Kontaktid: +372 58959360, +371 26377616, estonia@magma.lv, Katrīnas dambis 18A, Rīga, LV-1045

KRAAN HOOVA KÄEPIDEMETEGA

Valamusegisti

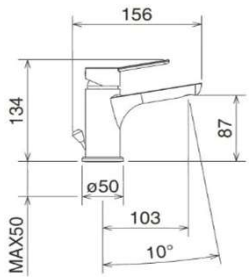

		EUR	
NEW PRO 42001 CS Kroom		**93.14**	**0502203**

Bideesegisti

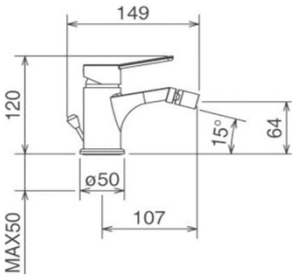

NEW PRO 42011 CS Kroom	**95.22**	**0502204**

Vannisegisti

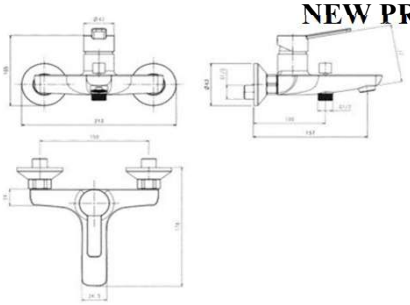

NEW PRO 42020 S Kroom	**129.37**	**0502205**

Dušisegisti

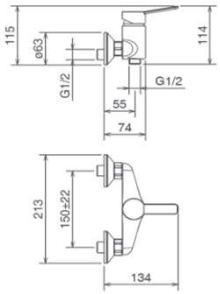

NEW PRO 42030 Kroom	**108.68**	**0502208**

Dushikabiini segisti, peidetud

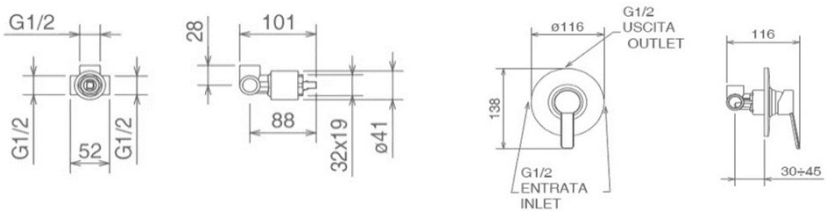

NEW PRO 42050 Kroom	**113.85**	**0502206**

Vannisegisti, peidetud

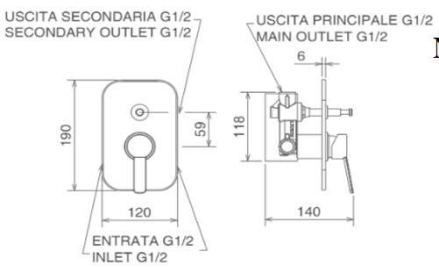

NEW PRO 42050 R Kroom	**168.01**	**0502207**

KRAAN HOOVA KÄEPIDEMETEGA

Vannisegisti koos dushiga

			EUR	
SPLIT	5020	Kroom/matt	65.00	**0503012**

MÜÜK

53.72

Hulgihind ilma käibemaksuta

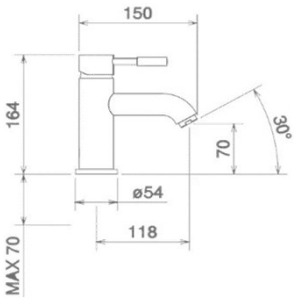

Valamusegisti

TOWER TECH	12001	Kroom	136.61	**0502039**

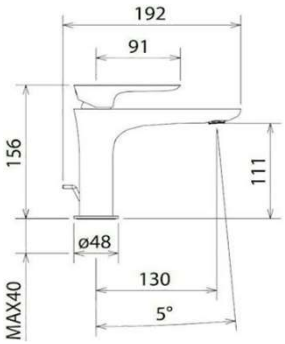

Valamusegisti

LAGHI	44001 TC	Kroom	202.66	**0502086**

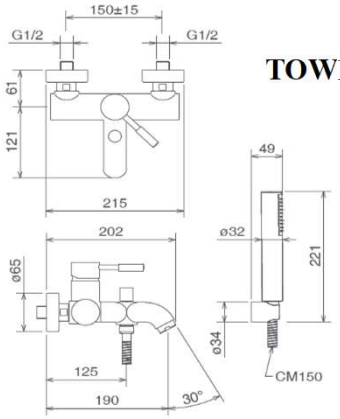

Vannisegisti koos dushiga

TOWER TECH	12019	Kroom	252.79	**0502013**

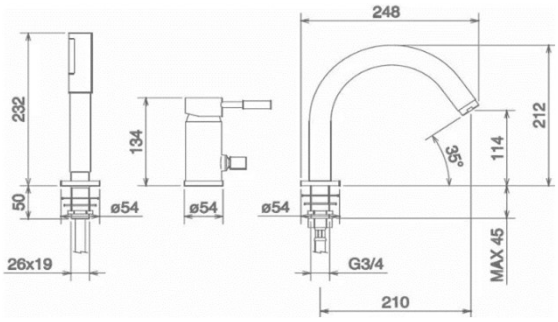

Mullivannisegisti, 3 osast

TOWER TECH	12045EX	Kroom	326.92	**0502053**

Kontaktid: +372 58959360, +371 26377616, estonia@magma.lv, Katrīnas dambis 18A, Rīga, LV-1045

KRAAN HOOVA KÄEPIDEMETEGA

Bideesegisti

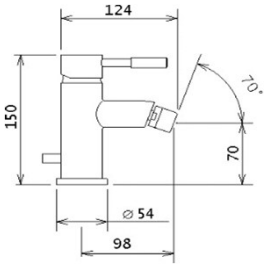

			EUR	
TOWER TECH	12011	HROMS	**138.62**	**0502033**

Köögisegisti

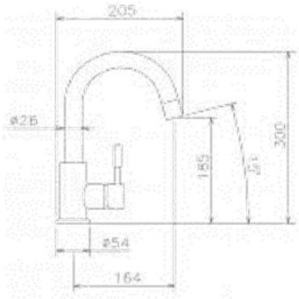

TOWER TECH	12600/28	HROMS	**136.32**	**0502113**

Valamusegisti seinasisene (2 osast)

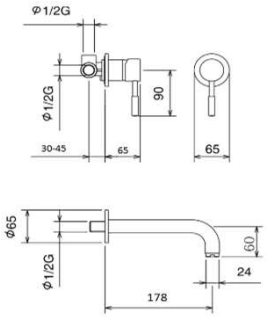

TOWER TECH	12200	HROMS	**159.08**	**0502012**

Köögisegisti

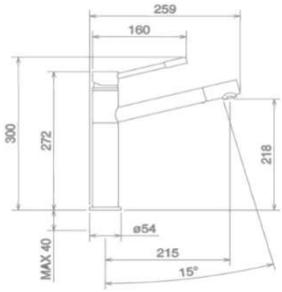

TOWER TECH	12191	HROMS	**206.93**	**0502044**

Dushikabiini segisti, prioletud koos lülitiga

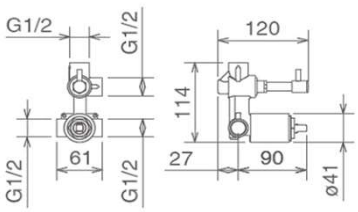

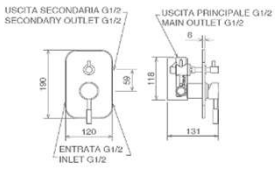

TOWER TECH	12011	HROMS	**138.62**	**0502033**

Dushikabiini segisti

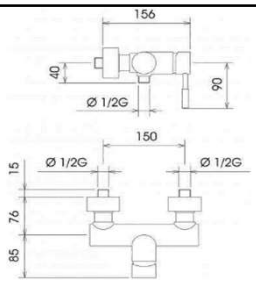

TOWER TECH	12030	HROMS	**146.67**	**0502042**

KRAAN HOOVA KÄEPIDEMETEGA

Valamusegisti põhjaklapiga

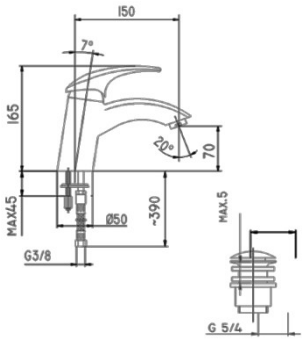

AMETYST 402-815-00 **91.92** **0703004**

Dušisegisti

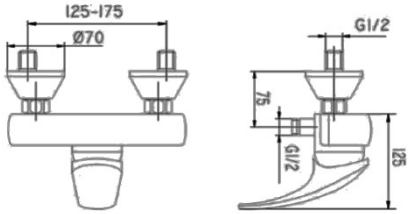

AMETYST 406-010-00 **43.00** **0703003**

MÜÜK

Köögisegisti väljatõmmatava käsidushiga

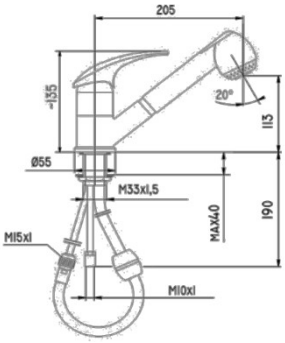

AMETYST 403-110-00 **48.00** **0703041**

MÜÜK

Köögisegisti

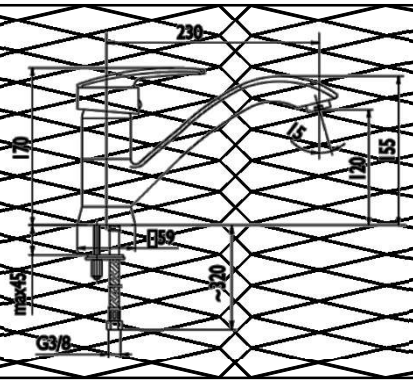

RUBIN 563-915-00 ~~75.68~~ **0703045**

Dušisegisti

RUBIN 566-010-00 **34.00** **0703050**

MÜÜK

Katrīnas dambis 18a, Rīga LV-1045 Tel:67790700, fax:67790714, magma@magma.lv

KRAAN HOOVA KÄEPIDEMETEGA

Köögisegisti

CYRKON 582-712-00 **126.81** **0703020**

Dušisegisti

GRANIT 486-020-00 **39.00** **0703016**

MÜÜK

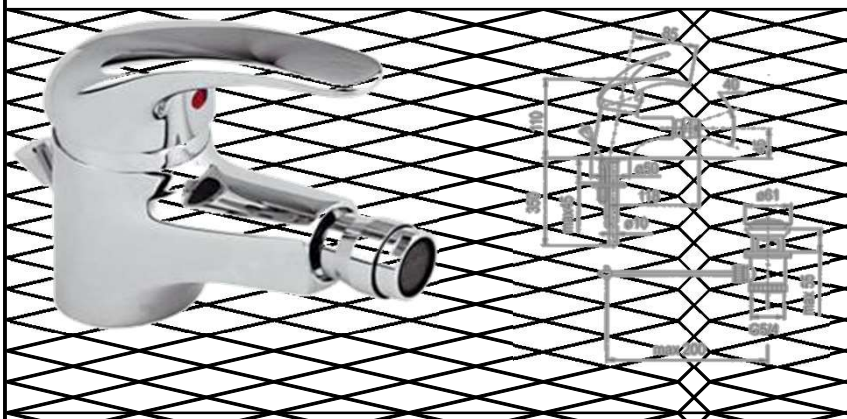

Bideesegisti äravooluga

NEFRYT 507-015-00 ~~44.87~~ **0703038**

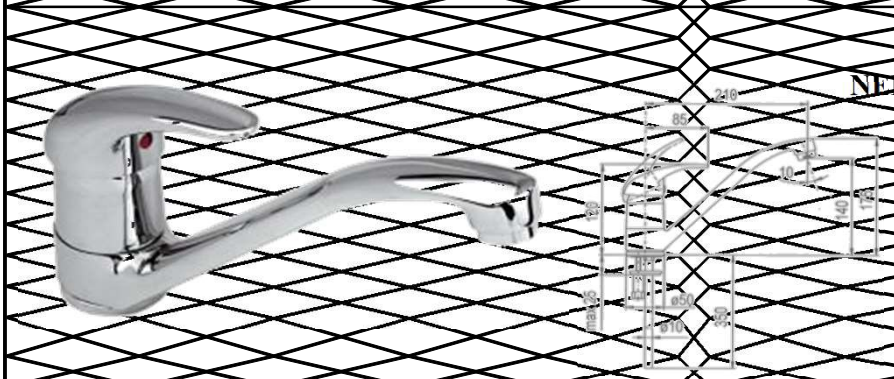

Köögisegisti liikuva jooksutoruga

NEFRYT 503-915-00 ~~48.61~~ **0703035**

Bideesegisti äravooluga

PIRYT 447-045-00 ~~40.15~~ **0703053**

KRAAN HOOVA KÄEPIDEMETEGA

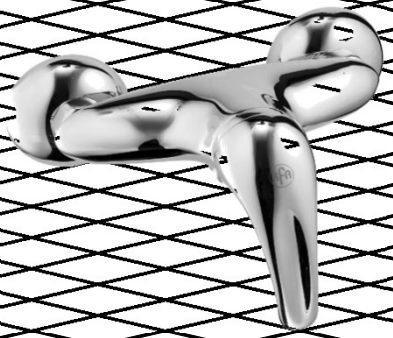

Dušisegisti

PIRYT 446-040-00 **54.85** **0703054**

Vannisegisti ühikava 350 mm jooksutorutiga

PIRYT 448-740-00 **88.25** **0703019**

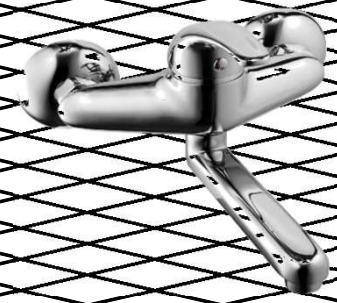

Seinale kinnitatud köögisegisti kraan

PIRYT 440-840-00 **63.01** **0703066**

Seinale kinnitatud köögisegisti kraan

PIRYT 440-940-00 **34.00** **0703056**

MÜÜK

Köögisegisti väljatõmmatava käsidushiga

PIRYT 443-140-00 **46.00** **0703058**

MÜÜK

Kontaktid: +372 58959360, +371 26377616, estonia@magma.lv, Katrīnas dambis 18A, Rīga, LV-1045

KRAAN HOOVA KÄEPIDEMETEGA

Vannisegisti

		EUR	
KWARC	4204-010-00	**71.73**	**0703068**

Valamusegisti põhjaklapiga

KWARC	4202-815-00	**60.02**	**0703067**

Dušisegisti

KWARC	4206-010-00	**54.35**	**0703070**

SEGISTID

			Vannisegisti dushiga
	FS 1135-21	**33.42**	**1102031**
			Vannisegisti kompl.
	FS 1135-300	**40.81**	**1102033**
			Köögisegisti
	FS 1135-5	**21.39**	**1102038**
			Köögisegisti (tila 150 mm)
	FS 1135-51	**21.39**	**1102039**
			Valamusegisti
	FS 1135-6	**20.69**	**1102040**
			Bideesegisti
	FS 1135-8	**20.32**	**1102042**
			Bideesegisti
	FS 1435-8	**10.50**	**1102062**
	MÜÜK		

Kontaktid: +372 58959360, +371 26377616, estonia@magma.lv, Katrīnas dambis 18A, Rīga, LV-1045

SEGISTID

Vannisegisti kompl.

FS 9002-300	300 mm	45.52	**1103031**

Köögisegisti

FS 9002-5	22.77	**1103005**

Segisti (tila 150 mm)

FS 9002-51	25.94	**1103006**

Köögisegisti

FS9002-54	34.09	**1103057**

Bideesegisti

FS 9002-8	11.00	**1103008**

IZPĀRDOŠANA

DOSAATORIGA KRAANID

Dosaatoriga, üks vesi

		EUR	
215/N	9-15 sec.	**92.22**	**0508001**

Dosaator veevooluga

415/SH	9-15 sec.	**74.98**	**0508021**

Pissuaarikraan

420/UR	4-6 sec.	**62.86**	**0508004**
420/SH	9-15 sec.	**59.01**	**0508005**

WC kraan dosaatoriga

310/B 3/4"	4-5 sec.	**76.92**	**0508019**
310/D 1"	4-5 sec.	**81.28**	**0508020**

WC kraan dosaatoriga

315 1"	9-10 sec.	**143.92**	**0508015**

Kontaktid: +372 58959360, +371 26377616, estonia@magma.lv, Katrīnas dambis 18A, Rīga, LV-1045

Pissuaarikraan dosaatoriga, seinasisene

410/UR	4-6 sec.	**80.53**	**0508016**
410/SH	9-15 sec.	**71.93**	**0508018**

WC kraan dosaatoriga

317 1"	4-6 sec.	**148.86**	**0508012**

Dosaator pissuararile, toruga

TE855	4-6 sec.	**57.11**	**1008001**

Peidetav dosaator dushi jooks

TE30	9-15 sec.	**69.09**	**1008002**

Dushi dosaator veevooluga

TE31	9-15 sce.	**60.77**	**1008003**

DOSAATORIGA KRAANID

				Toru kompl. Pissuaarile
			EUR	
	TB1C		**10.48**	**0510004**
				Mansett
	TB2	14x38	**4.73**	**0566001**
				Reguleeritav toru
	330C-B	3/4"x25	**33.33**	**0510008**
	330C-D	1"x30	**36.68**	**0510007**
				Toru
	332C-B	3/4"x25	**25.56**	**0510012**
	332C-D	1"x30	**26.66**	**0510011**
				Dosaatori mehhanism
	215V	4/6 sec.	**34.71**	**0510013**
				Dosaatori mehhanism
	410 V 4/6	4/6 sec.	**40.27**	**0510002**
	410 V 10/15	10/15 sec.	**40.27**	**0510014**
				Dosaatori mehhanism
	310V	4/5 sec	**30.02**	**0510017**
				Kate
	R11		**1.83**	**0510018**
				Dosaatori mehhanism
	TE VI	4/6 sec.	**34.42**	**1010001**
				For art: TE15; TE16; TE53; TE255; TE855
				Dosaatori mehhanism
	TE VI30	10/15 sec.	**36.09**	**1010002**
				For art: TE30 - TE31

Kontaktid: +372 58959360, +371 26377616, estonia@magma.lv, Katrīnas dambis 18A, Rīga, LV-1045

SENSORIGA SEGISTID

EUR

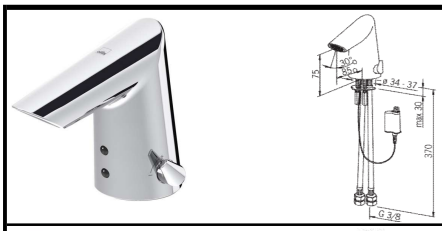

Valamusegisti, kontaktivaba
(6V patarei, paigaldus seinale)

ORAS OPTIMA 130103019 **218.03**

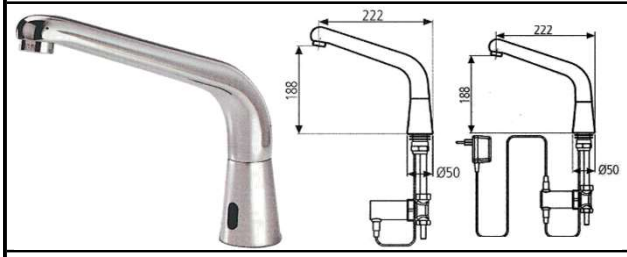

Valamukraan pööratava jooksutoruga, kontaktivaba
(9V patarei, paigaldus seinale)

DOLPHIN LB 1040 T 270160 **174.85** **1508001**

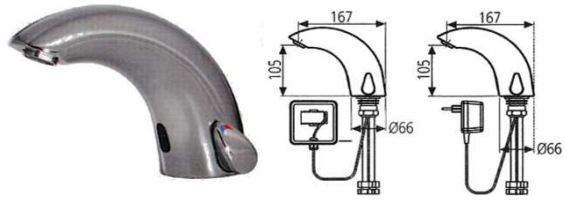

Valamusegisti, kontaktivaba
(9V patarei monteeritud korpusesse)

SWAN 1000 B 252300 **179.99** **1508003**
(220V › 9V transformaatoriga)

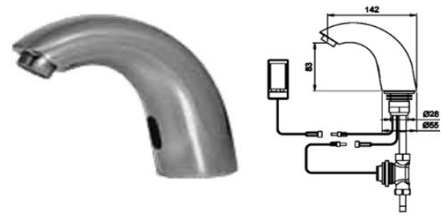

Valamukraan, kontaktivaba
(9V patarei paigaldus seinale)

EASY B 246010 **146.05** **1508011**

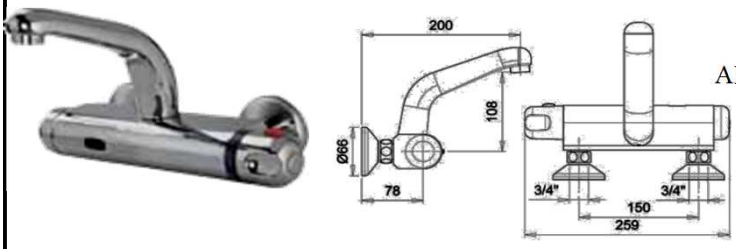

Segisti seinale, termostaadiga, kontaktivaba
(9V patarei monteeritud korpusesse)

APOLLO 1000 T
314200 **241.70** **1508015**

Puutetundlik elektrooniline valamukraan

TUBULAR
350700 **146.05** **1508020**
(9V patarei paigaldus seinale)

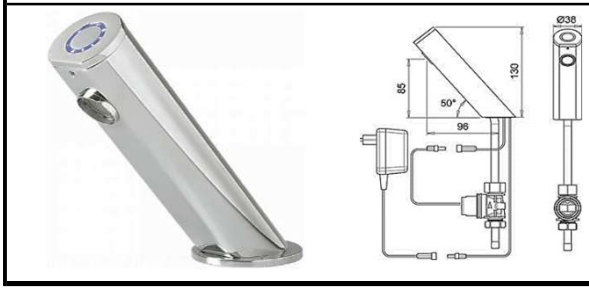

Puutetundlik elektrooniline valamukraan

TOUCH 225500 **120.34** **1508021**
(9V patarei paigaldus seinale)

SENSORIGA SEGISTID

EUR

Puutetundlik elektrooniline valamukraan

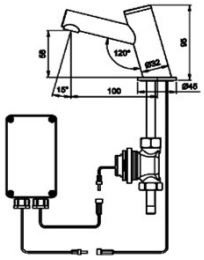

PERFECT TIME B 220100 **87.42** **1508014**

(9V patarei paigaldus seinale)

Kontaktivaba dushikraan

(9V patarei monteeritud korpusesse)

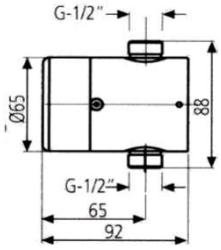

NEPTUNE 1011 B 610261 **113.14** **1508005**

Iebūvējams dušas krāns ar termostatu

(9V baterija krāna korpusā)

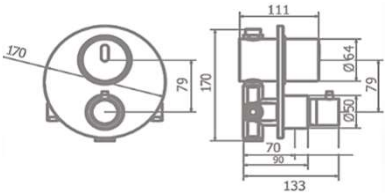

NEPTUNE 1041 T 612241 **262.27** **1508019**

Puutetundlik elektrooniline dushikraan

(9V patarei monteeritud korpusesse)

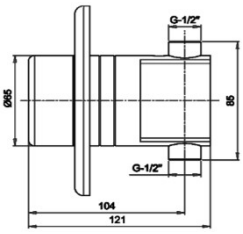

PERFECT TIME SH 1031 613700 **133.71** **1508017**

Kontaktivaba dushikraan. Seinasisene

(9V patarei monteeritud korpusesse)

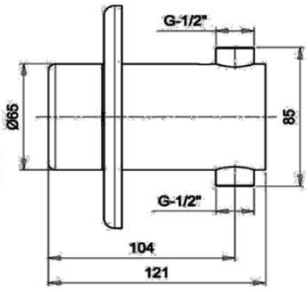

NEPTUNE 1031 613200 **149.14** **1508013**

Pissuaari kraan

(9V patarei monteeritud korpusesse)

JUPITER 1031 134510 **159.42** **1508012**

Kontaktid: +372 58959360, +371 26377616, estonia@magma.lv, Katrīnas dambis 18A, Rīga, LV-1045

SEGISTI SISUD JA SÕELAD (AERAATORID)

	EUR			
		Südamik 35 mm (KLUDI)		
	19.61	75 605 00-00		**0810040**
		Südamik 35 mm		
	11.19	1130		**0110103**
		Südamik 35 mm		
	11.19	1140		**0110104**
	7.07	1140 SEDAL		**7110083**
		Südamik 35 mm (SEDAL)		
	7.14	1130 SEDAL		**7110056**
		Südamik 40 mm (SEDAL)		
	9.79	0200 SEDAL		**7110057**
		Südamik 40 mm		
	14.69	0201		**0110107**
		Südamik 40 mm		
	14.69	0200		**0110121**
		Südamik (Hiina)		
	4.40	FC1101/35		**1110031**
	4.40	FC1101/40		**1110037**
		Südamik (Hiina)		
	4.40	FC1002/35		**1110030**
	4.40	FC1002/40		**1110034**
		Südamik 25 mm		
	12.96	SQ200/15		**0110203**
		Südamik 35 mm		
	23.94	FC1962/35		**7110068**
		Südamik 40 mm STSR		
	9.76	ST115		**7110081**
		Südamik (Itaalia), kaks lõime		
	3.57	671	1/2"	**0110010**
		Südamik (Itaalia)		
	3.37	671-E	1/2"	**0110086**
		Südamik keraamiline		
	8.16	058	1/2"	**0110012**
	3.92	**RMG058**	**1/2"**	**7110005**
		Südamik		
	2.43	672	3/8"	**0110011**
	0.68	**FC2102**	**3/8"**	**1110025**

		Sõel sk (2053)		
	5.74	RMG2053		**7110092**
		Sõel vk		
	3.97	508 SLC	24x1	**2010008**
		Sõel sk		
	3.97	512 SLC	22x1	**2010007**
		Sõel vk "Coin Slot"		
	2.23	508 NP	24x1	**2010006**
		Sõel sk		
	1.07	512 PL	22x1	**7110069**
	512 ECO			*Sõel sk*
	4.32	4.5 l/min	22x1	**2110017**
	4.32	6 l/min	22x1	**2110016**
	1.23	8 l/min	22x1	**2110015**
	2.36	10 l/min	22x1	**2110014**
		Sõel vk		
	1.07	508 PL	24x1	**7110055**
	508 ECO			*Sõel vk*
	4.13	4.5 l/min	24x1	**2110011**
	4.13	6 l/min	24x1	**2110010**
	4.13	8 l/min	24x1	**2110009**
	1.23	10 l/min	24x1	**2110008**
		Sõel vk		
	2.31	506 (hroms)	28x1	**0110141**
	1.81	508 (hroms)	24x1	**0110100**
	6.93	506 (zelts)	28x1	**0110201**
	6.50	508 (zelts)	24x1	**0110199**
	5.89	508 (13100)	18x1	**0110185**
		Sõel sk		
	1.77	512 (hroms)	22x1	**0110101**
	5.97	512 (zelts)	22x1	**0110200**
	5.38	512 (13600)	20x1	**0110186**
	7.34	512 (13700)	16x1	**0110190**
		Sõel bideesegistile		
	7.51	510 (hroms)		**0110131**
	16.23	510 (zelts)		**0110136**
	12.52	510 (futurist)	18x1	**0110187**
		Sõel LED		
	6.05	FX508 LED		**4810016**
		MÜÜK		
	505	*Segisti tagasilöögiklapp*		
	3.44			**7110001**
	507 ECO	*Veevoolu vähendaja*		
	6.54	6 l/min		**2110007**
	2.06	8 l/min		**2110020**

SEGISTI SISUD JA SÕELAD (AERAATORID)

	EUR			
		Segisti otsik kahe režiimiga		
	5.45	03630 NEW 15 cm		**2010005**
		Segisti otsik kahe režiimiga		
	3.02	03630 Universāls		**2010003**
	1.86	672/10	*Nupp ABS*	**0110013**
	3.06	672/30	*Nupp ORCHIDEA*	**0110015**
	3.19	672/40	*Nupp TRICORNO*	**0110016**
	2.88	050	*Nupp LIBERTY*	**0110033**
	1.13	052	*Nupp segistile*	**0110034**
	4.23	**RMG10**	***Nupp (MAGMA)***	**7110003**
	1.35	FDH0039	*Nupp (Hiina)*	**1110021**
	4.87	**RMG11**	***Nupp (MAGMA)***	**7110009**
	7.80	MG 035	40 mm	*Nupp JUPITS* **7110053**
	9.96	1100	hroms	*Nupp PANTHER* **0110102**

	EUR			
	9.96	1108		*Nupp RING* **0110111**
	10.29	MGMED	40 mm	*Nupp LG* **7110071**
	3.86	MG64	35 mm	*Nupp VENERA* **7110073**
	5.62	MG 008	35 mm	*Nupp SATO* **7110049**
	5.62	MG 049	35 mm	*Nupp URANS* **7110050**
	7.80	MG 049	40 mm	*Nupp URANS* **7110054**
	1.42	MGREZ VĪTNE		*Kinnitus* **7110100**
	13.00	FXP0043		*Köögisegisti kinnituskomplekt* **1110043** ***mixer MG2056 and MG2057***
	4.54	FXP0092		*Köögisegisti kinnituskomplekt* **7110014**
	3.36	0114/A		*Köögisegisti kinnituskomplekt* **0110035**
	6.93 5.78	0115/A 0116/A	70 mm 110 mm	*Köögisegisti kinnituskomplekt (5E)* **0110159** **0110165**
	1.59	FXP0090		*Köögisegisti kinnituskomplekt* **1110024**
	1.59	FXP0091		*Köögisegisti kinnituskomplekt* **1110011**

Kontaktid: +372 58959360, +371 26377616, estonia@magma.lv, Katrīnas dambis 18A, Rīga, LV-1045

SEGISTI SISUD JA SÕELAD (AERAATORID)

Mutrid, kompl.

		EUR	
Labais	R10251	6.60	**0110155**
Kreisais	MG R10251	4.10	**7110065**

Mutter

R11851 7.95 **0110181**

Ilu rõngas segistile seeria 62

RMG62 0.94 **7110016**

Suunaja kang vannisegistile

0518/A (met) 5.11 **0110054**

Suunaja kang vannisegistile MG2134

REZMG213 9.85 **7110045**

Suunaja kang vannisegistile

0519 4.38 **0110048**

Suunaja kang vannisegistile

0520 2.46 **0110074**

Suunaja

1050-MEH 17.16 **0110137**

Suunaja

1050-MEH F 7.07 **1110040**

Suunaja

1064-MEH 8.46 **0110158**

Suunaja Futurist

13001 11.48 **0110195**

Ekstsentrikute kompl

655/40 (HR)	4.54	**0110060**
655/40 (mat)	4.99	**0110170**

Ekstsentrikute kompl

	EUR	
655/50	5.03	**0110032**

Ekstsentrikute kompl

655/60	6.42	**7110007**
maalatud kaal: 181 gr		
655/92	10.33	**7110046**
maalatud kaal: 261 gr		

Ekstsentrikud

FTP0052 34.31 **1110036**

Ekstsentrikud (pikkus 60 mm)

655/55 25.84 **0110076**

Dushitoru

590 12.38 **0110001**

Garums 115 cm

Dushipea dushitorule

740 2.56 **0110049**

Tagasilöögiklapp segistile

505 2.71 **7110015**

Pagarinošā daļā, jaucējkrāniem 2090/2095 garums 100 CM

REZMG2295 19.93 **7110102**

Hoidik (kahekordne)

715/20 11.34 **0110038**

SEGISTI SISUD JA SÕELAD (AERAATORID)

RMG2056/D *Duša jaucējkrānam MG2056*

	15.00	**4839048**

RMG2057/D *Duša jaucējkrānam MG2057*

	13.00	**4839049**

655/J *Jooksutoru köögisegistile*

RMG061

	EUR	
14x140	5.33	**0110045**
14x162	7.19	**0110061**
18x150	6.12	**0110004**
18x200	7.66	**0110005**
18x150	7.42	**7110008**

655/S *S jooksutoru*

14x160	5.59	**0110044**
18x200	6.12	**0110006**
18x300	12.58	**0110007**

S jooksutoru

RMG060 **F (18x300)** 5.62 **1110009**

655/U *U jooksutoru*

18x200 6.12 **0110008**

075 *S jooksutoru, kõver*

200 mm	26.88	**0110123**
200 F	8.63	**1110033**
300 F	12.22	**1110032**
200 NT	5.45	**7110079**
300 NT	5.68	**7110078**

068 *S jooksutoru, lame*

150 mm	16.63	**0110132**
200 mm	21.48	**0110097**
300 mm	23.64	**0110098**
200 F	8.63	**1110027**
300 F	12.23	**1110028**
200 NT	5.45	**7110076**
300 NT	5.68	**7110077**
350 NT	7.81	**7110091**

055 *Jooksutoru segisti 3255, 6255*

KROOM 233x165xØ24 10.88 **7110067**

RMG02555 IZT *Jooksutoru segisti MG2555*

KROOM 210x180xØ24 14.69 **7110090**

070 *Jooksutoru köögisegistile*

MATĒTS 180x130xØ25 9.99 **0110189**

404/C *Jooksutoru valamusegistile*

18.77 **0510003**

Kontaktid: +372 58959360, +371 26377616, estonia@magma.lv, Katrīnas dambis 18A, Rīga, LV-1045

MAGMA SIA

DUSHIVOOLIKUD

Müügihind koos käibemaksuga

FLEXTON DOCCE INTELLIGENTI

FLEXTON

01001 (200) BL	*Topeltspiraaliga, koonus, kroom*	**6.80**	**0410040**
01001 (200)	*Topeltspiraaliga, koonus, kroom*	**8.50**	**0410005**
01001 (150) BL	*Topeltspiraaliga, koonus, meeterkeemega*	**5.40**	**0410038**

FLEXTON

01001 (150)	*Topeltspiraaliga, koonus,, 1/2"x3/8"IV*	**28.20**	**0410021**
01001 (200)	*Topeltspiraaliga, koonus,, 1/2"x3/8"IV*	**34.10**	**0410022**

FLEXTON

01003 (150)	*Topeltspiraaliga, köögisegistile,, 1/2"x3/8"ĀV*	**18.07**	**0410018**
01003 (200)	*Topeltspiraaliga, köögisegistile,, 1/2"x3/8"ĀV*	**26.73**	**0410019**

FLEXTON

01006 (200)	*Topeltspiraaliga*	**6.20**	**0410012**

FLEXTON

01010 (200)	*Tavalise spiraaliga, koonus*	**6.10**	**0410015**

FLEXTON

1014 (150)	*Tavalise spiraaliga*	**4.00**	**0410013**
01014 (150) BL	*Tavalise spiraaliga, ühe meeterkeermega*	**3.90**	**0410036**
1014 (150)	*Tavalise spiraaliga, kahe meeterkeermega*	**3.70**	**0410011**
01014 (150) BL	*Tavalise spiraaliga, kahe meeterkeermega*	**4.10**	**0410035**
01014 (200)	*Tavalise spiraaliga*	**5.80**	**0410016**

KLUDI

6105505-00 (125)	*Plastikust, kaks koonust, "Logoflex*	**14.64**	**0810010**
6105605-00 (160)	*Plastikust, kaks koonust, "Logoflex*	**9.48**	**0810001**
6105705-00 (200)	*Plastikust, kaks koonust, "Logoflex*	**11.29**	**0810013**

NICOLL

0407420 (160-200)	*Topeltspiraaliga, pöörleva koonusega*	**40.90**	**1210002**

FLORY

108 (150)	*Tavalise spiraaliga(kroom)*	**3.47**	**1110004**

FLEXTON

710/10 (150)	*PVC valge*	**5.72**	**0110077**

"BL" : pakendis

Topeltspiraal

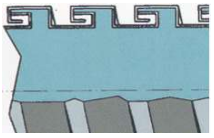

Tavaline spiraal

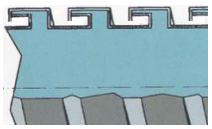

DUSHIOTSIKUD

Müügihind koos käibemaksuga

00010 EUR *Bigmama*
D11 cm
Kroom 23.80 **0439070**

00053 *Twister Happy*
D6 cm
Kroom 9.99 **0439021**

00054 *Twister - 3*
D6 cm
Kroom 13.48 **0439022**

00098 *Cobra - 1 Big*
D6.5 cm
Kroom 9.99 **0439004**

003L2CR *OAK*
Kroom 22.35 **0439060**

00511 EUR *Liberty*
Valge/kroom D7 cm
36.72 **0439085**

RU1070
D2.5 cm
Kroom 5.49 **0139030**

D.5.10 *Juuksuritele*
D2.5 cm
Kroom 24.06 **0139035**

00S29 *NORMALE*
D6.2 cm
Kroom 11.39 **0439086**

00H59 *NORMALE*
D20 cm
Kroom 244.44 **0439033**

00H91 *LIBERTY*
D20 cm
Kroom 133.11 **0439054**

00H99 *LIBERTY*
D30 cm
Kroom 256.41 **0439051**

00H74 *PRISMA PIU*
D20 cm
Kroom 35.57 **0439052**

740
D9 cm
Kroom 3.40 **0110049**

Kontaktid: +372 58959360, +371 26377616, estonia@magma.lv, Katrīnas dambis 18A, Rīga, LV-1045

DUSHIOTSIKUD JA HOIDIKUD

Müügihind koos käibemaksuga

Dušipea (messing)
FX19139
19 cm **36.55** **1139018**

Dushipea kinnituskronstein
8200
20 cm **29.27** **0439046**

Dushipea kinnituskronstein
90000
20 cm **21.54** **0439047**

Dushipea kinnituskronstein
FX94000
15 cm **17.02** **4839042**

Dushipea kinnituskronstein
9F000
30 cm **70.47** **0439058**

Dushipea kinnituskronstein (vertikaalne)
73000
30 cm **119.37** **0430099**

Dushipea kinnituskronstein
7G000
30 cm **42.46** **0439083**
35 cm **45.90** **0439084**
40 cm **48.20** **0439048**

Dushipea kinnituskronstein, vertikaalne (40 cm)
9G000
20 cm **54.36** **0439066**
30 cm **58.52** **0439059**

2580

Dušihoidik plastic
HROMS **4.05** **0139007**

F4000

Läbikäidava dušipea hoidik messing
HROMS **13.55** **0439044**

A8000

Dušihoidik messing
5.28 **0439016**

F5000

Läbikäidava dušipea hoidik messing
1/2"x1/2 **24.06** **0439049**

F7000

Dušivooliku ühendus dušipea hoidikuga messing
1/2"x1/2 **45.18** **0439080**

6054705-00

Voolikuühendus dušipea hoidjaga messing
1/2"x1/2 **22.57** **0839034**

02028

Nurga üleminek dušivoolikule, 30° messing
1/2"x1/2 **6.32** **0439075**

Diverter
MG589

9.92 **7110004**

Mehhanism lüliti jaoks MG-589
MG589-MEH
3.16 **7110075**

Diverter
589F
5.78 **1110007**

823-122-00

Diverter
8.99 **0710006**

DUSHILIFTID

Hulgihind koos käibemaksuga

EUR

Dušilift " ZENTA " DUAL SHOWER
KLUDI
6167705-00 **520.46** **0830035**

Dušilift, kompl. "ZENTA"
KLUDI
6063005-00 **80.74** **0830031**

Dušilift "A-QA" 90 CM
6572005-00 **88.07** **0830038**

Dušilift
12000 **19.99** **0430002**
Stienis plakans 60 cm

EUR

Dušilift
koos seebihoidja
15000 **19.00** **0430009**

Kontaktid: +372 58959360, +371 26377616, estonia@magma.lv, Katrīnas dambis 18A, Rīga, LV-1045

DUSHILIFTID

Hulgihind koos käibemaksuga

Dušilift, kompl. "Bali" Ø18-Twister happy kroom / kuld

32053 **36.00** **0430086**

MÜÜK Hulgimüügihind

Dušilift, kompl. "Onda reflex" Ø25-Space age 80 cm

2B043 **48.00** **0430088**

MÜÜK Hulgimüügihind

Dušilift, kompl. "Hawaii" Ø25-PASCAL

EUR

26239B10 **15.00** **0430067**

MÜÜK Hulgimüügihind

Dušilift, kompl. "Hawaii" Ø25-BIMBO

26225B30 **20.00** **0430066**

MÜÜK Hulgimüügihind

ŠIFOONID

			EUR	
				Valamusifoon
1,1/4"x32	0201284	4.20		**1250049**
1,1/4"x40	0201285	4.20		**1250050**
1,1/2"x40	0224287	4.12		**1250052**
				Valamusifoon
1,1/4"x32	0201270	3.08		**1250001**
1,1/2"x40	0224193	3.18		**1250010**
				Valamusifoon klapiga
1,1/4"x32x65	0201247	8.37		**1250058**
				Valamusifoon
1,1/4"x32	0202014	5.94		**1250002**
	EASYPHON			
1.1/2"x40	0202075	7.27		**1250019**
	EASYPHON			*Valamusifoon klapiga*
1.1/4"x32	0202122	10.22		**1250025**
1.1/4"x40	0202138	10.24		**1250015**
1,1/2"x40	0224217	10.58		**1250040**
				Valamusifoon pesumasinaühendusega
1,1/4"x1,1/4"	0201302	5.97		**1250044**
1,1/4"x1,1/2"	0201303	5.98		**1250045**
1,1/2"x1,1/2"	0224360	6.42		**1250016**
				Valamusifoon pesumasinaühenduse ja äravooluga
1,1/2"x65	0202071	9.93		**1250046**
				Sifons izlietnei bez noteces ar nobīdi (teleskopisku)
11/4x32	NHC_633K	21.00		**8240005**
				Valamusifoon
1,1/2"x40	0204460	5.77		**1250030**

Kontaktid: +372 58959360, +371 26377616, estonia@magma.lv, Katrīnas dambis 18A, Rīga, LV-1045

ŠIFOONID

			EUR	
Kaksiksifoon pesumasina ühendusega				
1,1/2"x40	0204981	7.91	**1250012**	
Määra sifooni seoses viivitusega				
1.1/4"x1/4"	0201011	7.67	**1250062**	
Määra sifooni seoses viivitusega				
1.1/2"x1/2"	0204183	6.41	**1250061**	
Ülevool köögivalamule				
1,1/2"x70	0204015	8.37	**1250017**	
1,1/2"x114	0204123	16.52	**1250055**	
Ülevool köögivalamule Ø115				
1.1/2"x115	EDVA130	15.35	**1250042**	
Ülevool köögivalamule				
1,1/4'	0201152	9.11	**1250043**	
Ülevool köögivalamule i Ø114, universāla				
1,1/2"x114	0224506/1	26.05	**1250068**	
Valamusifoon ülevooluga Ø70				
1,1/2"x70	0204315	11.49	**1250018**	
Kaksiksifoon pesumasina ühendusega				
1,1/2"x50	33 120 ED70440	23.76	**6850013**	
Valamusifoon				
1,1/2"x50	31 206 EM26451	6.83	**6850014**	
Valamusifoon äravooluga				
1,1/2"x40/50x70	ED20451	9.71	**6850005**	
Valamusifoon pesumasinaühendusega				
1,1/2"x40/5(	31 209 EM36451	8.09	**6850004**	
Valamusifoon pesumasinaühendusega äravooluga				
1,1/2"x40/50x70	ED30451	9.77	**6850009**	

0224506/1 0204123 0201152

EDVA130

VANNIŠIFOONID

			EUR	
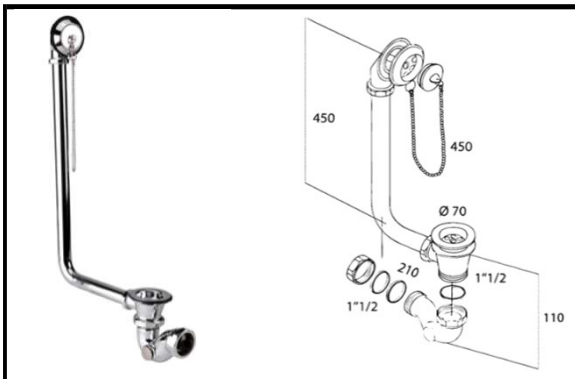				*Vannisifoon ketiga (kroom)*
	1,1/2"x40	0505040	164.13	**1240004**
				Vannisifoon autom. "EASYBAIN"
	1,1/2"x40x70	0203617	37.10	**1250056**
				trossi pikkus 100 cm
	1.1/2"X40/50	0203618	49.73	**1250011**
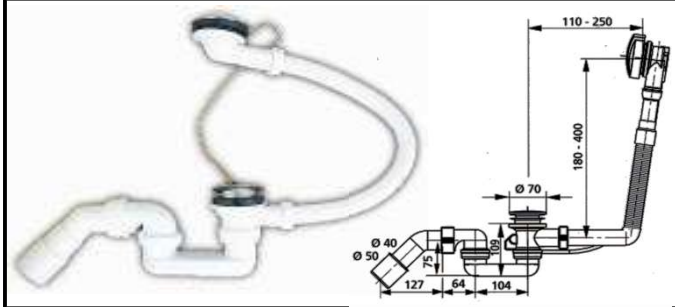				*Vannisifoon*
	1,1/2"x40/50	0203562	12.63	**1250014**
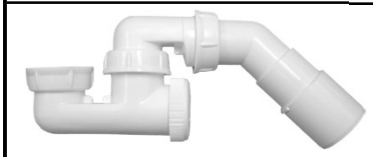				*Trapp vannisifoonile, toruga*
	1,1/2"x40/50	0203059	8.61	**1250032**
				Trapp sifoonile
	1,1/2"x11/2"	0203011	4.51	**1250060**
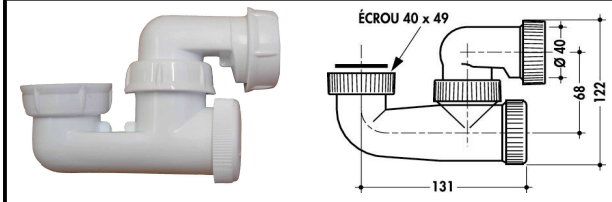				*Sifoon koos revisjoniga*
	1,1/2"x11/2"	0203008	8.60	**1250013**
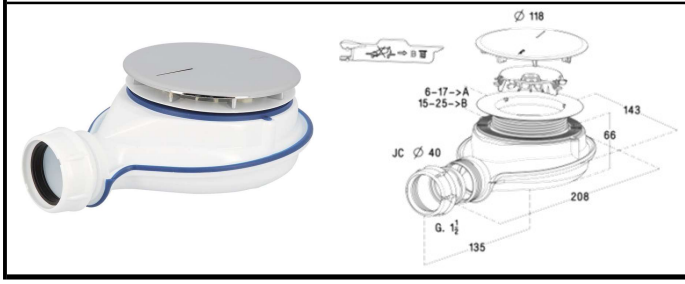				*Dushialuse sifoon (magnetiline)*
	1,1/2"x40	0205800	37.65	**1250066**

Kontaktid: +372 58959360, +371 26377616, estonia@magma.lv, Katrīnas dambis 18A, Rīga, LV-1045

DUSHIALUSE ŠIFOONID

			EUR	
Dushialuse sifoon dekoratiivsulguriga Ø90	1,1/2"x40/50	0205703	49.91	**1250039**
Dushialuse sifoon sulguriga Ø70	1,1/2"x40/50	0205374	11.07	**1250034**
Dushialuse sifoon autom. sulguriga "Cloc-Clic"	1,1/2"x40/50	0205458	49.48	**1250051**
Dusialuse sifoon messingsulguriga kroomsulguriga Ø 112	Ø90x40/50	0205240	31.10	**1250008**
Dushialuse sifoon dekoratiivsulguriga Ø74	Ø50-60x40/50	0205376	22.61	**1250027**
Dushialuse sifoon dekoratiivsulguriga kroom Ø 90	Ø60x1,1/2"	0205301	11.51	**1250033**
Dushialue sifoon dekoratiivsulguriga kroom Ø120	Ø90x1,1/2"	EWC0850	18.66	**6850007**
Sifons dušas paliktnim,zemais	90/40	EWCN942	29.50	**6850041**
Dushialuse sifoon		SIBH208	13.09	**1250064**

ŠIFOONID, RENNID

				EUR	
					Pesumasina sifoon
			EPVN000	6.90	**6850006**
					Pesumasina sifoon
			EPVP000	3.82	**6850022**
					Šļūtenes savienojums (taisnais)
DN50	8-25mm		UZ50000	4.72	**6850028**
					Šļūtenes savienojums (leņķa)
DN50	19-21mm		UZ50R00	4.72	**6850029**
					Veļasmašīnas līkums
	10-16 mm		EPP1230	1.46	**6850030**
	18-23 mm		EPP1200	1.46	**6850031**
					Sifons veļas mašīnai ar 2 štuceriem
DN32	10-16/18-23		EPT3300	9.72	**6850039**
DN32	18-23 mm		EPT3200	9.72	**6850038**
					Seinasisene pissuaari sifoon horisontaalse väljundiga
DN50/40	31 407		ESO0550	23.21	**6850002**
					Seinasisene pissuaari sifoon vertikaalse väljundiga
DN50/40	31 405		ESO0551	23.21	**6850001**
					Pisuāra sifons E vaida
DN40			ESO0341	9.64	**6850042**
					Seinasisene pesumasina sifoon kroomitud ühendusega
3/4"-1"x40/50	31 603		EPPC450	6.94	**6850003**
					Renn (roostevaba teras)
	SZA5650	655 mm		102.79	**6850021**
	SZE2850	855 mm		117.97	**6850020**

Kontaktid: +372 58959360, +371 26377616, estonia@magma.lv, Katrīnas dambis 18A, Rīga, LV-1045

ŠIFOONID

EUR

Valamusifoon "KLUDI"

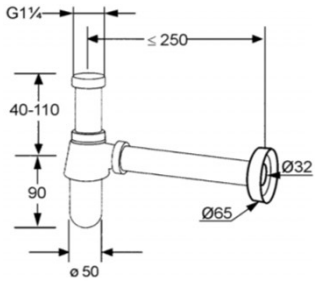

1,1/4"x32	HROMS	1010505-00	25.52	**0840017**
1,1/4"x32	BALTS	1010536-00	39.22	**0840002**

Torusifoon ruumisäästev

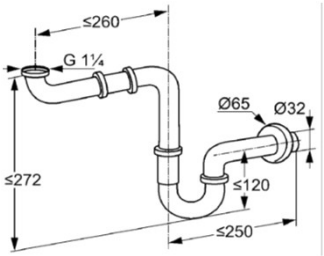

1,1/4"x32	1025505-00	46.69	**0840018**

Valamusifoon "KLUDI"

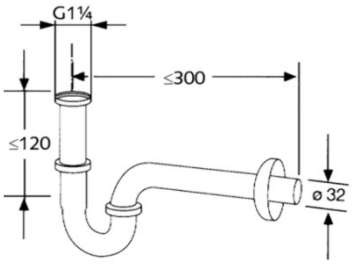

1,1/4"x32	1026505-00	26.32	**0840016**

Bideesifoon "KLUDI"

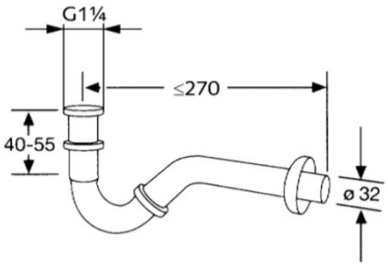

1,1/4"x32	1031105-00	26.21	**0840014**

Valamusifoon

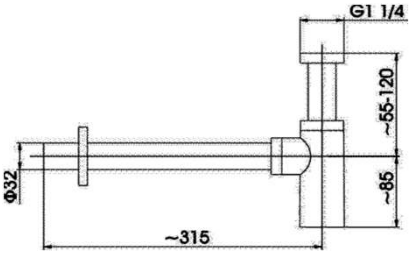

1.1/4"X32	MISIŅŠ	600-004	27.54	**7140001**

ŠIFOONID

				EUR	
Valamusifoon					
1,1/4"x32	Tsink/alu	110Z	14.26	**0340006**
Valamusifoon äravooluga					
1,1/4"x32	Tsink/alu	112Z	16.01	**0340000**
Bideesifoon					
1,1/4"x32	Messing	120	20.66	**0340009**
Valamusifoon äravooluga					
1,1/4"x32	Messing	122	22.86	**0340010**
Valamusifoon					
1.1/4"x32	Messing	1025005-00	16.48	**KLUDI 0840015**
Lisarõngas äravoolule					
		0403069	18.20	**1245006**

Kontaktid: +372 58959360, +371 26377616, estonia@magma.lv, Katrīnas dambis 18A, Rīga, LV-1045

TRAPID

MAGMA SIA

			EUR	
Põrandatrapp hüdroisolatsioon				
	SFH10INCEX		99.86	1250067
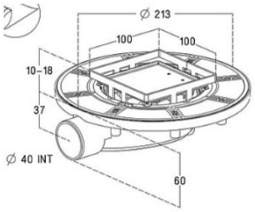				
Trapp, otse				
	100x100x50	SIHJ10I	12.48	1250037
Trapp, nurk				
	100x100x50	831	4.34	1750001
Trapp, otse				
	100x100x50	830	4.06	0350010
	150x150x50	830	4.96	0350011
Messingtrapp kroomrestiga, otse kroomvõre				
	100x100x1,1/4	917	26.42	0140005
Messing-ühendus trapile				
	1,1/4"x60	918	2.62	0140006
Messing-trapp vannisifoonile				
	1,1/2"	907	7.20	0140003
Trapp, otse				
	150x150/110	832	18.32	1750003
Trapp, nurk				
	150x150/110	832	18.24	1750004
Trapp, otse				
	150x150/110	60	8.03	7850001

			EUR	
Trapp, nurk				
	150x150/110	61	10.74	7850002
Trapp, otse				
	92604/46			
	120x120/50		24.87	1750007
Trapp, nurk				
	92604/47			
	120x120/50		26.53	1750006
Trapp(kuiv) horisont.				
	100x100/50			
	SI50C01		14.99	6850018
Trapp, otse				
	100x100/50			
	SI5PC01		14.99	6850019
Trapp, nurk				
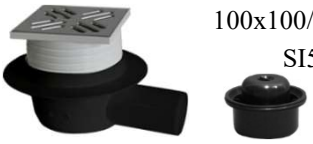	100x100/50			
	SI50C01UNI		19.72	6850023
Trapp vihmaveele				
	DN110	9200	11.00	1767003
Vihmaveerenn 1000mm x 130 mm				
	99101			
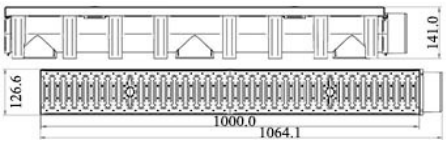			23.80	1767004
Muhv vertikaalne				
	99102		6.33	1767005
Kanali toru siiber				
	99103		6.29	1767006
Trapu reste, nerūs.tērauds.				
	NSI50C0	100x100 mm	4.90	6850036
	NSIA0C0	150x150 mm	12.15	6850037
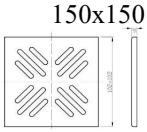				

VALAMU ÄRAVOOLUD

Äravool+ ülevool "Cloc-clic" universaalne

		EUR	
1,1/4"x65x50(max)	12500UNIVE	20.97	**0745001**

Ülevool "Cloc-clic", ülevooluga

1,1/4"x65x60(max)	600-352	18.43	**1445001**

Messing-äravool, madal

1,1/4"x65x15	201	4.99	**0345000**
1.1/2"x80x15	201	4.11	**7445001**

Messing-äravool, kõrge ülevooluga

1,1/4"x63x50(max)	1042705-00	16.65	**0845003**

Messing-äravool, ilma ülevooluga

1,1/4"x64x(29-50)	1042105-00	27.60	**0845002**
1,1/4"x64x(8-22)	1042205-00	114.24	**0845004**

Äravool

1,1/4"x63	655/95	9.72	**7145001**
1,1/4"x63	655/95 (gold	10.29	**0145001**

Kork vanni sifooni

	0411901	14.51	**1245001**

Valamu sõel plastik

35 mm	1209	0.47	**7445002**
40 mm	1209	0.60	**7445003**

Kontaktid: +372 58959360, +371 26377616, estonia@magma.lv, Katrīnas dambis 18A, Rīga, LV-1045

VALAMU ÄRAVOOLUPESAD

				EUR	
	1,1/2"x70x54	30.106	EV10000	4.57	*Äravoolupesa, kõrge* **6845004**
	1,1/2"X117X63	30.301	EDVA030	14.24	*Äravoolupesa* **6845005**
	1,1/2"x70x40	385	EDV0000	4.03	*Äravoolupesa* **0345008**
	1,1/2"x80x37	445		3.59	*Äravoolupesa+Kork ketiga* **0345004**
	1,1/2"x70x33	30.105	EDV1010	3.39	*Äravoolupesa* **6845001**
	1,1/4"x65x23	445	EUV0000	3.75	*Äravoolupesa+Kork ketiga* **6845002**
	Ø50mm	700	25	6.83	*Dekoratiivkate valamule kroom* **1245004**
	Ø50mm	700/10	10	7.98	*Dekoratiivkate valamule valge* **1245019**
	Ø24mm		6002010	2.75	*Dekoratiivrõngas valamu ülevooluavale (25 mm ava jaoks)* **1245008**
		Ǿ31	930	2.12	*Kork ketiga* **1245009**
		Ǿ40	930	2.17	**1245010**
		Ǿ45.5	930	2.17	**1245011**
		Ǿ52	930	2.31	**1245012**

ÄRAVOOLUTORUD JA ROSETID

			EUR	
				Äravoolutoru
	Ø32x125 mm	1049905-00	9.56	**0845005**
				Toru, kroom
	Ø32x200 mm	84501605-00	8.81	**0845007**
	Ø32x250 mm	84506605-00	10.92	**0845008**
	Ø32x300 mm	84502505-00	11.30	**0845012**
				Äravoolutoru pesumasinaühendusega, kroom
	Ø32x200 mm x 3/4"	1046205-00	30.14	**0845013**
				Muhv, kroom
	Ø32x60 mm	1043105-00	7.22	**0845014**
				Äravoolutoru (220 mm)
	Ø32x220 mm	E001121	2.64	**6845007**
	Ø40x220 mm	E001021	3.00	**6845008**
				Äravoolutoru 45°
	45°x40/50	EV20000	1.71	**6845009**
				Sifooni äravoolutoru
	Ø32	02 287	5.97	**1245013**
	Ø40	02 415	7.29	**1245014**
				Sifooni äravoolutoru (kroom)
	Ø32x680x220	84500805-00	50.55	**0845015**
				Rosett
	Ø32x90x20	81075405-00	10.56	**0845017**
	Ø32x80x26	81074705-00	6.86	**0845018**
				Rosett
	1/2"	697	0.53	**0110204**
				Rosett
	1/2"	697/10	0.83	**0110207**
	3/4"	697/10	1.21	**0110208**
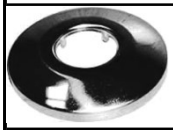				*Rosett*
	1/2"	697/20	0.66	**0110209**
				Uleminek vk-sk, plast
	1,1/2"x1,1/4"	824	0.71	**1245015**
				Uleminek vk-sk, plast
	1,1/4"x1,1/2"	824/A	0.71	**1245016**
				Uleminek sifoonile
		125701	0.32	**7445004**

Kontaktid: +372 58959360, +371 26377616, estonia@magma.lv, Katrīnas dambis 18A, Rīga, LV-1045

GOFREERITUD TORUD JA EKSTSENTRIKUD

EUR

Kofreertoru rullis (Prantsusmaa)

Ø 32x25 m	0206008	51.91	1250020
Ø 40x25 m	0206005	64.65	1250023

Ühenduskompl. Kofreertorule (mutter+üleminek+2 kummitihendit)

Ø 32	0206012	1.80	1245017
Ø 40	0206009	1.96	1245018

Kofr.toru (Prantsusmaa)

Ø 32x650	0206001	3.80	1250003
Ø 40x650	0206002	3.88	1250006
Ø 32x900	0206064	4.49	1250004
Ø 40x900	0206065	5.39	1250007
Ø 32x1500	0206035	9.16	1250031
Ø 40x1500	0206067	10.71	1250022

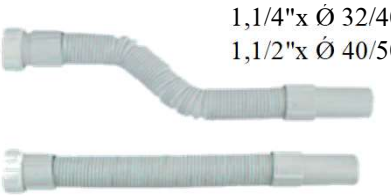

Kofr.sifoon, plast

1,1/4"x Ø 32/40	FPFG1004	1.61	7450004
1,1/2"x Ø 40/50	FPFG1005	1.66	7450005

Kofr.sifoon, plast

1,1/4"x Ø 32/40	FPFG1010	1.85	7450002
1,1/2"x Ø 40/50	FPFG1006	2.17	7450003

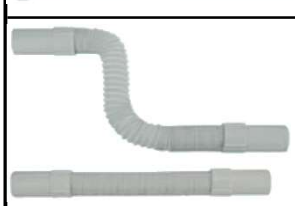

Kofr.sifoon (Itaalia)

32/40	FPFG1007	1.62	7450006
40/50	FPFG1007	1.71	7450007

Gofra

DN40	CF40250	7.22	6850024
DN40	CF40500	9.30	6850033
DN50	CF50250	7.36	6850025
DN50	CF50500	9.70	6850035

Gofrēta uzmava

DN40	CF44250	7.50	6850026
DN40	CF44500	9.95	6850032
DN50	CF55250	7.78	6850027
DN50	CF55500	10.35	6850034

EUR

WC muhv, kofr. PVC 250-400 mm (kokkusurutav)

102601 **7.13** **7480001**

WC muhv, kofr. PVC 320-540 mm (kokkusurutav)

102602 **7.77** **7480002**

WC muhv, kofr. GO-EXTRA 220-540 mm

102800 **11.80** **7480003**

WC muhv, kofr. GO-MAGIC LUX 290-590 mm

102400 **6.90** **7480004**

WC muhv, kofr. PVC 265-450 mm, 90gr.

1024ELBOW1 **11.80** **7480006**

WC ekstsentrik 45 mm, (plastkorpus)

109201 **5.02** **7480005**

WC mansett otseühendusega

58 207 **2.56** **6866001**

WC mansett ekstsentrik

58 208 **2.56** **6866002**

WC POTI LIITMIKUD

			EUR	
				Põlv
22°	58 101	KK22000	4.36	**6880003**
45°	58 102	KK45000	4.42	**6880004**
90°	58 103	KK90000	4.67	**6880005**
				Põlv 90 ° ühendusmuhviga DN50
	58 110		10.08	**6880009**
				WC ühendustoru
150 mm	58 201	KP15000	4.90	**6880006**
250 mm	58 202	KP25000	5.24	**6880007**
400 mm	58 203	KP40000	6.81	**6880008**
				WC ekstsentrik-toru
	58 206	KE15000	8.06	**6880002**
				WC rosett
110X170X41	58 301	KR00000	1.82	**6880010**
				WC rosett
110x170x100	KR1000	KR10000	3.92	**6880011**

Kontaktid: +372 58959360, +371 26377616, estonia@magma.lv, Katrīnas dambis 18A, Rīga, LV-1045

LOPUTUSKASTI SISUD

		EUR	
Loputuskasti sisu, univ. kahesüst			
	0702109	33.87	**1271022**
	0709413	25.05	**1271026**
WC potti kaane nupp			
	0709336	11.43	**1271014**
Loputuskasti sisu			
altühendus 3/8"			
	0701052	21.02	**1271015**
altühendus 1/2"			
	0701053	20.62	**1271004**
Loputuskasti sisu			
külgühendus 3/8"			
	0701058	21.02	**1271016**
külgühendus 1/2"			
	0701059	20.62	**1271005**
määrdunud vee jaoks 1/2"			
	0701122/PL	22.91	**1271023**
Loputuskasti sisu universaalne 1-süstimine			
	0702109 PL	12.85	**8871009**
Loputuskasti sisu universaalne 2-süstimine			
	0702108 PL	13.12	**8871002**
1-süstimine			
	ZSK/305/0/L	3.96	**8871023**
2-süstimine			
	ZSD/012/0/L	4.51	**8871024**
Loputuskasti sisu altühendus 1/2"PL			
	0701053 PL	6.42	**8871005**
altühendus 3/8"			
	0701052 PL	5.75	**8871008**

			EUR	
Loputuskasti sisu, külgühendus				
	7001OTT	1/2"	7.98	**7471001**
	7001OTT	3/8"	3.09	**7471003**
Loputuskasti ufuk				
	1040000001		0.89	**7471002**
Loputuskasti sisu, külgühendus				
	600-95133		3.77	**8871004**
	0701059PL	1/2" PL		
	600-98039		3.75	**8871007**
	0701058PL	3/8" PL		
Loputuskast, valge 600-5003195K				
	95K		24.82	**8871010**
Loputuskast, valge 600-90001M99				
	M99		23.41	**8871011**
Loputuskasti sisu, kahesüst. M99				
	600-56001		6.71	**8871006**

SEINARAAMID

		EUR	
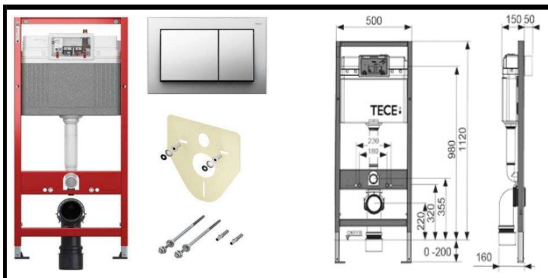	*WC seinaraamid ja nupud* ***valge nupp***	9400400	256.87	**4771009**
	WC seinaraamid ja nupud ***kroom nupp***	9400406	242.98	**4771016**
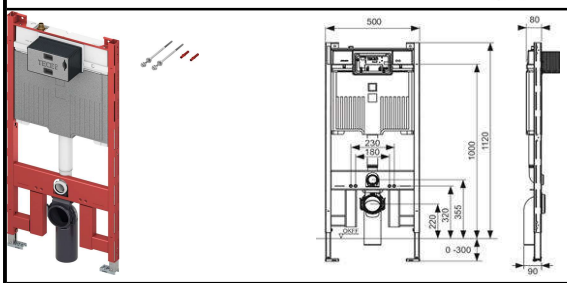	*WC seinaraamid ja nupud, eriti õhuke*	9300500	322.13	**4771034**
	WC īscauruļu komplekts, garums 30 cm	9820214	36.38	**4771010**
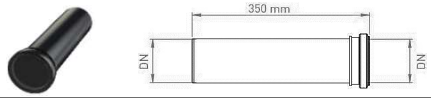	*WC caurules pagarinājums DN90*	KP93510	13.25	**6880013**
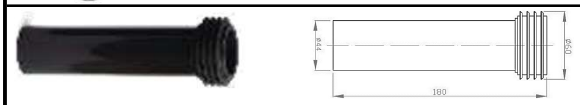	*WC caurules pagarinājums DN44*	KP43000	5.75	**6880014**
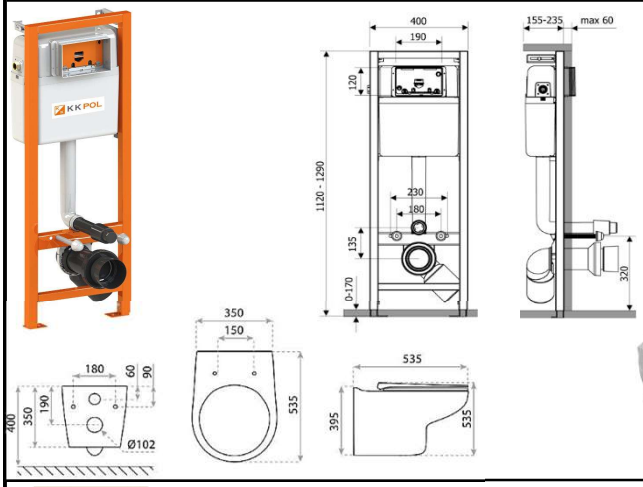	*WC seinaraamid ja nupud*	ZSP/M400/0/K	112.50	**8871014**
	Komplekts (rāmis + pods + taustiņš)	ZSP/M400/kompl	242.98	**8871019**
	(8871014+8277071+8871015)			
	Piekaramais pods ARCTIC, Lavita		110.40	**8277071**
	Izolācijas plāksne piek.podam, univers.	350/A/108	4.86	**8866000**
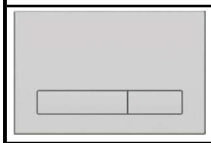	M16 — *Taustiņs zemapmetuma rāmim*			
	MELNA/MATĒTA	350/PPC/100	32.99	**8871026**
	SATĪNS	350/PPS/015	30.93	**8871027**
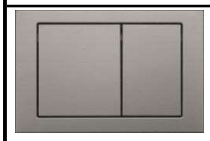	M05 — *Taustiņs zemapmetuma rāmim*			
	MATĒTS	350/PPS/058	27.54	**8871015**
	HROMS	350/PPG/056	32.20	**8871016**
	BALTA	350/PPB/055	20.33	**8871025**
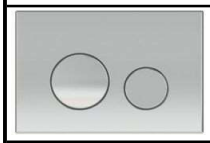	M11 — *Taustiņs zemapmetuma rāmim*			
	MATĒTS	SPP/111	29.87	**8871017**
	HROMS	SPP/112	34.65	**8871018**
	BALTA	SPP/110	22.65	**8871021**

Kontaktid: +372 58959360, +371 26377616, estonia@magma.lv, Katrīnas dambis 18A, Rīga, LV-1045

KUMMIMANSETID KANALILE. VEEARVESTID, MANOMEETRD

		EUR	
780	*Kummimansett*		
	32x26	0.71	**4466016**
	40x32x26	0.72	**4466015**
	50x32x26	0.74	**4466013**
	50x40	0.72	**4466014**
780	*Kummimansett*		
	14x38	4.26	**0566001**
	32x75	1.81	**4466002**
	40x75	1.79	**4466001**
	50x75	1.92	**4466011**
780	*Kummimansett*		
	40x60	1.25	**0166012**
	Kummimansett "STEDO", valge		
780			
	100x100	3.55	**4466012**
780-M	*Kummimansett*		
	100x100	3.46	**4466004**
780	*Kummimansett "NEW PRO"*		
	melna 100x100	4.33	**4466006**
780	*Kummimansett "NEW"*		
	balta 100x100	4.32	**4466005**
780	*Kummimansett*		
	70x75x50x40	4.93	**4466007**
780	*Kummimansett*		
	D40	0.93	**4466008**
	D50	0.93	**4466009**
997799	*Svina plomba skaitītājiem*		
		0.21	**2329001**
997809			
		27.12	**2329002**
997798			
	40 cm	0.13	**2329003**
	Veearvesti külmale veele		
	1/2"	25.85	**4529001**
	Veearvesti soojale veele		
	1/2"	25.85	**4529004**
	Veearvesti külmale veele		
	3/4"	31.05	**4529002**

		EUR	
	Veearvesti soojale veele		
	3/4"	31.05	**4529006**
	Veearvesti külmale veele		
	1/2"	54.93	**4529015**
	3/4"	57.85	**4529003**
	1"	83.78	**4529005**
	1,1/4"	143.24	**4529007**
	1,1/2"	181.01	**4529010**
	2"	233.73	**4529011**
	Veearvesti soojale veele		
	1/2"	76.73	**4529030**
	3/4"	41.14	**4529009**
	1"	133.29	**4529008**
	1,1/4"	122.36	**4529012**
	1,1/2"	215.46	**4529013**
	2"	294.95	**4529014**
	Manomeetrid 0-6 bar, 63 mm 1/4"		
4011	alt	5.82	**3829001**
	Manomeetrid 0-10 bar, 63 mm 1/4"		
4011	alt	5.82	**3829002**
	Manomeetrid 0-10 bar, 55 mm 1/4"		
GO PLAST	alt	5.40	**7429001**
	Manomeetrid 0-4 bar, 100 mm		
4010	alt	13.20	**3829009**
	Manomeetrid 0-6 bar, 100 mm		
	alt	13.20	**3829010**
	Manomeetrid 0-10 bar, 100 mm		
	alt	13.20	**3829011**
	Manomeetrid 0-16 bar, 100 mm		
	alt	13.20	**3829012**
	Nõutav üleminek 1/2 "-le		
	Manomeetrid 0-6 bar, 63 mm 1/4"		
4011	tagant	5.32	**3829003**
	Manomeetrid 0-10 bar, 63 mm 1/4"		
4011	tagant	5.32	**3829004**
	Manomeetrid 0-10 bar, 55 mm 1/4"		
GO PLAST	tagant	5.42	**7429002**
	Termo-manomeeter 0-6 bar, 80 mm, 1/2"		
4013	tagant	18.64	**3829006**
	Termo-manomeeter 0-6 bar, 80 mm, 1/2"		
4013	alt	18.64	**3829007**
	Termomeetrid 120°C, 63 mm 1/2"		
4012	tagant	7.89	**3829005**
	Termomeetrid 120°C, 63 mm vedruga toru		
4012	virsmas	8.64	**3829008**
	Üleminek manomeetrite 1/2"xM20x1.5 sobib manomeetritele D100		
607.402		2.77	**0925307**

KRUVID JA KLAMBRID

		GAB.	EUR	
100				*Metallklamber*
3/8"	14-18	100	0.72	1422049
1/2"	20-25	100	0.74	1422034
3/4"	25-30	100	0.83	1422035
1"	31-36	100	0.88	1422036
1,1/4"	40-44	50	0.88	1422037
1,1/2"	50-58	50	0.90	1422039
2"	60-64	50	0.93	1422038
2,1/2"	75-80	50	1.98	1422040
3"	85-92	25	1.97	1422041
4"	110-118	25	2.29	1422043
5"	133-141	25	5.15	1422050
6"	159-168	25	5.57	1422051
10"	230-260	-	6.20	1422053
111				*Metallklamber kummitihendiga*
3/8"	14-18	100	0.91	1422064
1/2"	20-25	100	0.80	1422024
3/4"	25-30	100	0.81	1422025
1"	31-36	100	0.87	1422026
1,1/4"	40-44	50	0.97	1422027
1,1/2"	44-50	50	1.06	1422028
2"	60-64	50	1.14	1422029
2,1/2"	75-80	50	1.61	1422030
3"	85-92	25	2.60	1422031
4"	110-118	25	1.98	1422033
5"	133-141	20	4.69	1422063
6"	159-168	20	5.50	1422044
Radiaatori komplekt, kinnitus, kork, 1/2 shutaja				
9824UK			8.19	1722058
783				*Kinnituskruvid valamule 2 tk.*
	8x100	50	1.44	1422018
	8x120	50	1.53	1422019
	8x150	50	1.60	1422020
784	10x100	50	1.67	1422021
	10x120	50	2.19	1422022
	10x140	50	2.08	1422023
250/A				*WC istelaua kinnituspolt (plastik)*
			1.20	7422001
250/C				*WC istelaua kinnituspolt (kroom)*
			1.81	7422002

		GAB.	EUR	
787				*WC loputuskasti kinnitus*
	105 mm		7.37	7822001
785				*WC-poti kinnituskruvid, kompl*
	baltas	50	0.94	1422016
	hromētas	50	0.97	1422017
782				*Boileri kinnituskruvid 2 tk.*
	10x95	10	1.40	0122000
				Pōrandakütte klamber
	15-20 mm	01990	0.05	1722033
	15-20 mm	01995	0.06	1722034
011				*Toruklamber tüübliga*
	15mm	50	0.25	1422013
	18mm	50	0.30	1422014
	20mm	50	0.41	1422015
	25mm	50	0.43	1422045
	32mm	50	0.66	1422046
	40mm	50	0.71	1422047
	50mm	50	0.78	1422048
9826FK				*Toruklamber*
	15-18	50	0.09	1722036
	20-22	50	0.10	1722037
	25-28	50	0.11	1722038
	32-35	50	0.17	1722039
9826ZK				*Toruklamber (roheline)*
	20-22 mm	100	0.03	7622001
	24-25 mm	50	0.03	7622002
	32 mm	50	0.03	7622003
9826AK				*Toruklamber*
	10	100	0.29	1722001
	12	100	0.22	1722002
	14-15	100	0.18	1722003
	16-18	100	0.19	1722004
	20-22	50	0.23	1722005
	25-28	50	0.69	1722006
	35	25	0.64	1722059
9827AK				*Toruklamber 2-ne*
	10	100	0.10	1722007
	12	100	0.35	1722008
	14-15	100	0.25	1722009
	16-18	100	0.34	1722010
	20-22	50	0.36	1722011
	25-28	50	0.37	1722030
	35	25	0.88	1722060
9826EK				*Toruklamber*
	15	50	0.26	1722012
	16	50	0.26	1722013
	18	50	0.27	1722014
	20	50	0.28	1722015
	22	50	0.30	1722016
	25	50	0.34	1722017
	28	50	0.34	1722018
	32	50	0.53	1722019
9827EK				*Toruklamber 2-ne*
	15	40	0.37	1722020
	16	40	0.61	1722021
	18	40	0.45	1722022
	20	40	0.71	1722023
	25	40	1.02	1722025

Kontaktid: +372 58959360, +371 26377616, estonia@magma.lv, Katrīnas dambis 18A, Rīga, LV-1045

KRUVID JA KLAMBRID

		GAB.	EUR	
9826BK				*Kinnitusklamber plasttorule*
	32	50	1.03	1722026
	40	40	1.01	1722027
	50	40	1.15	1722028
	75	40	1.25	1722061
	110	40	1.69	1722029
2020				*Toruisolatsiooni kinnitusklamber*
			2.36	1722040
				Klamber (põrandakütte)
2009				
		100	9.62	7822002
		250	17.66	1722041
01860P				*Klamber naeltüübliga*
	25mm	200	0.08	1722031
01970P				*Klamber naeltüübliga 2-ne*
	25mm	100	0.10	1722032
				Konks tüübliga
	04368 8mm	100	0.53	1422060
	04369 10mm	50	0.90	1422061
				Keermelatt
8x1000mm	976-08X1		1.39	1422055
8x2000 mm	976-08X2		3.86	1422066
	10090 10x1000mm		1.58	1422056
				Jätkumutter keermelatile
16002	8x24mm		0.23	1422057
16004	10x30mm		0.44	1422058

		GAB.	EUR	
				Voolikuklamber (roostevaba teras)
	8-16	50	0.36	1627001
	12-20	50	0.37	1627002
	16-24	50	0.40	1627003
	20-32	50	0.43	1627004
	25-40	50	0.41	1627005
	32-50	50	0.48	1627006
	40-60	50	0.48	1627007
	50-70	50	0.48	1627008
	60-80	50	0.61	1627009
	70-90	25	0.63	1627010
	80-100	25	0.70	1627011
	90-110	25	0.73	1627012
	100-120	25	0.75	1627013
	110-130	25	0.99	1627014
	120-140	25	1.03	1627015
	140-160	25	1.10	1627016
				Voolikuklamber (roostevaba teras)
	23-25	10	1.37	1627017
	26-28	10	1.37	1627031
	29-31	10	1.37	1627018
	32-35	10	1.37	1627019
	36-39	10	1.48	1627034
	40-43	10	1.64	1627020
	44-47	10	1.87	1627021
	48-51	10	2.05	1627032
	52-55	10	2.27	1627033
	56-59	10	2.57	1627022
	60-63	10	2.97	1627023
	64-67	10	3.40	1627024
	68-73	10	3.54	1627025
	74-79	10	3.64	1627026
	80-85	10	3.76	1627027
	86-91	10	3.91	1627028
	92-97	10	4.04	1627029
	98-103	10	4.17	1627030
2215				*Rosett,valge*
	15	100	0.29	1770001
	16	100	0.23	1770003
	18	100	0.23	1770002
	20	100	0.24	1770004
	22	100	0.23	1770005
	28	100	0.25	1770006
2215/C				*Rosett, kroom*
	15	100	1.37	1770007
	16	100	1.37	1770008
	18	100	1.39	1770009
	20	100	1.41	1770010
	22	100	1.43	1770011
	28	100	1.44	1770012
2220				*Rosett, 2-ne valge*
	15	50	0.78	1770013
	16	50	0.81	1770014
	18	50	0.70	1770015
	20	50	0.66	1770016
	22	50	0.77	1770017
	28	50	0.66	1770018
2220/C				*Rosett, 2-ne kroom*
	15	50	3.73	1770019
	16	50	3.73	1770020
	18	50	3.73	1770021
	20	50	3.73	1770022
	22	50	3.73	1770023
	28	50	3.73	1770024

TIHENDID

		EUR	
796			*Tihend, paroniit*
	3/8"(100)	3.78	**0166022**
	1/2"(100)	4.59	**0166003**
	3/4"(100)	7.95	**0166004**
	1"(10)	1.32	**0166008**
	1,1/4"(10)	2.62	**0166009**
	1,1/2"(10)	2.50	**0166015**
	2"(10)	3.66	**0166016**
03572			*Tihend, kumm*
	3/8"(100)	3.15	**0466004**
	1/2"(100)	3.36	**0466002**
	3/4"(100)	5.36	**0466005**
	1"(10)	1.29	**0466008**
	1,1/4"(10)	1.80	**0466009**
	1,1/2"(10)	2.14	**0466006**
	2"(10)	2.85	**0466007**
03574			*Võrguga tihend, kumm*
	3/8"	0.60	**0466013**
	1/2"	0.59	**0466001**
	3/4'	0.94	**0466003**
	3/8"(10)	3.50	**0466012**
	1/2" (10)	3.50	**0466010**
	3/4" (10)	5.58	**0466011**
796/S			*Tihend jooksutorule, kumm*
	Ø 16 mm(10)	6.90	**0166018**
	Ø 18 mm(10)	3.28	**0166005**
797	Pārslēdzējam(1)	0.25	**0166031**
	Pārslēdzējam(10)	0.64	**0166001**
			Plastmassrõngas jooksutorule
796/G			
	Ø 18 mm	0.26	**0166020**
	Ø 18 mm (10)	2.62	**0166028**
796/675			*Kummitihend dosaatorile*
	1/2"	0.59	**0166007**
	3/8" (10)	2.87	**0166026**
	1/2" (10)	3.44	**0166027**
			Kraanisüdamiku tihend, kumm
796/V	3/8"	1.17	**0166014**
	1/2"	1.20	**0166013**
	3/8" (10)	6.88	**0166029**
	1/2" (10)	7.07	**0166030**
			Tihendikomplekt kraanile
R302-1078	Ø 35	5.42	**0166019**
R302-0130	Ø 40	6.12	**0166021**
			Huuliktihend
R 302-35 mm	Ø 35	2.94	**0166023**
R 302-40 mm	Ø 40	3.00	**0166024**
03573			*Kummitihend ekstsentrikule*
		0.14	**1166003**
	(10)	0.80	**1166005**
			Kummitihend sifoonile, koonus
03571	Ø 32 mm	0.37	**7466001**
	Ø 40 mm	0.43	**7466002**
	Ø 32 mm (10)	2.18	**7466003**
	Ø 40 mm (10)	2.52	**7466004**
			Tihendikompl.dosaatorile
	401/796K	1.26	**0566004**
			Tihend dosaatorile
401/796		0.35	**0566005**

		EUR	
			Kummitihendid dosaatorile
215 V/796	Ø 12 mm	0.35	**0566002**
216 V/796	Ø 28 mm	0.35	**0566003**
			Kummist tihendid malmile
03576	1/2"	0.32	**2166001**
	3/4"	0.28	**2166002**
	1"	0.46	**2166003**
	1,1/4"	0.74	**2166005**
	1,1/2"	0.66	**2166004**
	2"	0.68	**2166006**
	1/2" (10)	1.81	**2166009**
	3/4" (10)	2.43	**2166010**
	1" (10)	2.80	**2166011**
	1,1/4" (10)	4.30	**2166012**
	1,1/2" (10)	3.89	**2166013**
	2" (10)	3.92	**2166014**
GUA 11			*Tihend PEM-liitmikule*
19x3,5	DN20	0.42	**9066007**
24x4	DN25	0.45	**9066008**
31x4,5	DN32	0.65	**9066009**
39x5,5	DN40	0.80	**9066010**
49x6,5	DN50	0.87	**9066011**
62x7,5	DN63	1.04	**9066012**
			Koonus tihend
03575	1/2"	1.24	**0966001**
	3/4"	1.66	**0966002**
	1"	1.85	**0966003**
	1,1/4"	2.26	**0966004**
	1,1/2"	2.57	**0966005**
	2"	3.65	**0966006**
	1/2" (10)	7.10	**0966019**
	3/4" (10)	9.41	**0966020**
	1" (10)	10.30	**0966021**
	1,1/4" (10)	12.61	**0966022**
	1,1/2" (10)	14.51	**0966023**
	2" (10)	20.44	**0966024**
			Tihend mesing ameriklakle
03570	1/2"	0.31	**0966007**
	3/4"	0.41	**0966009**
	1"	0.50	**0966008**
	1,1/4"	0.59	**0966011**
	1,1/2"	0.66	**0966010**
	2"	0.73	**0966012**
	1/2" (10)	1.77	**0966013**
	3/4" (10)	2.32	**0966014**
	1" (10)	2.86	**0966015**
	1,1/4" (10)	3.27	**0966016**
	1,1/2" (10)	3.68	**0966017**
	2" (10)	4.09	**0966018**
781			*WC tihend loputuskasti ja poti vahele*
		2.13	**7866001**
			Blīve aeratoram ar ārējo vītni
03580		0.16	**1166004**
03580/10		0.92	**1166006**
			Tualettruumi loputuskasti tihend
	U093	6.25	**7866002**

Kontaktid: +372 58959360, +371 26377616, estonia@magma.lv, Katrīnas dambis 18A, Rīga, LV-1045

KEERMEPASTA JA TEIBID

EUR

Keermepasta "UNIPAK"

65 gr	3.61	**2566011**
250 gr	6.76	**2566012**

Keermepasta "UNIPAK"

360 gr	7.74	**2566013**

Keermeteip "UNITAPE"

12x12x0,075 mm	0.72	**2566002**

Keermeteip "JUMBOTAPE"

10x19x0,2 mm	3.85	**2566004**

Keermeteip "MAXITAPE"

12x12x0,1 mm	1.35	**2566003**

Keermeteip "MIDITAPE"

12x12x0,075 mm	1.10	**2566001**

Keermeteip

12x12x0,075 mm	0.27	**4366001**

EUR

Keermeteip

19x15x0,25 mm	2.82	**2566018**

37687 *Keerme tihendusnöör LOCTITE 55*

50 m	8.40	**2366001**

Keerme tihendusnöör LOCTITE 55

160 m	17.31	**2366002**

Teip niiskuskindel hall

48mmx50m	8.06	**2566019**
50mmx50m	6.94	**2566021**

HT liugaine

150 gr	3.23	**6866003**
250 gr	3.76	**6866004**
1000 gr	10.25	**6866005**

Keerme tihendusnöör, MAGMA

20 m	4.03	**7166005**
50 m	5.55	**7166003**
150 m	11.66	**7166004**

KEERMEPASTA, TEIBID JA LINA (GEB)

MAGMA SIA

EUR

Keermepasta "GEBATOUT 2"

80 gr	PASTA-GEB	3.34	6766001
200 gr	PASTA-GEB	4.94	6766002

Sobib vee-, gaasi- ja suruõhusüsteemidele. Rõhk kuni 200 bari, temp. kuni 130 °C

Keermepasta "GEBATOUT 2"

500 gr PASTA-GEB 6.65 6766003

Keermepasta "GEBATOUT 2" + lina

Blisteris 80g+20g 5.95 6766031

Blīvējamā mastika FILGUM

200 gr 104019 4.62 6766045

Elastīga mastika spraugu blīvēšanai. Savienojuma vietu, šuvju un plaisu hermetizācijai un aizpildīšanai. Santehnikas iekārtu (notekas, sifoni, izlietnes, vannas, tualetes u.c.) uzstādīšanas laikā radušos spraugu blīvēšanai.

Silikoonhermeetik "GEBSICONE W"

"W" valge	310 ml	893400	7.40	6766004
"W" C.S.	310 ml	893403	7.40	6766005

Räbusti-geel tinajootmiseks "HAMPTON"

Kusnis lodēšanai ar alvu. Satur cinka hlorīdu. Paredzēts dzelzs, tērauda, čuguna, vara, bronzas, misiņa, cinka u.c. metālu lodēšanai izņemot alumīniju! Aktivizējas pie +75°C līdz +375°C.

175 gr 100111 11.48 6735002

Jootetina SN9 Sn97Cu3

100 gr 815708 20.88 6735004

Līme vara un misiņa savienojumiem "RLC+"

30 ml 814655 17.53 6766046

Lina

100 g	**Prantsusmaa**	1.71	6766023
200 g		3.75	2566007
500 g		9.03	2566008

EUR

Lina

	100 g		3.89	2566009
515031	80 gr	**Prantsusmaa**	3.91	6766036

Lina 80 gr. (prantsuse)

515030 80 gr **Prantsusmaa** 7.97 6766022

Hermetiseerimisniit

80 m 815500 10.47 6766007

Vastupidav vibrale, löökidele. Temp. -190 °C kuni + 260 °C; Rõhk kuni 15 bari. Niiti jagub 65tk 1/2 liitmikule.

Tihendusniit

100 m 515100 26.94 6766006

Sobib metalli ja plastmassi lütmi kutile. Vastupidav löökidele ja vibrale. Külma vee rõhk kuni 16 bari, t= 130 ° C- max 7 bari.

Tihendusniit

25 m 515200 6.39 6766041

Keermeteip "RUBAN"

12mm*12m*0,075mm 0.60 6766009

Ei ole tundlik kemikaalide ja mikroorganismide. max 15 bari (soe / külm), temp. -260 °C kuni + 260 °C.

Keermeteip

12mm*12m*0,1mm 0.86 6766010

Ei ole tundlik kemikaalide ja mikroorganismide. max 15 bari (soe külm), temp. -260 °C kuni + 260 °C.

Fum lint kütuse ja õlide jaoks

12mm*12m*0,1mm 1.26 6766032

Ei ole tundlik kemikaalide ja mikroorganismide. Võib kasutada ka kütuse ja õlide jaoks. Kütuse survetakistus max 15 bari (soe / külm), temp. -260 °C kuni + 260 °C. Tihedus 0,8mm

Keermeteip

19mm*15m*0,2mm 3.96 6766011

Keermeteip(gaasitorudele)

12mm*12m*0,1mm 3.40 6766012

Suurepärane keermeteip butaanile, propaanili, maagaasile, suruõhule, lämmastikule, vesinikule, heeliumile, argoonile.Vastupida terperatuuri -260 ° kuni + 260 ° C

Kontaktid: +372 58959360, +371 26377616, estonia@magma.lv, Katrīnas dambis 18A, Rīga, LV-1045

KAMINA HOOLDUS-JA PUHASTUSVAHENDID

EUR

GEB-KIT

4/5/6*2,5 m	15.90	6772002
7/8*2,5 m	16.12	6772003
10*2,5 m	18.62	6772004

omplekt küttekolde ukseümbruse hermetiseerimiseks
ar tihend (Ø 5x2,5 m) + Collafeu kuumuskindel liim(20ml)
ar tihend (Ø 8x2,5 m) +Collafeu kuumuskindel liim (20ml)
3.Lame tihend (10mmx2.5mmx2.5m) +Collafeu kuumuskindel liim (20ml)

GEB-COLLAFEU

50 ml 5.40 6772006

Kuumuskindel liim isoleerivate kiudmaterjalide fikseerimiseks kõrgetel temperatuuridel(kuni +1100°C)

GEB-CALORYGEB

300 gr.	5.65	6772008
310 ml	8.09	6772007

Tulekindel mastiks ahjude, kaminate korstende ja lõõride parandamiseks. Kasutatakse pragude täitmiseks lõõridel, müüritise ja küttekeha liitekohtades jne. Temp. kuni+1100°C.

GEB-PROPFEU POUDRE

900 gr. 12.46 6772011

Suitsukäikude keemiliseks puhastamiseks. Eemaldab efektiivselt pigi, tahma ja muud ladestused, mida ei õnnestu mehaanilisel teel kõrvaldada. Kasutamine: Segada söed ja visata neile mõõtekulbitäis pulbrit. Parimad tulemused regulaarsel kasutamisel!

GEB-PROPFEU

500 ml 11.30 6772009

Kontsentreeritud puhastusvahend kaminate ja ahjude klaasustele. Eemaldab tõhusalt pigi ja tahma. NB! Vältida sattumist alumiinium- pindadele! Kasutamine: Pihustada külmale või kergelt soojale klaasile(ümbritsevad pinnad kinni katta), lasta mõjuda vähemalt 1 minut. Puhastada klaas.

EUR

GEB-DEBOUCHEUR UNIVERSEL

1 L 8.82 6772013

Tõhus vahend kanalisatsiooni ummistuste likvideerimiseks. Sobib kasutamiseks email-, portselan-, rv.terasest ja kroomitud pindadel, samuti malm- ja plasttorudes. Valada 0,5l vedelikku trappi/sifooni ning lasta mõjuda vähemalt 0,5h, tõsisemate ummistuste korral kuni 12h. Seejärel loputada rohke veeg

GEB-DEBOUCHEUR PROFESIONEL

1 L 9.54 6772012

Väga tugev vahend! Lahustab katlakivi, rasvad,juuksekarvad ja muud orgaanilised ühendid. Kasutada WC-pottides pool kuni terve pakend,valamu äravooludes ja torustikes ¼ - ½ pakendi kogusest. Lasta mõjuda vähemalt 0,5h. Loputada

GEB TOOTED

EUR

GEB-DEBOUCHEUR KIT

Ø25-Ø50 **28.59** **6735006**

Mehaaniline torude puhastamise komplekt „Kit Deboucheur”
Kasutamisjuhised: Kandke kindaid ja kaitseprillid.
Enne kasutamist:
1) Demonteerige sifoon.
2) Blokeerige ülevool
3) Sistestage mehaaniline puhastamise ots toruse.
4) Avage vesi aeglase vooluga
5) Vee temperatuur alla 30 ° C.
6) Puhastus mehhanism taitub veega ja automaatselt sulgeb toru
7) Sulgeja ja ummistuse vahele joab vesi mis surub ummistuse lahti
8) Ära kasuta kuumale veele.
9) Ära kasuta WC.
10) Ära kasuta gofreeritud torudes.
11) Ärge kasutage, kui olete varem kasutanud keemilisi torude puhastusvahendeid

GEB-PLAQUE

1m2 **38.32** **6766017**

Kasutamiseks küttekolletes, aga ka seinte isoleerimiseks soojusteraldavatest seadmetest Fikseerimiseks kasutada liimi COLLAFEU. Temp. Kuni 1100ºC

Daudzfunkcionālā līme-mastika "GEB-MS"

280 ml 892001 **10.52** **6766042**

Vienkomponenta blīvēšanas un līmēšanas mastika, kura izgatavota no MS Polymer. Sacietē saskarē ar apkārtējās vides mitrumu: Pielietojums: Ūdensizturīgu šuvju aizpildīšana būvniecībā (betons, koks, stikls, metāls, PVC u.c.). Izplešanās šuvju aizpildīšana. Hidroizolācijas šuves starp mūri un koku. Zem koka, metāla vai PVC apdares materiālu apakšējās daļas. Plaisu aizpildīšanai. Līmēšana iekštelpās un ārpus tām (apšuvuma briketes, līstes, cokoli, polistirola elementi, spoguļi, ventilācijas atveres, elektrības kastes, akustiskā izolācija utt.).

Mastika baseiniem

balta	290 ml	590910	**15.99**	**6766043**
caurspīdīga	290 ml	590911	**15.99**	**6766044**

Neitrāla vienkomponenta polimēru mastika uz modificēta silikona bāzes. Paredzēts noplūžu līmēšanai, savienošanai un blīvēšanai iekštelpās, ārā un zem ūdens.

Paredzēts īpaši peldbaseiniem, spa un balneoterapijas zonām. Piemērots gadījumiem, kad nepieciešama materiāla paaugstināta stabilitāte zem ūdens. Tam ir augsta sākotnējā saķere, tāpēc bieži vien nav nepieciešama balstu un pastiprinājumu uzstādīšana. Hidroizolācija (ūdens attīrīšanas ierīces, prožektori, caurules, apmalītes, siltumnīcas, segumi utt.)

EUR

GEB-SPRAY

500 ml **9.50** **6766028**

100% õlipõhine silikoon- pihusti, mittenakkuv ja vee kindel. On ette nähtud määrimiseks, niiskusekaitse, hoiab ära tihendite kulumise, ideaalne tolmuses keskkonnas, paagi kasutamine nii üles kui ka allapoole

GEB-GEBEX

200 gr **3.62** **6766015**
500 gr **5.17** **6766016**

Silikoonisisalduseta määre toruühenduste montaazhiks. Sobib rõhu- ja kanalisatsioonitorudele. Tagab hea liuguvuse ja kaitseb kummitihendeid.

GEB-GEBEX PLUS

400 gr **5.11** **6766025**

Igat torustike määrimiseks, betoonist, malmist platmassist, kõigis ilmastikuoludes.

GEB-GEBEX TAP

20 ml **4.44** **6766040**

Määrdeü henduste jaoks. Hoiab ära lubjakivimoodustiste tekkinuse vees olitatud pindadel

GEB-GEBETANCHE+

75ml **21.73** **6766013**

Universaalne vaik metallist keermeühenduste hermetiseerimiseks NB! Kasutatakse ilma linata! Ühest 75ml. tuubist piisab ca. sajaks 1" keerme ühenduseks. Sobib nii kuuma, kui külma vee torudele, küttesüsteemidele, gaasivarustuse ja süsivesinikkütteainete (butaan, propaan, masuut jne) juhtimise torudele. Temperatuuritaluvus: -30ºC kuni +90ºC, lühiajaliselt 120ºC. Survetaluvus: kuni 170bar.

Kontaktid: +372 58959360, +371 26377616, estonia@magma.lv, Katrīnas dambis 18A, Rīga, LV-1045

GEB TOOTED

EUR

Torude parandamise lint

1,5*0,05m **16.97** **6766024**

Mitmesuguste aukude, pragude ja muude kahjustuste kiireks parandamiseks. Kasutatakse laialdaselt küttesüsteemide remondiks ja muud sielistemid. Kasutatakse laialdaselt küttesüsteemide remondiks ja muud süsteemid. Sobib niisketesse ja sukeldatud vette (maksimaalselt 1m). Kuivab 30min. Rõhutarve max 20 baari; Temperatuur kuni125ºC"

GEB PRETaPOSER

Nurga kinnituslint

40mm*3,35m **19.52** **6766021**

Vannitoa puhastusvahend

500 ml **4.44** **8272003**

Vannitoa puhastusvahend ja katlakivi eemaldaja.
Sobib portselanist ja keraamiliste plaatide, valamute, segistite, dušipeade, tualettruumide jne. regulaarseks puhastamiseks. Eemaldab hõlpsasti kõige tugevama lubjasette ja annab pinnale loomuliku läike. Eemaldab tõhusalt mustuse, seebijäägi ja veesette. Kasutusjuhend: keerake dosaator SPRAY asendisse. Pihustage otse pinnale 15-20 cm kauguselt ja laske vahendil toimida 2-3 minutit. Pühkige niiske lapiga või loputage veega. Hoida originaalpakendis! Hoida lastele kättesaamatus kohas! Säilitustemp. 5 ° C kuni 25 ° C.

Pasta vītņu blīvēšanai saules paneļos

250 gr. **9.05** **6766039**

105579 *Līdzeklis sūces novēršanai* ***G40***

2 l **33.66** **6772024**

EUR

199700 **GEB-DILUJOINT**

125ml **5.83** **6772014**

Attīrītājs pastas veidā, novērš silikona, akrila un butilspirta hermētiķu paliekas.
*Ļoti efektīvs: izšķīdina hermētiķu paliekas 30 min. (ieteicams iepriekš notīrīt mehāniski). Komplektā ietilpst špateļlāpstiņa kura ir piemērota arī trauslām virsmām. *Piemērots emaljētām, akrila, stikla, koka, metāla un sintētiskām virsmām.

Dezinfekcijas līdzeklis kondicionieriem ***G95***

850410 1l **13.19** **6772029**

5l

Aizsarglīdzeklis pret koroziju, kaļķakmeni apkures sistemā ***G11***

871130 1 l **37.27** **6772022**

Nogulšņu noņemšanai esošās apkures sistēmās ***G30***

1 l **18.48** **6772030**

Degļu un filtru tīrīšanas līdzeklis ***G80***

500 ml **14.58** **6772031**

512369 *Apakšējā durvju gumija 5-8 mm biezam stiklam*

1 m **10.27** **6774001**

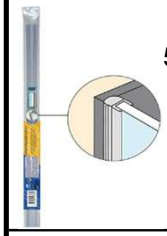

512368 *Gumija dušas kabīnes stiklam, vertikāli 5-8 mm biezam stiklam*

2 m **17.36** **6774000**

Lokanais pievads radiatoru uzpildei

873016 **12.95** **6735007**

MESSINGIST JA KROOMITUD

		PCS	EUR	
1000G				*Voolikuühendus vk*
	1/4"x10	25	0.94	0925342
	3/8"x10	25	1.28	0925343
	3/8"x13	25	1.28	0925344
	1/2"x10	25	1.61	0925092
	1/2"x13	25	1.61	0925093
	1/2"x15	25	1.61	0925100
	1/2"x18	10	1.67	0925345
	1/2"x20	10	1.61	0925269
	3/4"x20	10	2.70	0925101
	3/4"x25	10	2.82	0925270
	1"x20	10	3.67	0925292
	1"x25	10	3.88	0925094
	1,1/4"32	5	6.72	0925242
	1,1/2"x40	5	11.87	0925243
	2"x50	5	16.13	0925244
1001G				*Voolikuühendus sk*
	1/4"x10	25	0.97	0925346
	3/8"x10	25	1.47	0925347
	1/2"x10	25	1.84	0925095
	1/2"x13	25	1.86	0925096
	1/2"x15	25	1.88	0925097
	1/2"x18	10	2.08	0925348
	1/2"x20	10	1.88	0925271
	3/4"x20	10	2.84	0925098
	3/4"x25	10	2.96	0925272
	1"x25	10	4.31	0925099
	1,1/4"x32	5	9.79	0925245
	1,1/2"x40	5	13.46	0925246
	2"x50	5	24.19	0925247
1002G				*Voolikuliitmik (kahepoolne)*
	1/2"	25	2.03	0925297
	3/4"	25	2.68	0925298
	1"	10	3.98	0925299
670				*Voolikuühendus sk (kroom)*
	3/4"x15		1.26	0921127
	1"x20		3.67	0921128
1700G				*Viisikühendus (90mm)*
			10.23	0925257
1790G				*Kontramutter kraega*
	1/2"	25	1.67	0925108
	3/4"	25	1.72	0925109
	1"	10	2.60	0925262
	1.1/4"	10	3.47	0925294
	1.1/2"	10	4.60	0925340
	2"	5	6.70	0925341
1791G				*Kontramutter*
	1/2"	50	0.98	0925190
	3/4"	50	1.11	0925191
	1"	10	2.27	0925192
3660C				*Liitmik põlvega, kroom*
	1/2"	10	6.01	0921044
	3/4"	10	8.32	0921045
	1"		13.23	0921046
3660G				*Liitmik põlvega, messing*
	1/2"	10	5.44	0925326
	3/4"	10	10.31	0925327
	1"		13.10	0925328
	1,1/4"		21.76	0925329
	1.1/2"		31.58	0925053
3661C				*Otseliitmik, kroom*
	1/2"	10	4.47	0921047
	3/4"	10	5.98	0921048
	1"		10.12	0921049
	1,1/4"		13.35	0921123
3661G				*Otseliitmik, messing*
	1/2"	10	4.14	0925330
	3/4"	10	6.55	0925331
	1"		11.43	0925332
	1,1/4"		20.19	0925333
	1,1/2"		24.26	0925258
	2"		46.62	0925259
5003G				*Üleminek-ühendus*
	1"x1,1/2"	2	7.05	0925152
	1,1/4"x2"	2	12.50	0925153
7403G				*Otseliitmik vk-vk*
	1/2"x1/2"	10	5.14	0925260
	3/4"x3/4"	10	7.40	0925263
	1"x1"		11.25	0925261

		PCS	EUR	
4025				*Liitmik tagasilöögiklapile*
	3/4"		11.05	0925315
				Otseliide kummitihendiga
7500G	1/2"	10	8.14	0925159
	3/4"	5	12.50	0925160
	1"	5	14.00	0925161
	1,1/4"	5	26.05	0925310
	1,1/2"		36.47	0925311
	2"		60.78	0925312
5006G				*Plommitav mutter veearvestile*
	1/2"x3/4"	10	3.14	0925225
	3/4"x1"	5	6.31	0925162
	1"X1.1/4"	5	10.98	0925164
	1.1/4"X1.1/2"	2	17.70	0925165
				Nippel-üleminek vk (kroom)
5200C	3/8"x1/2"	25	1.61	0921001
	1/2"x3/4"	25	2.21	0921002
5200G				*Nippel-üleminek vk*
	1/8"X1/4"	25	0.89	0925248
	1/4"x3/8"	25	0.98	0925226
	1/4"x1/2"	25	1.26	0925104
	3/8"x1/2"	25	1.26	0925001
	1/2"x3/4"	10	1.79	0925002
	1/2"x1"	10	2.88	0925003
	3/4"x1"	10	2.93	0925004
	3/4"x1,1/4"	10	4.38	0925005
	1"x1,1/4"	10	4.51	0925006
	1"x1,1/2"	10	6.89	0925007
	1"x2"	5	11.18	0925188
	1,1/4"x1,1/2"	5	7.26	0925008
	1,1/4"x2"	5	11.91	0925120
	1,1/2"x2"	5	11.39	0925009
5300C				*Nippel-üleminek vk (kroom)*
	1/8"	25	0.59	0921124
	3/8"	25	1.14	0921120
	1/2"	25	1.28	0921003
	3/4"	10	1.95	0921004
	1"	10	3.21	0921005
5300G				*Kaksiknippel vk*
	1/8"	25	0.54	0925293
	1/4"	25	0.78	0925112
	3/8"	25	0.96	0925010
	1/2"	25	1.13	0925011
	3/4"	10	1.46	0925102
	1"	10	2.55	0925012
	1,1/4"	10	4.65	0925013
	1,1/2"		6.45	0925014
	2"		11.01	0925015
5500C				*Nippel (sk-vk) (kroom)*
	3/8"x1/2"		0.81	0921077
	1/2"x3/4"		1.06	0921053
5600C				*Nippel (sk-vk) (kroom)*
	3/8"x1/2"	25	1.16	0921006
	1/2"x3/4"	25	1.53	0921007
	1"x1.1/4"	10	5.43	0921119
5600G				*Nippel (sk-vk)*
	1/8"X1/4"	25	0.75	0925103
	1/8"X3/8"	25	0.93	0925194
	1/4"x3/8"	25	0.96	0925227
	1/4"x1/2"	25	1.21	0925105
	3/8"x1/2"	25	0.97	0925016
	1/2"x3/4"	25	1.07	0925017
	1/2"x1"	10	2.51	0925018
	1/2"X1,1/4"	10	5.28	0925020
	3/4"X1"	10	2.07	0925019
	3/4"x1,1/4"	10	4.29	0925021
	3/4"x1,1/2"	10	6.43	0925023
	1"x1,1/4"	10	3.60	0925022
	1"x1,1/2"	10	5.73	0925024
	1"x2"	5	10.87	0925026
	1,1/4"x1,1/2"	5	4.58	0925025
	1,1/4"x2"		8.66	0925027
	1,1/2"x2"		8.56	0925028

Kontaktid: +372 58959360, +371 26377616, estonia@magma.lv, Katrīnas dambis 18A, Rīga, LV-1045

		PSC	EUR	
				Kork sk (kroom)
5700C	1/2"	25	1.09	0921008
	3/4"	25	1.61	0921009
5700G				*Kork sk messing*
	1/4"	25	0.79	0925113
	3/8"	25	0.72	0925029
	1/2"	25	0.91	0925030
	3/4"	25	1.10	0925031
	1"	10	1.77	0925032
	1,1/4"	10	3.09	0925033
	1,1/2"	10	4.13	0925034
	2"	5	8.46	0925228
				Kork vk(kroom)
5803C	1/2"	25	1.03	0921010
	3/4"	25	1.61	0921011
5803G				*Kork vk messing*
	1/4"	25	0.66	0925114
	3/8"	25	0.82	0925115
	1/2"	25	1.07	0925035
	3/4"	25	1.61	0925036
	1"	10	2.70	0925037
	1,1/4"	10	4.18	0925038
	1,1/2"	10	5.98	0925039
	2"	5	9.88	0925040
6003C				*Pikendus (kroom)*
	1/2"x10	25	1.60	0921012
	1/2"x15	25	2.10	0921051
	1/2"x20	10	2.37	0921013
	1/2"x25	10	2.81	0921122
	1/2"x30	10	3.08	0921014
	1/2"x40	10	3.72	0921015
	1/2"x50	10	4.60	0921016
	1/2"x65	10	5.49	0921017
	1/2"x80	10	11.03	0921125
	1/2"x100	10	14.07	0921126
	3/4"x10	25	2.23	0921115
	3/4"x20	25	2.95	0921116
	3/4"x30	10	3.94	0921018
	3/4"x40	10	5.00	0921117
	3/4"x50	10	5.72	0921019
	1"x10	10	3.51	0921078
	1"x15	10	3.98	0921079
	1"x20	10	4.60	0921080
	1"x25	10	5.28	0921081
	1"x30	10	6.00	0921082
	1"x40	5	7.42	0921083
	1"x50	5	8.98	0921084
6003G				*Pikendus, messing*
	1/2"x10	25	1.40	0925041
	1/2"x15	25	1.74	0925042
	1/2"x20	10	2.03	0925043
	1/2"x25	10	2.23	0925233
	1/2"x30	10	2.58	0925044
	1/2"x40	10	3.26	0925045
	1/2"x50	10	4.10	0925046
	1/2"x65	10	4.70	0925047
	1/2"x80	10	7.77	0925234
	1/2"x100	10	9.47	0925235
	3/4"x10	10	2.03	0925048
	3/4"x15	10	3.04	0925304
	3/4"x20	10	2.84	0925049
	3/4"x30	10	3.63	0925050
	3/4"x40	10	4.44	0925051
	3/4"x50	10	4.93	0925052
	3/4"x60	10	9.99	0925305
	3/4"x80	10	12.68	0925306
	1"x20	10	4.23	0925229
	1"x25	10	5.21	0925163
	1"x30	10	5.42	0925230
	1"x40	5	6.26	0925231
	1"x50	5	7.58	0925232
6006G				*Pikendus, messing*
	1/2"x10	10	1.11	0925154
	1/2"x15	10	1.27	0925155
	1/2"x20	10	1.60	0925156
	1/2"x30	10	2.21	0925157
	1/2"x40	10	2.54	0925158

		PSC	EUR	
6100C				*Muhv-üleminek (vk-sk) kroom*
	3/8"x1/2"	25	1.75	0921020
	1/2"x3/4"	10	2.26	0921021
	1/2"x1"	10	2.82	0921022
	3/4"x1"	10	3.24	0921023
	3/4"x1,1/4"	10	4.22	0921054
6100G				*Muhv-üleminek vk-sk*
	1/4"x3/8"	25	1.32	0925236
	1/4"x1/2"	25	1.28	0925237
	3/8"x1/2"	25	1.67	0925193
	1/2"x3/4"	10	1.91	0925054
	1/2"x1"	10	2.47	0925055
	3/4"x1"	10	2.75	0925056
	3/4"x1,1/4"	10	3.84	0925110
	1"x1,1/4"	10	3.72	0925111
	1.1/4"x1.1/2	5	8.42	0925166
	1.1/2"x2"	5	11.29	0925167
6200C				*Muhv kroom*
	3/8"	25	1.58	0921121
	1/2"	10	1.98	0921024
	3/4"	10	2.73	0921025
	1"	10	4.24	0921026
6200G				*Muhv*
	1/4"		0.96	0925238
	3/8"		1.26	0925057
	1/2"	10	1.68	0925058
	3/4"	10	2.23	0925059
	1"	10	3.88	0925060
	1,1/4"		4.84	0925061
	1,1/2"		7.88	0925062
	2"		12.99	0925063
				Muhv-üleminek (sk-sk) (kroom
6203C				
	3/8"x1/2"	25	1.81	0921027
	1/2"x3/4"	10	2.72	0921028
	1/2"x1"	10	3.77	0921029
	3/4"x1"	10	4.60	0921030
	3/4"x1,1/4"		7.85	0921031
	1"x1,1/4"		6.91	0921032
6203G				*Muhv-üleminek (sk-sk)*
	3/8"x1/2"		1.56	0925064
	1/2"x3/4"	10	2.23	0925065
	1/2"x1"	10	3.05	0925066
	3/4"x1"	10	3.72	0925069
	3/4"x1,1/4"	10	7.44	0925067
	1"x1,1/4"		6.38	0925068
	1,1/4"x1,1/2"		10.38	0925106
	1,1/2"x2"		18.99	0925107
6300C				*Põlv (sk-vk) kroom*
	3/8"	25	3.09	0921033
	1/2"	10	3.31	0921034
	3/4"	10	4.93	0921050
	1"		7.30	0921035
	1,1/4"		16.37	0921052
	1.1/2"		20.16	0921118
6300G				*Põlv (sk-vk)*
	1/4"	25	2.19	0925239
	3/8"	25	2.33	0925070
	1/2"	10	2.46	0925071
	3/4"	10	4.14	0925074
	1"		6.02	0925072
	1,1/4"		11.42	0925073
	1,1/2"		14.63	0925119
	2"		27.38	0925189
6303G				*Põlv-üleminek (sk-vk)*
	1/2"x3/4"	10	4.10	0925265
	3/4"x1"	10	6.09	0925266
6400C				*Põlv (sk-sk) kroom*
	3/8"		2.88	0921036
	1/2"	10	3.55	0921037
	3/4"	10	4.40	0921038
	1"		7.65	0921039

MESSINGIST JA KROOMITUD LIITMIKUD

6400G *Põlv (sk-sk)*

	GAB.	EUR	
1/4"	25	2.15	0925240
3/8"	10	2.27	0925075
1/2"	10	2.67	0925076
3/4"	10	3.67	0925077
1"		6.44	0925078
1,1/4"		10.24	0925079
1,1/2"		14.80	0925080
2"		26.55	0925081

6402G *Põlv (vk-vk)*

	GAB.	EUR	
1/2"	10	3.41	0925274
3/4"	10	4.86	0925275
1"	10	8.14	0925276

3402G *Põlv (vk-vk)*

	GAB.	EUR	
1/2"	10	3.65	0925316
3/4"	10	6.25	0925317
1"	10	9.68	0925318

6403G *Kraanipõlv (sk-vk)*

	GAB.	EUR	
1/2"x3/4"	10	4.31	0925195
1/2"x1"	10	9.01	0925196
3/4"x1"	10	7.95	0925197

6306G *Kraanipõlv (sk-vk), seinakinnitusega*

	GAB.	EUR	
1/2"	10	5.44	0925264

6406G *Kraanipõlv (sk-sk), seinakinnitusega*

	GAB.	EUR	
1/2"	10	4.02	0925277

6500C *Kolmik (sk-sk-sk)(kroom)*

	GAB.	EUR	
3/8"	10	3.39	0921040
1/2"	10	3.42	0921041
3/4"	10	5.23	0921042
1"		8.35	0921043

6500G *Kolmik (sk-sk-sk)*

	GAB.	EUR	
1/4"	25	2.64	0925241
3/8"	10	2.76	0925082
1/2"	10	2.79	0925083
3/4"	10	3.90	0925084
1"		7.14	0925085
1,1/4"		12.17	0925086
1,1/2"		17.98	0925087
2"		23.46	0925088

6502G *Kolmik (vk-vk-vk)*

	GAB.	EUR	
1/2"	10	4.63	0925267
3/4"	10	4.26	0925268
1"	10	8.26	0925291

6510G *Kolmik (sk-sk-vk)*

	GAB.	EUR	
1/2"	10	3.00	0925278
3/4"	10	4.58	0925279
1"	10	9.72	0925319

6511G *Kolmik (vk-sk-vk)*

	GAB.	EUR	
1/2"	10	3.14	0925280
3/4"	10	5.28	0925281

6512G *Kolmik (sk-vk-vk)*

	GAB.	EUR	
1/2"	10	3.15	0925282
3/4'	10	5.28	0925283

6513G *Kolmik (sk-vk-sk)*

	GAB.	EUR	
1/2"	10	3.07	0925273
3/4'	10	4.58	0925284

6503G *Kolmik-üleminek (sk-sk-sk)*

	GAB.	EUR	
3/4"x1/2"x3/4"	10	4.88	0925089
1"x1/2"x1"	5	8.30	0925090
1"x3/4"x1"	5	8.26	0925091

6506G *Rist*

	GAB.	EUR	
1/2"	10	5.10	0925118
3/4'	5	7.77	0925116
1"		11.96	0925117

1750G *Mahuti ühendus*

		EUR	
1/2"		6.72	0925285
3/4'		8.65	0925286

1760G *Mahuti ühendus*

		EUR	
1/2"		6.09	0925287
3/4'		7.38	0925288

1770G *Mahuti ühendus*

	GAB.	EUR	
1/2"	10	4.51	0925289
3/4'	10	5.15	0925290

644 *Sadul*

		EUR	
1/2"		10.00	0925320
3/4"		13.40	0925321

1308 *Sadul*

	GAB.	EUR	
1/2"x1/2"	16	7.96	0925322
1/2"x3/4"	12	9.66	0925323
1/2"x1"		13.86	0925324
3/4"x1"		15.54	0925325

7600 *Ekstsentrik (kroom)*

	GAB.	EUR	
1/2"x10	10	5.86	0921071
1/2"x20	10	8.84	0921072
1/2"x30	10	9.26	0921073
1/2"x40	10	9.52	0921074
1/2"x50	10	10.07	0921075
1/2"x60	10	11.31	0921076

6700C *WC ühenduspõlv (kroom)*

		EUR	
1/2"x1/2"		5.51	0921085

6800C *WC ühenduspõlv (kroom)*

		EUR	
1/2"x10		6.29	0921086

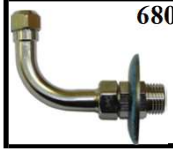

6801C *WC ühenduspõlv (kroom)*

		EUR	
1/2"x10		6.29	0921087

Kontaktid: +372 58959360, +371 26377616, estonia@magma.lv, Katrīnas dambis 18A, Rīga, LV-1045

MESSINGIST JA KROOMITUD LIITMIKUD

6804 C — *Põlv üleminekuga torule SK*

	PSC	EUR	
1/2"x10	10	3.94	0921093
1/2"x12	10	3.94	0921094

6900C — *Üleminek torule VK (kroom)*

	PSC	EUR	
1/2"x10	25	2.35	0921065
1/2"x12	25	2.34	0921066

6901C — *Otseliide(kroom)*

	PSC	EUR	
10x10	25	3.02	0921067
12x12	25	3.16	0921070

6902C — *Üleminek torule SK (kroom)*

	PSC	EUR	
1/2"x10	25	2.75	0921068
1/2"x12	25	2.95	0921069

6904C — *Põlv 90° (kroom)*

	PSC	EUR	
10x10	10	4.55	0921061
12x12	10	4.86	0921113

6905C — *Kolmik (kroom)*

	PSC	EUR	
10x10x10	10	6.00	0921062
12x12x12	10	7.15	0921114

1176 — *Surverõngas*

	PSC	EUR	
3/8"x10		1.85	0921129

6906C — *Toru rullis, 5m (kroom)*

	PSC	EUR	
ø10		49.91	0921063
ø12		62.11	0921064

18 — *Toru, sirge (kroom)*

	PSC	EUR	
ø10x100		11.11	0921130

3010G — *Üleminek VK*

	PSC	EUR	
1/2"x20	75	3.98	0918001
3/4"25	50	4.95	0918002
1"x32	20	7.75	0918003
1,1/4"x40	14	11.60	0918004
1,1/2"x50	9	17.42	0918005
2"x63	12	34.63	0918006

3011G — *Üleminek SK*

	PSC	EUR	
1/2"x20	75	4.05	0918007
3/4"25	50	5.37	0918008
1"x32	20	8.30	0918009
1,1/4"x40	14	12.03	0918010
1,1/2"x50	9	17.52	0918011
2"x63	12	35.32	0918012

3012G — *Otseliide*

	PSC	EUR	
20x20	40	6.81	0918013
25x25	30	9.05	0918014
32x32	18	13.43	0918015
40x40	7	19.08	0918016
50x50	4	29.45	0918017
63x63		60.19	0918018

3013G — *Põlv*

	PSC	EUR	
20x20	35	7.73	0918019
25x25	20	10.02	0918020
32x32	12	15.38	0918021
40x40	6	23.48	0918022
50x50	8	36.52	0918023
63x63		68.42	0918024

3014G — *Põlv SK*

	PSC	EUR	
1/2"x20	50	4.88	0918025
3/4"25	35	6.72	0918026
1"x32	18	10.73	0918027
1,1/4"x40	10	16.97	0918028
1,1/2"x50	5	28.74	0918029
2"x63		47.56	0918030

3015G — *Põlv VK*

	PSC	EUR	
1/2"x20	50	5.05	0918031
3/4"25	35	6.79	0918032
1"x32	18	10.47	0918033
1,1/4"x40	10	15.78	0918034
1,1/2"x50	5	26.22	0918035
2"x63		49.42	0918036

3016G — *Kolmik*

	PSC	EUR	
20x20x20	20	10.61	0918037
25x25x25	16	13.77	0918038
32x32x32	8	21.73	0918039
40x40x40	10	31.34	0918040
50x50x50		52.67	0918041
63x63x63		99.21	0918042

3017G — *Kolmik SK*

	PSC	EUR	
20x1/2"x20	30	7.97	0918043
25x3/4"x25	22	10.63	0918044
32x1"x32	8	16.58	0918045
40x1,1/4"x40	5	25.58	0918046
50x1,1/2"x50	6	44.21	0918047
63x2"x63		77.34	0918048

3018G — *Tugihülss*

	PSC	EUR	
PP20	10	0.96	0918049
PP25	10	1.09	0918050
PP32	10	1.32	0918051
PP40	10	2.23	0918052
PP50	10	3.65	0918053
PP63	10	6.58	0918054

3019G — *Põlv seinakinnitusega*

	PSC	EUR	
1/2"x20	25	6.86	0918055
3/4"x25	20	8.18	0918056
1"x32	12	12.57	0918057

PEM-toru PN12,5

	PSC	EUR	
20x2,0;	100 m	1.04	2518001
20x2.0;	**500 m**	0.94	2518012
25x2,3;	100 m	1.33	2518002
25x2,3;	**500 m**	1.33	2518013
32x3,0;	100 m	1.57	2518003
32x3,0;	**500 m**	1.57	2518014
40x3,0;	100 m	2.30	4218001
40x3,7;	100 m	2.89	2518005
50x3,0;	100 m	2.69	4218003
50x4,6;	100 m	4.33	2518004
63x3.8;	100 m	4.90	2518006

TERASTORU ÜHENDUS JA PRONKS PIKAD VINDID

RINALDI & PETTINAROLI

Keermeta üleminek terastorule

3100N

	PCS	EUR	
1/2"	10	8.14	0921095
3/4"	30	10.22	0921096
1"	20	14.86	0921097
1,1/4"	12	22.84	0921098
1,1/2"	8	27.18	0921099
2"	5	39.16	0921100

Keermeta üleminek terastorule

3101N

	PCS	EUR	
1/2"	10	8.42	0921101
3/4"	30	10.54	0921102
1"	20	14.86	0921103
1,1/4"	12	22.84	0921104
1,1/2"	8	27.18	0921105
2"	5	39.59	0921106

Keermeta otseliide terastorule

3102N

	PCS	EUR	
1/2"	10	13.75	0921107
3/4"	30	16.31	0921108
1"	12	22.59	0921109
1,1/4"		32.70	0921110
1,1/2"	6	35.95	0921111
2"	4	57.61	0921112

Kinnitusplaat

4476 B/2

PCS	EUR	
20	1.47	0925335

Kinnitusplaat

4476 B/3

PCS	EUR	
20	2.26	0925336

Kinnitusplaat kahe põlvega

4476 C/6

	PCS	EUR	
1/2"x1/2"	20	9.26	0925337

Kinnitusplaat kahe põlvega

4476 C/7

	PCS	EUR	
1/2"x15	20	8.57	0925339

DS IBC *Tvertnes vāciņš*

1/2"	2.50	2363107
3/4"	2.50	2363105
1"	2.50	2363106

Cenas par vienu gab., bez dārza krāna

7100G *Torunippel*

	PCS	EUR	
1/2"x50	10	2.03	0925171
1/2"x60	10	2.37	0925172
1/2"x80	10	3.21	0925173
1/2"x100	10	4.02	0925174
1/2"x120	10	4.76	0925175
1/2"x150	10	6.04	0925176
3/4"x60	10	3.63	0925177
3/4"x80	10	4.76	0925178
3/4"x100	10	6.00	0925179
3/4"x120	10	7.21	0925181
3/4"x150	10	9.06	0925180
1"x100	5	7.36	0925349
1"x150	5	11.66	0925350

7103G *Pikk vint*

	PCS	EUR	
1/2"x100	10	4.56	0925182
1/2"x150	10	6.19	0925183
1/2"x200	10	9.55	0925295
3/4"x100	10	6.04	0925184
3/4"x150	10	9.07	0925185
3/4"x200	10	11.92	0925296
1"x100	10	8.26	0925186
1"x150	10	12.29	0925187

Kollektor (kollektori vahe 50mm)

7050G

	PCS	EUR	
3/4"x2	16	13.82	0934002
3/4"x3	16	20.04	0934003
3/4"x4	16	26.46	0934004
3/4"x5	10	32.84	0934005
3/4"x6	10	39.14	0934006
1"x4	8	29.82	0934007
1"x5	8	36.80	0934008
1"x6		45.36	0934009

3740 *Kollektor VK*

	EUR	
3/4"x2	7.99	0634001
3/4"x3	11.05	0634002
3/4"x4	14.44	0634003
3/4"x5	19.99	0634004
1"x2	10.62	0634005
1"x3	13.49	0634006
1"x4	18.27	0634007
1"x5	23.98	0634008

7002C *Kollektor ventiiliga*

	EUR	
3/4"x2	14.55	0934010
3/4"x3	21.57	0934011
3/4"x4	28.90	0934012
1"x2	17.16	0934013
1"x3	25.11	0934014
1"x4	33.53	0934015

3745 *Kollektor ventiiliga*

	PCS	EUR	
3/4"x2	5	15.97	0634009
3/4"x3	5	23.97	0634010
3/4"x4	5	30.59	0634011
1"x2	5	18.23	0634012
1"x3	5	28.45	0634013
1"x4	5	37.43	0634014

Kollektor ventiiliga

7001 MIKY

	PCS	EUR	
3/4"x2	20	21.91	0934016
3/4"x3	16	29.85	0934017
3/4"x4	10	37.94	0934018
3/4"x5	10	43.81	0934019
3/4"x6	10	53.80	0934020

2135 S/Z *Pistik koost*

	PCS	EUR	
1/2"	20	0.59	3936320

Kontaktid: +372 58959360, +371 26377616, estonia@magma.lv, Katrīnas dambis 18A, Rīga, LV-1045

JOODETAVAD VASKLIITMIKUD

		PSC	EUR	
5001				*Põlv S-V. 90 °*
	12	10	1.03	**7033001**
	15	10	0.57	**7033002**
	18	10	1.32	**7033003**
	22	10	1.55	**7033004**
	28	10	4.38	**7033005**
	35	10	7.65	**7033190**
5002				*Põlv S-S 90 °*
	12	10	0.71	**7033006**
	15	10	0.59	**7033007**
	18	10	0.86	**7033008**
	22	10	1.33	**7033009**
	28	10	2.05	**7033010**
	35	10	7.01	**7033191**
5040				*Põlv S-V 45 °*
	12	10	1.49	**7033011**
	15	10	0.47	**7033012**
	18	10	1.60	**7033013**
	22	10	1.55	**7033014**
	28	10	3.03	**7033015**
	35	10	6.56	**7033202**
5041				*Põlv S-S 45°*
	12	10	2.12	**7033016**
	15	10	0.59	**7033017**
	18	10	1.42	**7033018**
	22	10	1.61	**7033019**
	28	10	2.94	**7033020**
	35	10	6.21	**7033192**
5085				*Möödaviik*
	12	10	4.48	**7033021**
	15	10	3.37	**7033022**
	18	10	9.37	**7033023**
	22	10	7.82	**7033024**
5086				*Möödaviik*
	12	10	4.02	**7033025**
	15	10	3.09	**7033026**
	18	10	4.91	**7033027**
	22	10	6.78	**7033028**
5090				*Põlv S-S 90 °*
	12	10	0.62	**7033029**
	15	10	0.50	**7033030**
	18	10	0.71	**7033031**
	22	10	1.16	**7033032**
	28	10	2.14	**7033033**
	35	10	8.56	**7033193**
5092				*Põlv S-V 90 °*
	12	10	0.82	**7033034**
	15	10	0.63	**7033035**
	18	10	1.31	**7033036**
	22	10	2.23	**7033037**
	28	10	3.48	**7033038**
	35	10	8.48	**7033194**

		PSC	EUR	
5130				*Kolmik*
	12	10	1.30	**7033039**
	15	10	0.79	**7033040**
	18	10	1.50	**7033041**
	22	10	2.61	**7033042**
	28	10	4.86	**7033043**
	35	10	12.66	**7033203**
5130				*Kolmik üleminekuga*
	15*12*12	10	1.51	**7033044**
	15*12*15	10	1.19	**7033045**
	15*15*12	10	1.93	**7033046**
	15*18*15	10	2.94	**7033047**
	15*22*15	10	3.85	**7033048**
	18*12*12	10	4.23	**7033049**
	18*12*15	10	7.61	**7033050**
	18*12*18	10	3.31	**7033051**
	18*15*12	10	4.85	**7033052**
	18*15*15	10	1.42	**7033053**
	18*15*18	10	1.76	**7033054**
	18*18*12	10	4.04	**7033055**
	18*18*15	10	1.71	**7033056**
	18*22*18	10	4.02	**7033057**
	22*12*18	10	6.91	**7033058**
	22*12*22	10	2.57	**7033059**
	22*15*15	10	2.61	**7033060**
	22*15*18	10	4.49	**7033061**
	22*15*22	10	2.10	**7033062**
	22*18*15	10	5.74	**7033063**
	22*18*18	10	3.11	**7033064**
	22*18*22	10	3.39	**7033065**
	22*22*15	10	6.16	**7033066**
	22*22*18	10	7.23	**7033067**
	28*15*15	10	7.03	**7033068**
	28*15*22	10	6.80	**7033069**
	28*15*28	10	5.07	**7033070**
	28*18*15	10	12.66	**7033071**
	28*18*18	10	18.33	**7033072**
	28*18*22	10	6.78	**7033073**
	28*18*28	10	8.25	**7033074**
	28*22*15	10	10.75	**7033075**
	28*22*18	10	6.76	**7033076**
	28*22*22	10	5.54	**7033077**
	28*22*28	10	5.15	**7033078**
	28*28*15	10	10.65	**7033079**
	28*28*18	10	9.23	**7033080**
	28*28*22	10	7.33	**7033081**
	35*22*22	10	19.55	**7033208**
	35*28*35	10	12.66	**7033195**
	35*35*28	10	21.11	**7033209**

JOODETAVAD VASKLIITMIKUD

		GAB.	EUR	
5243				*Muhv üleminekuga S-V*
	15*12	10	0.72	**7033082**
	18*12	10	0.70	**7033083**
	18*15	10	0.64	**7033084**
	22*12	10	1.57	**7033085**
	22*15	10	1.15	**7033086**
	22*18	10	1.22	**7033087**
	28*15	10	4.24	**7033088**
	28*18	10	4.77	**7033089**
	28*22	10	1.94	**7033090**
5240				*Muhv üleminekuga S-S*
	15*12	10	1.06	**7033091**
	18*12	10	0.95	**7033092**
	18*15	10	0.90	**7033093**
	22*15	10	2.41	**7033094**
	22*18	10	1.50	**7033095**
	28*15	10	2.97	**7033096**
	28*18	10	2.93	**7033097**
	28*22	10	2.37	**7033098**
	35*22	10	5.93	**7033196**
5270				*Muhv*
	12	10	0.33	**7033099**
	15	10	0.32	**7033100**
	18	10	0.40	**7033101**
	22	10	0.64	**7033102**
	28	10	1.52	**7033103**
	35	10	3.41	**7033197**
5301				*Korķ*
	12	10	1.17	**7033104**
	15	10	0.92	**7033105**
	18	10	1.10	**7033106**
	22	10	1.93	**7033107**
	28	10	3.61	**7033108**
	35	10	9.27	**7033204**
				Vasktoru 5 m (1 mm)
	99B12		8.47	**7033214**
	99B15		13.72	**7033215**
	99B18		16.79	**7033216**
	99B22		21.56	**7033217**
	99B28		28.84	**7033218**
	99B35		37.01	**7033219**
				Vasktoru rullis 25m
	99A10	50	6.04	**7033211**
	99A12	50	7.23	**7033212**
	99A15	25	8.43	**7033213**
				Metallhari
	15mm	12	4.15	**1735002**
	18mm	12	3.84	**1735003**
	22mm	12	4.02	**1735004**
	28mm	12	5.85	**1735005**

		GAB.	EUR	
5001C				*Švamm toru puhastamiseks*
		10	5.02	**1735001**
331184				*PEM otsa torulõikur*
		20-63 mm	19.06	**2535030**
4476C/7	1/2"*15mm			*Montaažiplaat*
		20	8.57	**0925339**
				Jootetina SN9
		100 gr 815708	20.88	**6735004**
				Isaldab tsinkkloriidi "HAMPTON"
		Sobiv vase, pronksi, messingu, tina, tsingi jootmiseks. Ei sobi alumiiniumile! Töötemp. +75°C kuni +375°C.		
		175 gr 100111	11.48	**6735002**
				Toru isolatsioon
110022	15/9		0.53	**3081001**
110042	18/9		0.55	**3081002**
110062	22/9		0.59	**3081003**
	25/9		0.71	**3081013**
110101	28/9		0.71	**3081004**
110142	35/9		0.80	**3081005**
110159	42/9		0.95	**3081008**
110172	48/9		1.15	**3081010**
110201	54/9		1.39	**3081009**
110246	60/9		1.43	**3081006**
110225	76/9		3.43	**3081007**
	15/13			
	18/13			
82012022	22/13		0.94	**5081001**
82013028	28/13		1.11	**5081002**
82013035	35/13		1.49	**5081003**
82013042	42/13		1.53	**5081004**
	48/13			
82013054	54/13		2.01	**5081008**
82013063	63/13		2.40	**5081005**
				Kleeplink hall veekindel
		48mmx50m	8.06	**2566019**
		50mmx50m	6.94	**2566021**

Kontaktid: +372 58959360, +371 26377616, estonia@magma.lv, Katrīnas dambis 18A, Rīga, LV-1045

JOODETAVAD PRONKS LIITED

		GAB.	EUR	
4090G				*Põlv SK 90 °*
	12*1/2"	10	1.67	**7033109**
	15*1/2"	10	2.29	**7033110**
	15*3/4"	10	2.35	**7033111**
	18*1/2"	10	3.07	**7033112**
	18*3/4"	10	4.66	**7033113**
	22*1/2"	10	2.94	**7033114**
	22*3/4"	10	5.17	**7033115**
	22*1"	10	7.14	**7033116**
	28*3/4"	10	8.38	**7033117**
	28*1"	10	8.69	**7033118**
4092G				*Põlv VK 90 °*
	12*1/2"	10	2.08	**7033119**
	15*1/2"	10	2.17	**7033120**
	18*1/2"	10	3.93	**7033121**
	15*3/4"	10	4.59	**7033122**
	18*3/4"	10	5.54	**7033123**
	22*3/4"	10	5.71	**7033124**
	22*1"	10	9.14	**7033125**
	28*1"	10	7.88	**7033126**
4096G				*Liitmik SK*
	15*1/2"	10	4.68	**7033127**
	18*1/2"	10	10.68	**7033128**
	22*3/4"	10	19.87	**7033129**
	28*1"	10	20.41	**7033130**
4098G				*Liitmik VK*
	15*1/2"	10	2.86	**7033131**
	18*1/2"	10	8.18	**7033132**
	22*3/4"	10	8.91	**7033133**
	28*1"	10	10.61	**7033134**
4130G				*Kolmik SK*
	12*1/2"*12	10	2.40	**7033135**
	15*1/2"*15	10	2.03	**7033136**
	15*3/4"*15	10	6.62	**7033137**
	18*1/2"*18	10	3.74	**7033138**
	18*3/4"*18	10	4.13	**7033139**
	22*1/2"*22	10	8.46	**7033140**
	22*3/4"*22	10	6.05	**7033141**
	28*1/2"*28	10	7.78	**7033142**
	28*3/4"*28	10	14.86	**7033143**
	28*1"*28	10	14.76	**7033144**
4243G				*Üleminek VK*
	10*3/8	10	4.03	**7033206**
	12*1/2"	10	1.60	**7033145**
	15*1/2"	10	1.13	**7033146**
	15*3/4"	10	1.55	**7033147**
	18*1/2"	10	1.52	**7033148**
	18*3/4"	10	1.86	**7033149**
	22*1/2"	10	2.89	**7033150**
	22*3/4"	10	2.25	**7033151**
	22*1"	10	2.80	**7033152**
	28*3/4"	10	4.95	**7033153**
	28*1"	10	3.24	**7033154**
	35*1"	10	7.00	**7033198**
	35*11/4"	10	5.79	**7033199**
4340				*Liitmik*
	12	10	4.55	**7033155**
	15	10	6.96	**7033156**
	18	10	8.12	**7033157**
	22	10	12.69	**7033158**
	28	10	21.82	**7033159**
4472G				*Põlv seinakinnitusega*
	12*1/2"	10	3.20	**7033186**
	15*1/2"	10	2.11	**7033187**
	18*1/2"	10	2.28	**7033188**
	22*3/4"	10	5.32	**7033189**

		GAB.	EUR	
4270G				*Uleminek SK*
	12*1/2"	10	2.24	**7033160**
	15*1/2"	10	1.61	**7033161**
	15*3/4"	10	4.45	**7033162**
	18*1/2"	10	2.20	**7033163**
	18*3/4"	10	3.71	**7033164**
	22*1/2"	10	3.12	**7033165**
	22*3/4"	10	3.19	**7033166**
	22*1"	10	4.17	**7033167**
	28*3/4"	10	6.28	**7033168**
	28*1"	10	4.80	**7033169**
	35*1"	10	9.76	**7033200**
	35*11/4"	10	9.24	**7033201**
4340G				*Otseliitmik SK*
	12*1/2"	10	10.41	**7033170**
	15*1/2"	10	8.34	**7033171**
	15*3/4"	10	9.86	**7033172**
	18*1/2"	10	13.42	**7033173**
	18*3/4"	10	9.13	**7033174**
	22*3/4"	10	11.41	**7033175**
	22*1"	10	15.09	**7033176**
	28*1"	10	17.42	**7033177**
4341G				*Otseliitmik VK*
	12*1/2"	10	4.48	**7033178**
	15*1/2"	10	7.74	**7033179**
	15*3/4"	10	11.52	**7033180**
	18*1/2"	10	7.99	**7033181**
	18*3/4"	10	6.60	**7033182**
	22*3/4"	10	10.05	**7033183**
	22*1"	10	11.21	**7033184**
	28*1"	10	17.65	**7033185**
				Vasktoru 5 m
99B12	1 mm		8.47	**7033214**
99B15	1 mm		13.72	**7033215**
99B18	1 mm		16.79	**7033216**
99B22	1 mm		21.56	**7033217**
99B28	1 mm		28.84	**7033218**
99B35	1 mm		37.01	**7033219**
				Vasktoru rullis 25m
99A10		50	6.04	**7033211**
99A12		50	7.23	**7033212**
99A15		25	8.43	**7033213**
				Pintsel vasktorude puhastamiseks
12mm				
15mm	1026	12	4.15	**1735002**
18mm	1027	12	3.84	**1735003**
22mm	1028	12	4.02	**1735004**
28mm	1029	12	5.85	**1735005**
5001C				*Švamm toru puhastamiseks*
		10	5.02	**1735001**
	331184			*PEM otsa torulõikur*
		20-63 mm	19.06	**2535030**
4476C/7				*Montaazhiplaat*
	1/2"*15mm	20	8.57	**0925339**

KEERMESLIITED JA TORU (PEX-AL-PEX)

		PCS	EUR	
7250				*Otseliitmik VK*
	1/2"x16	10	2.35	**0919067**
	1/2"x20	10	3.38	**0919068**
	3/4"x16	10	3.21	**0919069**
	3/4"x20	10	3.72	**0919070**
	3/4"x26	5	6.57	**0919071**
	1"x26	5	7.45	**0919072**
	1"x32	5	11.74	**0919073**
7251				*Otseliitmik SK*
	1/2"x16	10	2.60	**0919074**
	1/2"x20	10	3.74	**0919075**
	3/4"x16	10	3.76	**0919076**
	3/4"x20	10	4.00	**0919077**
	3/4"x26	5	6.81	**0919078**
	1"x26	5	7.45	**0919079**
	1"x32	5	11.45	**0919080**
7252				*Otseliitmik*
	16x16	10	4.17	**0919081**
	20x20	10	6.47	**0919082**
	26x26	10	11.12	**0919083**
	32x32	5	19.67	**0919084**
7256				*Kolmik*
	16x16x16	10	6.51	**0919085**
	20x20x20	5	9.61	**0919086**
	20x16x20	5	11.71	**0919087**
	20x16x16	5	4.98	**0919088**
	20x20x16	5	5.53	**0919089**
	26x26x26	5	16.34	**0919090**
	26x20x26	5	8.40	**0919091**
	26x26x20	5	8.22	**0919092**
	32x32x32	5	26.29	**0919093**
7257				*Kolmik SK*
	16x1/2"x16	10	5.31	**0919094**
	20x1/2"x20	5	7.74	**0919095**
	20x3/4"x20	5	7.98	**0919096**
	26x3/4"x26	5	13.60	**0919097**
	26x1"x26	5	17.71	**0919098**
	32x1"x32	5	20.46	**0919099**
7258				*Kolmik VK*
	16x1/2"x16	10	7.16	**0919100**
	20x1/2"x20	10	7.71	**0919101**
	20x3/4"x20	5	11.11	**0919102**
	26x3/4"x26	5	17.46	**0919103**
	26x1"x26	5	18.24	**0919104**
7253				*Põlv*
	16x16	10	4.79	**0919105**
	20x20	10	6.45	**0919106**
	26x26	5	11.14	**0919107**
	32x32	5	18.97	**0919108**
7254				*Põlv SK*
	1/2"x16	10	3.51	**0919109**
	1/2"x20	10	4.53	**0919110**
	3/4"x16	10	4.67	**0919111**
	3/4"x20	10	5.09	**0919112**
	3/4"x26	5	9.17	**0919113**
	1"x26	5	10.19	**0919114**
	1"x32	5	11.92	**0919115**

		PCS	EUR	ITAALIA
7255				*Põlv VK*
	1/2"x16	10	3.42	**0919116**
	1/2"x20	10	4.84	**0919117**
	3/4"x16	10	4.53	**0919118**
	3/4"x20	10	4.67	**0919119**
	3/4"x26	5	8.28	**0919120**
	1"x26	5	10.63	**0919121**
	1"x32	5	11.92	**0919122**
7259				*Segisti kand*
	1/2"x16	10	3.96	**0919123**
	1/2"x20	10	5.04	**0919124**
	3/4"x16	5	5.83	**0919125**
	3/4"x20	5	6.43	**0919126**
7260				*Põlv mutriga otseliitmik*
	1/2"x16	20	6.53	**0919127**
7010N				*Eurokoonus*
	16x2.0x1/2"	10	3.20	**0919128**
	20x2.0x3/4"	10	3.91	**0919129**
3813 M				*Kalibreerija*
	D16	1	11.39	**6435003**
	D20	1	6.94	**6435001**
	D26	1	6.94	**6435002**
	D12-16	1	11.45	**6435005**
3813M				*Kalibreerija D12-D26*
		1	9.52	**6435004**
3813				*Kalibreerija*
			3.53	**0935001**
7271				*PEX-AL-PEX toru Itaalia*
	16x2,0	100 m	1.47	**0919130**
	20x2,0	100 m	2.19	**0919131**
	26x3.0	50 m	4.14	**0919132**
7271F				*PEX-AL-PEX toru Hiina*
	26x3.0	50 m	1.63	**9519037**
8595/96				*Välimine painutusvedru*
	16mm		5.14	**2135001**
	20mm		8.61	**2135002**

Kontaktid: +372 58959360, +371 26377616, estonia@magma.lv, Katrīnas dambis 18A, Rīga, LV-1045

KEERMESLIITED JA TORU (PEX-AL-PEX) / BONOMI

		PCS	EUR	
7230				*Otseliitmik press VK*
	1/2"x16	10	2.45	0919001
	1/2"x20	10	2.95	0919002
	3/4"x16	10	3.06	0919003
	3/4"x20	10	3.48	0919004
	3/4"x26	5	4.63	0919005
	1"x26	5	6.38	0919006
	1"x32	5	8.15	0919007
7231				*Otseliitmik press SK*
	1/2"x16	10	2.44	0919008
	1/2"x20	10	2.85	0919009
	3/4"x16	10	3.99	0919010
	3/4"x20	10	3.49	0919011
	3/4"x26	5	5.43	0919012
	1"x26	5	6.79	0919013
	1"x32	5	8.42	0919014
7232				*Otseliitmik press*
	16x16	10	2.92	0919015
	20x20	10	3.66	0919016
	26x26	5	7.20	0919017
	32x32	5	10.87	0919018
	20x16	10	3.81	0919019
	26x20	5	7.06	0919020
	32x26	5	10.87	0919021
7236				*Kolmik press*
	16x16x16	10	4.64	0919022
	20x20x20	5	6.75	0919023
	26x26x26	2	12.23	0919024
	32x32x32	2	19.70	0919025
	20x16x16	5	7.47	0919026
	20x16x20	5	7.47	0919027
	20x20x16	5	7.47	0919028
	20x26x20	5	12.23	0919029
	26x16x26	5	12.23	0919030
	26x20x20	5	12.23	0919031
	26x20x26	5	12.23	0919032
	26x26x20	5	12.23	0919033
	32x20x32	2	20.38	0919034
	32x26x32	2	20.65	0919035
7237				*Kolmik press SK*
	16x1/2"x16	5	4.85	0919036
	20x1/2"x20	5	6.41	0919037
	20x3/4"x20	5	6.97	0919038
	26x3/4"x26	5	10.87	0919039
	26x1"x26	5	11.56	0919040
	32x1"x32	2	16.30	0919041
7238				*Kolmik press VK*
	16x1/2"x16	5	4.95	0919042
	20x1/2"x20	5	7.20	0919043
	26x3/4"x26	5	10.87	0919044
	26x1"x26	5	12.39	0919045
	32x1"x32	5	16.85	0919046
7233				*Põlv press*
	16x16	10	3.25	0919047
	20x20	5	4.57	0919048
	26x26	5	8.56	0919049
	32x32	5	11.55	0919050

		PCS	EUR	ITAALIA
7234				*Põlv press SK*
	1/2"x16	10	3.30	0919051
	1/2"x20	10	4.04	0919052
	3/4"x20	10	5.48	0919053
	3/4"x26	5	7.60	0919054
	1"x26	5	8.68	0919055
	1"x32	2	10.05	0919056
7235				*Põlv press VK*
	1/2"x16	10	3.27	0919057
	1/2"x20	10	4.08	0919058
	3/4"x20	10	5.48	0919059
	3/4"x26	5	7.60	0919060
	1"x26	5	8.68	0919061
	1"x32	2	10.46	0919062
7239				*Segisti kand press*
	1/2"x16	5	4.18	0919063
	1/2"x20	5	5.43	0919064
7246				*Mutriga pressliitmik*
	1/2"x16	10	3.78	0919065
	1/2"x20	10	5.01	0919066
3813 M				*Kalibreerija*
	D16	1	11.39	6435003
	D20	1	6.94	6435001
	D26	1	6.94	6435002
	D12-16	1	11.45	6435005
3813M				*Kalibreerija D12-D26*
		1	9.52	6435004
3813				*Kalibreerija*
			3.53	0935001
7271				*PEX-AL-PEX toru Itaalia*
	16x2,0	100 m	1.47	0919130
	20x2,0	100 m	2.19	0919131
	26x3.0	50 m	4.14	0919132
7271F				*PEX-AL-PEX toru Hiina*
	26x3.0	50 m	1.63	9519037
8595/96				*Välimine painutusvedru*
	16mm		5.14	2135001
	20mm		8.61	2135002

KEERMESLIITED (PEX-AL-PEX)

Hiina

		PCS		EUR	
3901F					*Otseliide vk*
	3/4"x16	92	~~1.62~~	0.98	9519017
	1"x26	82	~~2.76~~	1.67	6419034
3902F					*Otseliide sk*
	3/4"x16	29	~~1.62~~	0.98	9519033
	1"x26	51	~~2.85~~	1.73	6419036
3903F					*Otseliide*
	16x20	299	~~2.52~~	1.53	9519020
	26x26	42	~~3.94~~	2.39	6419037
3931F					*Kolmik*
	20x16x20	726	~~3.35~~	2.03	9519010
	16x20x16	908	~~3.53~~	2.14	9519022
	20x16x16	940	~~3.53~~	2.14	9519023
	20x20x16	946	~~4.03~~	2.44	9519024
	20x20x20	3	~~3.95~~	2.25	9519027
	26x20x26	40	~~8.28~~	5.02	6419039
	26x26x26	34	~~5.53~~	3.35	6419038
3932F					*Kolmik sk*
	16x3/4"x16	945	~~3.35~~	2.03	9519031
	20x3/4"x20	460	~~4.34~~	2.63	9519032
	26x3/4"x26	38	~~4.93~~	2.99	6419043
	26x1"x26	40	~~5.33~~	3.23	6419044
3933F					*Kolmik vk*
	16x3/4"x16	918	~~2.85~~	1.73	9519015
	20x3/4"x20	613	~~4.34~~	2.63	9519016
	26x3/4"x26	35	~~4.36~~	2.64	6419045
	26x1"x26	40	~~5.33~~	3.23	6419046
3952F					*Põlv sk*
	3/4"x16	705	~~2.16~~	1.31	9519028
	3/4"x20	20	~~2.67~~	1.62	9519030
	3/4"x26	63	~~3.09~~	1.87	6419040
	1"x26	60	~~3.65~~	2.21	6419041
3953F					*Põlv vk*
	3/4"x16	715	~~1.98~~	1.20	9519012
	3/4"x20	346	~~2.48~~	1.50	9519014
	3/4"x26	56	~~2.85~~	1.73	6419047
	1"x26	51	~~3.25~~	1.97	6419048
3954F					*Kraanipõlv*
	1/2"X20	134	~~2.51~~	1.52	6419030
	3/4"X16	45	~~2.46~~	1.49	6419029
3941F					*Rist*
	20	11	~~5.66~~	3.43	6419032
4001 F					*Otseliide press vk*
	1/2"x16	148	~~1.27~~	0.77	6419006
	3/4"x20	90	~~1.80~~	1.09	6419008

		PCS		EUR	
4002 F					*Otseliide,press, sk*
	1/2"x16	153	~~1.55~~	0.94	6419003
	3/4"x20	15	~~2.18~~	1.32	6419005
4032 F					*Kolmik, press, sk*
	16x1/2"x16	59	~~2.71~~	1.64	6419022
	20x1/2"x20	1	~~3.09~~	1.87	6419023
4033 F					*Kolmik, press, vk*
	16x1/2"x16	91	~~2.52~~	1.53	6419024
	20x1/2"x20	56	~~2.81~~	1.70	6419025
	20x3/4"x20	43	~~3.60~~	2.18	6419026
4052 F					*Põlv, press, sk*
	1/2"x16	64	~~1.83~~	1.11	6419014
	1/2"x20	103	~~2.18~~	1.32	6419015
	3/4"x20	90	~~2.84~~	1.72	6419016
4053 F					*Põlv, press, vk*
	1/2"x16	110	~~1.95~~	1.18	6419017
	1/2"x20	8	~~2.29~~	1.39	6419018
	3/4"x20	90	~~2.85~~	1.73	6419019
3813 M					*Kalibreerija*
	D16	1		11.39	6435003
	D20	1		6.94	6435001
	D26	1		6.94	6435002
	D12-16	1		11.45	6435005
3813					*Kalibreerija*
		1		3.53	0935001
921 PPR					*Torukäärid 0-42mm, roostevabast terasest tera*
				14.73	3435001
				14.46	3435002
100902					*Mehaanilised tangid D16-32*
				U-gali	16-32
				TH-gali	16-32
	16-32	1		200.33	8235010
3811 F					*Mehaanilised tangid D16-20*
	16-20	1		148.00	7635013
7271F					*PEX-AL-PEX toru Hiina*
	26x3.0	50 m		1.63	9519037
7271					*PEX-AL-PEX toru Itaalia*
	16x2,0	100 m		1.47	0919130
	20x2,0	100 m		2.19	0919131
	26x3,0	50 m		4.14	0919132
8595/96					*Painutusvedru*
	16mm			5.14	2135001
	20mm			8.61	2135002

Kontaktid: +372 58959360, +371 26377616, estonia@magma.lv, Katrīnas dambis 18A, Rīga, LV-1045

MUSTAD LIITMIKUD (MALMIST)

	GAB.	EUR	
85 M			*Möödaviik*
1/2"	10	2.79	2124001
3/4"	10	4.14	2124002
1"	10	12.58	2124003
90 M			*Põlv (sk-sk)*
1/2"	10	0.78	2124004
3/4"	10	1.07	2124005
1"	10	1.59	2124006
1,1/4"		3.09	2124007
1,1/2"	22	5.04	2124008
2"		5.88	2124009
90 M			*Põlv-ülem.(sk-sk)*
3/4"x1/2"	10	1.54	2124010
1"x1/2"	10	2.11	2124011
1"x3/4"	10	2.27	2124012
1,1/4"x1/2"		4.28	2124013
1,1/4"x3/4"		5.84	2124014
1,1/4"x1"		4.65	2124015
1,1/2"x1"		7.38	2124016
1,1/2"x1,1/4"		6.75	2124017
2"x1,1/4"		13.75	2124018
2"x1,1/2"		9.75	2124019
120 M			*Põlv 45° (sk-sk)*
1/2"	10	2.94	2124020
3/4"	10	4.02	2124021
1"	10	4.55	2124022
92 M			*Põlv(sk-vk)*
1/2"	10	0.83	2124023
3/4"	10	1.23	2124024
1"	10	2.07	2124025
1,1/4"		3.64	2124026
1,1/2"	22	5.52	2124027
2"	12	7.15	2124028
121 M			*Põlv 45° (sk-vk)*
1/2"	10	2.89	2124029
3/4"	10	3.74	2124030
1"	10	5.68	2124031
130 M			*Kolmik*
1/2"	10	1.10	2124032
3/4"	10	1.59	2124033
1"	10	2.44	2124034
1,1/4"		4.21	2124035
1,1/2"		6.53	2124036
2"	10	9.31	2124037
130 M			*Kolmik-üleminek*
1/2"x3/4"	10	2.07	2124038
3/4"x1/2"	10	1.63	2124039
1"x1/2"	10	2.21	2124040
1"x3/4"	10	2.41	2124041
1,1/4"x1/2"		3.78	2124042
1,1/4"x3/4"		4.02	2124043
1,1/4"x1"		4.42	2124044
1,1/2"x1/2"		5.04	2124045
1,1/2"x3/4"		5.33	2124046
1,1/2"x1"		6.00	2124047

	GAB.	EUR	
130 M			*Kolmik-üleminek*
1,1/2"x1,1/4"		7.93	2124048
2"x1/2"		8.44	2124049
2"x3/4"		9.89	2124050
2"x1"		7.50	2124051
2"x1,1/4"		9.63	2124052
2"x1,1/2"		11.53	2124053
290 M			*Kork (vk)*
1/2"	10	0.65	2124054
3/4"	10	0.76	2124055
1"	10	0.84	2124056
1,1/4"	10	1.54	2124057
1,1/2"	10	1.87	2124058
2"		3.42	2124059
300 M			*Kork (sk)*
1/2"	10	0.92	2124060
3/4"	10	1.07	2124061
1"	10	1.24	2124062
1,1/4"	10	1.94	2124063
1,1/2"	10	2.42	2124064
2"		4.56	2124065
270 M			*Muhv*
1/2"	10	0.79	2124066
3/4"	10	1.06	2124067
1"	10	1.38	2124068
1,1/4"		2.25	2124069
1,1/2"		3.08	2124070
2"		4.72	2124071
240 M			*Muhv-üleminek*
3/4"x1/2"	10	1.32	2124072
1"x1/2"	10	1.74	2124073
1"x3/4"	10	1.56	2124074
1,1/4"x1/2"	10	3.34	2124075
1,1/4"x3/4"	10	3.03	2124076
1,1/4"x1"	10	2.82	2124077
1,1/2"x1/2"		7.32	2124078
1,1/2"x3/4"		6.45	2124079
1,1/2"x1"		3.57	2124080
1,1/2"x1,1/4"		3.94	2124081
2"x1/2"		10.05	2124082
2"x3/4"		7.55	2124083
2"x1"		6.92	2124084
2"x1,1/4"		6.20	2124085
2"x1,1/2"		5.86	2124086
280 M			*Kaksiknippel*
1/2"	10	0.72	2124087
3/4"	10	1.00	2124088
1"	10	1.33	2124089
1,1/4"	10	2.28	2124090
1,1/2"	10	2.68	2124091
2"		4.86	2124092
245 M			*Kaksiknippel-ülem.*
3/4"x1/2"	10	1.40	2124093
1'x1/2"	10	2.96	2124094
1"x3/4"	10	1.57	2124095
1,1/4"x1/2"	10	6.22	2124096
1,1/4"x3/4"	10	5.36	2124097
1,1/4"x1"	10	2.68	2124098
1,1/2"x3/4"		5.36	2124099

MUSTAD LIITMIKUD (MALMIST)

245 M		PSC	EUR	
	Kaksiknippel-ülem.			
	1,1/2"x1"		8.53	2124100
	1,1/2"x1,1/4"		3.68	2124101
	2"x1"		7.69	2124102
	2"x1,1/4"		6.96	2124103
	2"x1,1/2"		6.39	2124104

241 M		PSC	EUR	
	Nippel (vk-sk)			
	1/2"x3/8"		0.26	2124105
	3/4"x1/2"	10	0.73	2124106
	1"x1/2"	10	1.05	2124107
	1"x3/4"	10	0.94	2124108
	1,1/4"x1/2"	10	1.84	2124109
	1,1/4"x3/4"	10	1.59	2124110
	1,1/4"x1"	10	1.14	2124111
	1,1/2"x1/2"	10	2.34	2124112
	1,1/2"x3/4"	10	2.55	2124113
	1,1/2"x1"	10	1.71	2124114
	1,1/2"x1,1/4"	10	1.79	2124115
	2"x1/2"	10	4.72	2124116
	2"x3/4"		4.67	2124117
	2"x1"		3.86	2124118
	2"x1,1/4"		3.63	2124119
	2"x1,1/2"		3.29	2124120

529 M		PSC	EUR	
	Pikendusmuhv			
	1/2"	10	1.43	2124121
	3/4"	10	2.14	2124122
	1"	10	4.16	2124123

246 M		PSC	EUR	
	Muhv-üleminek			
	3/4"x1/2"	10	1.73	2124124
	1"x1/2"	10	2.88	2124125
	1"x3/4"	10	2.96	2124126
	1,1/4"x1/2"	10	7.83	2124127
	1,1/4"x3/4"	10	5.54	2124128
	1,1/4"x1"	10	3.98	2124129
	1,1/2"x3/4"		6.69	2124130
	1,1/2"x1"		7.55	2124131
	1,1/2"x1,1/4"		6.68	2124132
	2"x1"		11.78	2124133
	2"x1,1/4"		9.00	2124134
	2"x1,1/2"		9.45	2124135

330 M		PSC	EUR	
	Am.mutter (sk-sk)			
	1/2"	10	2.78	2124136
	3/4"	10	3.26	2124137
	1"	10	3.68	2124138
	1,1/4"		6.28	2124139
	1,1/2"		8.06	2124140
	2"		13.27	2124141

331 M		PSC	EUR	
	Am.mutter (sk-vk)			
	1/2"	10	3.53	2124142
	3/4"	10	3.91	2124143
	1"	10	4.73	2124144
	1,1/4"		8.35	2124145
	1,1/2"		10.07	2124146
	2"		15.82	2124147

03576		PSC	EUR	
	Kummitihend am.mutrile			
	1/2"	100	0.32	2166001
	3/4"	100	0.28	2166002
	1"	100	0.46	2166003
	1,1/2"	100	0.66	2166004
	1,1/4"	100	0.74	2166005
	2"	100	0.68	2166006

340 M		PSC	EUR	
	Koonusliitmik (sk-sk)			
	1/2"	10	3.54	2124148
	3/4"	10	4.03	2124149
	1"	10	4.61	2124150
	1,1/4"		7.60	2124151
	1,1/2"		8.93	2124152
	2"		14.65	2124153

341 M		PSC	EUR	
	Koonusliitmik (sk-vk)			
	1/2"	10	3.45	2124154
	3/4"	10	4.19	2124155
	1"	10	5.15	2124156
	1,1/4"		8.19	2124157
	1,1/2"		10.39	2124158
	2"		16.62	2124159

95 M		PSC	EUR	
	Am.mutter (sk-sk)			
	1/2"		4.96	2124160
	3/4"		5.97	2124161
	1"		7.39	2124162
	1,1/4"		15.62	2124163
	1,1/2"		21.77	2124164
	2"		32.51	2124165

96 M		PSC	EUR	
	Am.mutter(sk-vk)			
	1/2"		5.55	2124166
	3/4"		6.67	2124167
	1"		8.48	2124168
	1,1/4"		17.48	2124169
	1,1/2"		23.73	2124170
	2"		34.43	2124171

93 M		PSC	EUR	
	Ühenduskompl. Pumbale			
	1"		6.37	2124172
	1,1/4"		8.13	2124173

180 M		PSC	EUR	
	Rist			
	1/2"	10	4.41	2124174
	3/4"	10	6.68	2124175
	1"		8.14	2124176
	1,1/4"		10.43	2124177
	1,1/2"		15.06	2124178
	2"		22.86	2124179

310 M		PSC	EUR	
	Kontramutter			
	1/2"		0.84	2124180
	3/4"		0.85	2124181
	1"		1.13	2124182
	1,1/4"		1.66	2124183
	1,1/2"		1.94	2124184
	2"		3.47	2124185

291 M		PSC	EUR	
	Korķ radiaatorile vasak-keere			
	~~1,1/4"x1/2"~~		~~1.50~~	~~2124407~~
	1,1/4"x3/4"		1.50	2124408
	Korķ radiaatorile paremkeere			
	1,1/4"x1/2"		1.50	2124410
	1,1/4"x3/4"		1.50	2124411

291 M		PSC	EUR	
	Korķ radiaatorile paremkeere			
	1,1/4"		1.50	2124409
	Korķ radiaatorile vasak-keere			
	1,1/4"		1.50	2124406

Kontaktid: +372 58959360, +371 26377616, estonia@magma.lv, Katrīnas dambis 18A, Rīga, LV-1045

MUSTAD LIITMIKUD (MALMIST)

	GAB.	EUR	
85 C			*Mõõdaviik*
1/2"	10	3.37	**2124186**
3/4"	10	5.24	**2124187**
1"	10	13.83	**2124188**

	GAB.	EUR	
90 C			*Põlv (sk-sk)*
1/2"	10	1.02	**2124189**
3/4"	10	1.46	**2124190**
1"	10	2.14	**2124191**
1,1/4"		3.89	**2124192**
1,1/2"	22	6.30	**2124193**
2"		7.66	**2124194**

	GAB.	EUR	
90 C			*Põlv-ülem.*
3/4"x1/2"	10	1.92	**2124195**
1"x1/2"	10	2.71	**2124196**
1"x3/4"	10	2.88	**2124197**
1,1/4"x1/2"		5.33	**2124198**
1,1/4"x3/4"		7.00	**2124199**
1,1/4"x1"		5.58	**2124200**
1,1/2"x1"		8.45	**2124201**
1,1/2"x1,1/4"		8.92	**2124202**
2"x1,1/4"		17.68	**2124203**
2"x1,1/2"		13.50	**2124204**

	GAB.	EUR	
120 C			*Põlv 45° (sk-sk)*
1/2"	10	3.37	**2124205**
3/4"	10	4.25	**2124206**
1"	10	5.08	**2124207**

	GAB.	EUR	
92 C			*Põlv (sk-vk)*
1/2"	10	1.10	**2124208**
3/4"	10	1.76	**2124209**
1"	10	2.71	**2124210**
1,1/4"		4.64	**2124211**
1,1/2"	22	6.87	**2124212**
2"	12	9.08	**2124213**

	GAB.	EUR	
121 C			*Põlv (sk-vk)*
1/2"	10	3.42	**2124214**
3/4"	10	4.74	**2124215**
1"	10	6.90	**2124216**

	GAB.	EUR	
130 C			*Kolmik*
1/2"	10	1.47	**2124217**
3/4"	10	2.14	**2124218**
1"	10	3.34	**2124219**
1,1/4"		5.43	**2124220**
1,1/2"		8.28	**2124221**
2"	10	11.82	**2124222**

	GAB.	EUR	
130 C			*Kolmik-üleminek*
1/2"x3/4"	10	4.94	**2124223**
3/4"x1/2"	10	2.17	**2124224**
1"x1/2"	10	2.87	**2124225**
1"x3/4"	10	3.16	**2124226**
1,1/4"x1/2"		4.81	**2124227**
1,1/4"x3/4"		4.99	**2124228**
1,1/4"x1"		5.61	**2124229**
1,1/2"x1/2"		6.32	**2124230**
1,1/2"x3/4"		6.73	**2124231**
1,1/2"x1"		7.51	**2124232**

	GAB.	EUR	
130 C			*Kolmik-üleminek*
1,1/2"x1,1/4"		9.90	**2124233**
2"x1/2"		11.30	**2124234**
2"x3/4"		12.00	**2124235**
2"x1"		9.37	**2124236**
2"x1,1/4"		11.98	**2124237**
2"x1,1/2"		14.49	**2124238**

	GAB.	EUR	
290 C			*Kork (vk)*
1/2"	10	0.72	**2124239**
3/4"	10	0.97	**2124240**
1"	10	1.26	**2124241**
1,1/4"	10	1.92	**2124242**
1,1/2"	10	2.31	**2124243**
2"		4.31	**2124244**

	GAB.	EUR	
300 C			*Korķ (sk)*
1/2"	10	1.11	**2124245**
3/4"	10	1.36	**2124246**
1"	10	1.59	**2124247**
1,1/4"	10	2.45	**2124248**
1,1/2"	10	3.10	**2124249**
2"		5.68	**2124250**

	GAB.	EUR	
270 C			*Muhv*
1/2"	10	1.02	**2124251**
3/4"	10	1.36	**2124252**
1"	10	1.90	**2124253**
1,1/4"		2.94	**2124254**
1,1/2"		4.26	**2124255**
2"		6.24	**2124256**

	GAB.	EUR	
240 C			*Muhv-üleminek*
3/4"x1/2"	10	1.66	**2124257**
1"x1/2"	10	2.19	**2124258**
1"x3/4"	10	2.01	**2124259**
1,1/4"x1/2"	10	4.12	**2124260**
1,1/4"x3/4"	10	3.78	**2124261**
1,1/4"x1"	10	3.54	**2124262**
1,1/2"x1/2"		9.17	**2124263**
1,1/2"x3/4"		8.06	**2124264**
1,1/2"x1"		4.50	**2124265**
1,1/2"x1,1/4"		4.95	**2124266**
2"x1/2"		12.73	**2124267**
2"x3/4"		9.47	**2124268**
2"x1"		8.77	**2124269**
2"x1,1/4"		7.84	**2124270**
2"x1,1/2"		7.39	**2124271**

	GAB.	EUR	
280 C			*Kaksiknippel*
1/2"	10	0.96	**2124272**
3/4"	10	1.29	**2124273**
1"	10	1.71	**2124274**
1,1/4"	10	2.88	**2124275**
1,1/2"	10	3.29	**2124276**
2"		6.14	**2124277**

	GAB.	EUR	
245 C			*Kaksiknippel-ülem.*
3/4"x1/2"	10	1.79	**2124278**
1'x1/2"	10	3.71	**2124279**
1"x3/4"	10	2.01	**2124280**
1,1/4"x1/2"	10	7.89	**2124281**
1,1/4"x3/4"	10	6.71	**2124282**
1,1/4"x1"	10	3.29	**2124283**
1,1/2"x3/4"		6.76	**2124284**

MUSTAD LIITMIKUD (MALMIST)

245 C		GAB.	EUR	
	Kaksiknippel-ülem.			
	1,1/2"x1"		8.10	2124285
	1,1/2"x1,1/4"		3.99	2124286
	2"x1"		9.72	2124287
	2"x1,1/4"		8.77	2124288
	2"x1,1/2"		8.03	2124289

241 C		GAB.	EUR	
	Nippel(vk-sk)			
	1/2"x3/8"		0.80	2124290
	3/4"x1/2"	10	0.94	2124291
	1"x1/2"	10	1.32	2124292
	1"x3/4"	10	1.24	2124293
	1,1/4"x1/2"	10	2.28	2124294
	1,1/4"x3/4"	10	1.98	2124295
	1,1/4"x1"	10	1.57	2124296
	1,1/2"x1/2"	10	2.95	2124297
	1,1/2"x3/4"	10	3.17	2124298
	1,1/2"x1"	10	2.20	2124299
	1,1/2"x1,1/4"	10	2.35	2124300
	2"x1/2"	10	5.95	2124301
	2"x3/4"		5.89	2124302
	2"x1"		4.86	2124303
	2"x1,1/4"		4.53	2124304
	2"x1,1/2"		4.22	2124305

529 C		GAB.	EUR	
	Pikendusmuhv			
	1/2"	10	1.87	2124306
	3/4"	10	2.65	2124307
	1"	10	4.95	2124308

246 C		GAB.	EUR	
	Muhv-üleminek			
	3/4"x1/2"	10	2.20	2124309
	1"x1/2"	10	3.51	2124310
	1"x3/4"	10	3.60	2124311
	1,1/4"x1/2"	10	9.93	2124312
	1,1/4"x3/4"	10	7.35	2124313
	1,1/4"x1"	10	4.28	2124314
	1,1/2"x3/4"		8.44	2124315
	1,1/2"x1"		7.99	2124316
	1,1/2"x1,1/4"		7.03	2124317
	2"x1"		13.88	2124318
	2"x1,1/4"		10.80	2124319
	2"x1,1/2"		11.30	2124320

330 C		GAB.	EUR	
	Am.mutter (sk-sk)			
	1/2"	10	3.48	2124321
	3/4"	10	4.08	2124322
	1"	10	4.69	2124323
	1,1/4"		7.83	2124324
	1,1/2"		10.12	2124325
	2"		16.88	2124326

331 C		GAB.	EUR	
	Am.mutter (sk-vk)			
	1/2"	10	4.42	2124327
	3/4"	10	4.97	2124328
	1"	10	5.94	2124329
	1,1/4"		10.53	2124330
	1,1/2"		12.74	2124331
	2"		19.93	2124332

03576		GAB.	EUR	
	Kummitihend am.mutrile			
	1/2"	100	0.32	2166001
	3/4"	100	0.28	2166002
	1"	100	0.46	2166003
	1,1/2"	100	0.66	2166004
	1,1/4"	100	0.74	2166005
	2"	100	0.68	2166006

340 C		GAB.	EUR	
	Koonusliitmik (sk-sk)			
	1/2"	10	4.39	2124333
	3/4"	10	4.97	2124334
	1"	10	5.74	2124335
	1,1/4"		9.83	2124336
	1,1/2"		11.49	2124337
	2"		18.66	2124338

341 C		GAB.	EUR	
	Koonusliitmik (sk-vk)			
	1/2"	10	4.29	2124339
	3/4"	10	5.17	2124340
	1"	10	6.45	2124341
	1,1/4"		10.17	2124342
	1,1/2"		12.99	2124343
	2"		20.72	2124344

180 C		GAB.	EUR	
	Rist			
	1/2"	10	5.27	2124359
	3/4"	10	7.99	2124360
	1"		9.94	2124361
	1,1/4"		11.66	2124362
	1,1/2"		14.86	2124363
	2"		19.44	2124364

310 C		GAB.	EUR	
	Kontramutter			
	1/2"		0.86	2124365
	3/4"		0.90	2124366
	1"		1.30	2124367
	1,1/4"		1.92	2124368
	1,1/2"		2.10	2124369
	2"		4.50	2124370

291 M		GAB.	EUR	
	Korķ radiaatorile vasak-keere			
	~~1,1/4"x1/2"~~		~~1.50~~	~~2124407~~
	1,1/4"x3/4"		1.50	2124408
	Korķ radiaatorile paremkeere			
	1,1/4"x1/2"		1.50	2124410
	1,1/4"x3/4"		1.50	2124411

291 M		GAB.	EUR	
	Korķ radiaatorile paremkeere			
	1,1/4"		1.50	2124409
	Korķ radiaatorile vasak-keere			
	1,1/4"		1.50	2124406

Kontaktid: +372 58959360, +371 26377616, estonia@magma.lv, Katrīnas dambis 18A, Rīga, LV-1045

KEEVITATAVAD TERASLIITMIKUD JA PIKAD VINDID

MAGMA SIA

		EUR	
201			*Keevispõlv*
	21.3*2.0	1.39	**2132001**
	26.9*2.6	1.83	**2132002**
	33.7*2.6	1.90	**2132003**
	42.4*2.6	2.62	**2132004**
	48.3*2.6	3.05	**2132005**
	57.0*2.9	4.44	**2132006**
	60.3*2.9	5.03	**2132007**
202			*Keevisüleminek*
	26.9-21.3	1.89	**2132008**
	33.7-21.3	2.52	**2132009**
	33.7-26.9	2.62	**2132010**
	42.4-21.3	3.80	**2132011**
	42.4-26.9	3.73	**2132012**
	42.4-33.7	2.89	**2132013**
	48.3-21.3	4.68	**2132014**
	48.3-26.9	4.35	**2132015**
	48.3-33.7	3.53	**2132016**
	48.3-42.4	4.29	**2132017**
	57.0-26.9	7.81	**2132018**
	57.0-33.7	7.48	**2132019**
	57.0-42.4	6.35	**2132020**
	57.0-48.3	3.75	**2132021**
	60.3-26.9	5.64	**2132022**
	60.3-33.7	5.69	**2132023**
	60.3-42.4	4.79	**2132024**
	60.3-48.3	5.01	**2132025**
203			*Keevispime*
	26.9*2.6	1.10	**2132026**
	33.7*2.6	1.60	**2132027**
	42.4*2.6	1.60	**2132028**
	48.3*2.6	2.37	**2132029**
	57.0*2.9	3.04	**2132030**
	60.3*2.9	2.88	**2132031**
204			*Keeviskolmik*
	21.3*2.0	7.23	**2132032**
	26.9*2.6	10.61	**2132033**
	33.7*2.6	12.22	**2132034**
	42.4*2.6	13.35	**2132035**
	48.3*2.6	14.64	**2132036**
	57.0*2.9	21.99	**2132037**
205			*Keevismuhv*
	1/2"	0.65	**2132038**
	3/4"	0.91	**2132039**
	1"	1.14	**2132040**
	11/4"	1.56	**2132041**
	11/2"	1.84	**2132042**
	2"	2.53	**2132043**
206			*Keevisüleminek keermele*
	1/2"x40	0.56	**2132044**
	3/4"x50	0.67	**2132045**
	1"x60	0.91	**2132046**
	11/4"x60	1.26	**2132047**
	11/2"x60	1.73	**2132048**
	2"x60	2.17	**2132049**

		EUR	
312 C			*Torunippel (tsingitud)*
	1/2"x40	1.11	**2124386**
	1/2"x60	0.88	**2124424**
	1/2"x100	1.45	**2124387**
	1/2"x150	2.17	**2124388**
	3/4"x50	1.19	**2124389**
	3/4"x100	2.21	**2124390**
	3/4"x150	2.73	**2124391**
	1"X60	1.75	**2124413**
	1"x100	2.90	**2124392**
	1"x150	4.24	**2124393**
	1,1/4"x70	2.06	**2124400**
	1,1/2"x70	3.05	**2124401**
	2"x70	3.69	**2124402**
312 M			*Torunippel (must)*
	1/2"x40	0.60	**2124374**
	1/2"x60	0.67	**2124423**
	1/2"x100	1.41	**2124375**
	1/2"x150	1.71	**2124376**
	3/4"x50	0.72	**2124377**
	3/4"x100	1.76	**2124378**
	3/4"x150	2.75	**2124379**
	1"x60	0.93	**2124380**
	1"x100	2.81	**2124381**
	1"x150	4.23	**2124382**
	1,1/4"x70	1.87	**2124394**
	1,1/2"x70	2.12	**2124395**
	2"x70	3.29	**2124396**
311 C			*Pikk vint (tsingitud)*
	1/2"x100	1.60	**2124383**
	3/4"x110	2.19	**2124384**
	1"x120	2.79	**2124385**
	1,1/4"x130	4.38	**2124403**
	1,1/2"x140	5.63	**2124404**
	2"x150	7.83	**2124405**
311 M			*Pikk vint (must)*
	1/2"x100	1.31	**2124371**
	3/4"x110	1.60	**2124372**
	1"x120	2.51	**2124373**
	1,1/4"x130	3.48	**2124397**
	1,1/2"x140	4.09	**2124398**
	2"x150	7.52	**2124399**
GARUMS 3 M			*Terastoru (must)*
	DN15(21.3x2.6)	5.24	**2532008**
	DN20(26.9x2.6)	6.24	**2532009**
	DN25(33.7x3.2)	11.00	**2532010**
	DN32(42.3x3.2)	13.61	**2532020**
	DN40(48.3x3.2)	15.74	**2532012**
	DN50(60.3x3.6)	19.66	**2532013**
	DN65(76.1x3.2)	22.71	**2532023**
GARUMS 3 M			*Terastoru (tsingitud)*
	DN15(21.3x2.6)	5.73	**2532025**
	DN20(26.9x2.6)	8.21	**2532016**
	DN25(33.7x3.2)	11.49	**2532014**
	DN32(42.3x3.2)	13.95	**2532015**
	DN40(48.3x3.2)	16.86	**2532021**
	DN50(60.3x3.2)	21.62	**2532022**

PPR TORUD JA LIITMIKUD

	PSC	EUR		
900			*PPR toru PN 20*	
	4	0.55	16x2,7	3936092
	4	1.22	20x3,4	3936093
	4	1.81	25x4,2	3936094
	4	3.21	32x5,4	3936095
	4	5.02	40x6,7	3936145
	4	8.13	50x8,4	3936146
	4	12.68	63x10,5	3936147
918			*PPR alumiiniumtoru kihiga PN20*	
	4	1.95	20x3,4	3936142
	4	2.75	25x4,2	3936143
	4	4.16	32x5,4	3936144
	4	6.32	40x6,7	3936168
	4	9.52	50x8,4	3936169
	4	15.21	63x10,5	3936170
919			*PPR toru PN 20 fiberkiud*	
	4	1.20	20x2.8	3936161
	4	1.90	25x3.5	3936162
	4	3.25	32x4,4	3936163
	4	4.62	40x5.5	3936164
	4	6.61	50x6.9	3936165
	4	12.12	63x8.6	3936166
901			*PPR põlv 45° S-S*	
		0.22	dn 16	3936005
	50	0.19	dn 20	3936006
	40	0.24	dn 25	3936007
	20	0.44	dn 32	3936008
		0.77	dn 40	3936106
		1.42	dn 50	3936107
		3.00	dn 63	3936108
901			*PPR põlv 90° S-S*	
	50	0.19	dn 20	3936010
	40	0.31	dn 25	3936011
	20	0.42	dn 32	3936012
	10	0.82	dn 40	3936109
	5	1.55	dn 50	3936110
	4	2.59	dn 63	3936111
901			*PPR põlv 45° S-V*	
		0.31	dn 16	3936013
	200	0.62	dn 20	3936014
	50	0.65	dn 25	3936015
	10	0.96	dn 32	3936016
901			*PPR põlv 90° S-V*	
		0.23	dn 16	3936017
	100	0.31	dn 20	3936018
		0.46	dn 25	3936019
		0.80	dn 32	3936020
907			*PPR põlv 90° SK*	
	10	1.86	16x1/2i	3936053
	20	1.38	20x1/2i	3936054
	10	1.90	20x3/4i	3936055
	10	1.60	25x1/2i	3936056
	50	1.79	25x3/4i	3936057
		2.69	32x3/4i	3936058
	5	3.84	32x1"i	3936059
907			*PPR põlv 90° VK*	
	10	2.00	16x1/2ā	3936060
	10	1.46	20x1/2ā	3936061
	10	2.17	20x3/4ā	3936062
	10	1.81	25x1/2ā	3936063
	10	2.20	25x3/4ā	3936064
		4.14	32x3/4ā	3936065
		6.59	32x1"ā	3936066

	PSC	EUR		
911			*PPR üleminek SK*	
	50	1.46	16x1/2i	3936043
	20	1.23	20x1/2i	3936044
	20	1.90	20x3/4i	3936045
	20	1.27	25x1/2i	3936046
	20	1.52	25x3/4i	3936047
	20	1.71	32x1/2i	3936148
	10	2.21	32x3/4i	3936158
	10	3.53	32x1i	3936104
	5	6.39	40x1,1/4i	3936136
		8.19	50x1,1/2i	3936137
		12.04	63x2i	3936138
911			*PPR üleminek VK*	
	20	1.38	20x1/2ā	3936049
		2.09	20x3/4ā	3936050
	20	1.66	25x1/2ā	3936051
	10	2.02	25x3/4ā	3936052
	10	2.49	32x3/4"	3936157
	5	3.93	32x1ā	3936105
	5	8.28	40x1,1/4ā	3936139
		12.68	50x1,1/2ā	3936140
	4	17.07	63x2ā	3936141
904			*PPR kolmik*	
	20	0.19	dn 16	3936021
	40	0.22	dn 20	3936022
	20	0.37	dn 25	3936023
	10	0.54	dn 32	3936024
	5	1.13	dn 40	3936112
		2.01	dn 50	3936113
		3.03	dn 63	3936114
904			*PPR kolmik*	
		0.54	25/16/25	3936026
		0.32	25/20/25	3936027
	30	0.51	32/20/32	3936028
	20	0.60	32/25/32	3936029
	25	0.98	40/20/40	3936115
		0.98	40/25/40	3936116
	10	1.03	40/32/40	3936117
	10	2.48	50/20/50	3936118
		2.42	50/25/50	3936119
		2.47	50/32/50	3936120
	5	2.42	50/40/50	3936121
		4.22	63/25/63	3936181
		4.22	63/32/63	3936180
		4.12	63/40/63	3936149
		4.21	63/50/63	3936151
905			*PPR kolmik VK*	
		2.19	16x1/2āx16	3936067
	10	1.60	20x1/2āx20	3936068
		2.06	20x3/4āx20	3936069
		1.68	25x1/2āx25	3936070
	10	2.03	25x3/4āx25	3936071
		2.64	32x1/2"x32	3936185
		3.14	32x3/4āx32	3936072
		4.59	32x1"āx32	3936073
905			*PPR kolmik SK*	
	10	1.29	20x1/2ix20	3936075
	10	1.57	20x3/4ix20	3936076
	10	1.39	25x1/2ix25	3936077
	10	1.83	25x3/4ix25	3936078
		2.23	32x1/2"x32	3936184
		2.68	32x3/4ix32	3936079
		5.67	32x1"ix32	3936080

Kontaktid: +372 58959360, +371 26377616, estonia@magma.lv, Katrīnas dambis 18A, Rīga, LV-1045

PPR TORUD JA LIITMIKUD

	PSC	EUR		
908			*PPR muhv*	
	100	0.15	dn 20	3936031
	50	0.19	dn 25	3936032
	30	0.29	dn 32	3936033
	10	0.51	dn 40	3936122
	10	1.03	dn 50	3936123
	9	1.77	dn 63	3936124
903			*PPR muhv-üleminek*	
		0.50	16/25	3936035
		0.16	20/25	3936036
	50	0.22	20/32	3936037
	20	0.32	25/32	3936038
	40	0.31	20/40	3936125
	20	0.32	25/40	3936126
		0.48	32/40	3936127
		0.98	20/50	3936150
		0.81	32/50	3936128
		1.24	40/50	3936129
		0.92	32/63	3936130
	10	1.16	40/63	3936131
	5	1.30	50/63	3936132
912			*PPR uzmava ar pāreju IV*	
	400	0.22	25/20	3936336
	200	0.31	32/20	3936337
	200	0.28	32/25	3936338
910			*PPR pime*	
	100	0.12	dn 20	3936040
		0.14	dn 25	3936041
	10	0.23	dn 32	3936042
		0.41	dn 40	3936133
		1.20	dn 50	3936134
		1.60	dn 63	3936135
920			*PPR pime, sisemine*	
		0.34	dn 32	3936195
906			*PPR möödaviik*	
		0.31	dn 16	3936001
		0.70	dn 20	3936002
		0.98	dn 25	3936003
		1.52	dn 32	3936004
902			*PPR kraanipõlv SK*	
	10	1.41	20x1/2i	3936082
		2.59	20x3/4i	3936083
		1.63	25x1/2i	3936084
	10	2.59	25x3/4i	3936085
902			*PPR kraanipõlv VK*	
		1.78	20x1/2ā	3936087
		2.96	25x1/2ā	3936089
	10	3.27	25x3/4ā	3936090
914			*PPR kompensaator*	
		2.03	dn 16	3936096
		2.27	dn 20	3936097
915			*PPR liitmik SK*	
	20	2.74	20x1/2	3936100
		3.52	25x3/4	3936101
		6.89	32x1"	3936186
916			*PPR liitmik VK*	
		4.78	20x1/2	3936102
		5.10	25x3/4	3936103
		7.06	32x1"	3936187
922			*PPR Liitmik SK*	
		2.21	20x1/2"	3936178
		3.03	25x3/4"	3936182
		6.80	32x1"	3936301

	PSC	EUR		
923			*PPR Liitmik SK*	
		1.93	20x1/2"	3936177
		2.87	25x3/4"	3936183
921			*PPR saskrūve plastmasa IV*	
	200	1.53	dn 20	3936342
	100	1.94	dn 25	3936343
	60	2.36	dn 32	3936344
924			*PPR möödaviik*	
		0.47	dn 20	3936152
		0.47	dn 25	3936153
		0.92	dn 32	3936154
925			*PPR kipsi seina põlv SK*	
		3.47	20x1/2"	3936091
909			*PPR paigalduskompl. Seinale*	
		6.34	20x1/2"	3936167
4476 A/10			*Kinnitusplaat kahe PPR põlvega*	
	10	9.78	1/2"x20	3936329
928			*Gružu filtrs PPR*	
	100	2.08	1/2"	3936339
	80	2.92	3/4"	3936340
	35	5.28	1"	3936341
927			*PPR kuulventiil, liitmik*	
	10	13.54	25x3/4"	3936333
917			*PPR kuulventiil*	
	10	3.25	dn 20	3936323
	5	4.65	dn 25	3936324
	5	7.27	dn 32	3936325
		13.92	dn 40	3936326
	2	21.88	dn 50	3936327
	1	38.90	dn 63	3936328
921 PPR			*Torukäärid PPR 0-42mm, roostevabast terasest tera*	
		14.73		3435001
		14.46		3435002
913- PLAKANS			*Keevitusaparaat 1000W (otsikud 20-63 kompl.)*	
		69.91	1000W	7635001
		55.08	800W	7635018
913-apalš			*Keevitusaparaat (otsikud 16-32 kompl.)*	
		78.45	1200W	7635014
		73.61	800W	7635020
912-uzg. apalš			*Otsikud*	
		8.24	20	9735006
		9.00	25	9735007
		9.81	32	9735008
912-uzg. plakans			*Otsikud*	
		12.36	16	9735001
		9.59	20	9735002
		10.68	25	9735003
		13.31	32	9735004
		4.41	40	7635007
Φ20 Φ25 Φ32 Φ40 Φ50 Φ63		5.39	50	7635008
		6.37	63	7635009

PPR TORUD JA LIITMIKUD

Hulgihind koos käibemaksuga

MAGMA SIA

		GAB.	EUR	
930	*PPR toru PN 20*			
	32x5,4	4	1.19	3936203
	50x8,4	4	2.82	3936205
951	*PPR toru PN 20 fiberkiud*			
	40x6,7	4	2.27	3936174
931	*PPR põlv 45° S-S*			
	dn 20	50	0.07	3936225
	dn 40		0.28	3936228
	dn 50		0.70	3936229
931	*PPR põlv 90° S-S*			
	dn 20	50	0.09	3936213
931	*PPR põlv 90° VK*			
	dn 25		0.13	3936257
937	*PPR põlv 90° SK*			
	20x3/4i	25	0.89	3936260
	25x1/2i		0.76	3936262
937	*PPR põlv 90° VK*			
	20x1/2ā		0.71	3936264
	20x3/4ā	25	1.08	3936265
	25x1/2ā		0.87	3936267
938	*PPR muhv*			
	dn 40		0.23	3936210
	dn 50	10	0.45	3936211
	dn 63		0.80	3936212
933	*PPR muhv-üleminek*			
	25/32	40	0.10	3936235
	40/25		0.16	3936237
	40/32	20	0.17	3936238
	50/20		0.28	3936239
	50/25		0.28	3936240
	50/32	10	0.29	3936241
	50/40	10	0.31	3936242
	63/25		0.42	3936243
	63/32		0.44	3936244
	63/40		0.44	3936245
	63/50	10	0.46	3936246
940	*PPR pime*			
	dn 20	100	0.06	3936247
	dn 25	100	0.06	3936248
	dn 32		0.12	3936249
	dn 40	20	0.19	3936250
	dn 50		0.61	3936251
	dn 63		0.69	3936252

		GAB.	EUR	
936	*PPR möödaviik*			
	dn 20		0.28	3936253
	dn 25		0.34	3936254
	dn 32		0.64	3936255
945	*PPR muhv SK*			
	20x1/2		0.82	3936188
	25x3/4	10	1.15	3936189
946	*PPR muhv VK*			
	20x1/2		1.13	3936190
	25x3/4	10	1.72	3936191
932	*PPR kraanipõlv SK*			
	20x3/4i	25	1.31	3936280
949	*PPR liitmik mutr. SK*			
	25x1		4.41	3936300
	32x1,1/4		6.00	3936199
941	*PPR üleminek SK*			
	20x1/2i	20	0.58	3936283
	25x1/2i	20	0.57	3936286
	50x1,1/2i		3.61	3936289
941	*PPR üleminek VK*			
	20x3/4ā	25	0.85	3936292
	50x1,1/2ā	4	3.59	3936297
	63x2ā		5.71	3936298
934	*PPR kolmik*			
	dn 32	10	0.25	3936221
	dn 40		0.52	3936222
	dn 50		0.99	3936223
	dn 63	2	1.43	3936224
	20/20/25		0.28	3936230
	20/25/20		0.50	3936200
	32/20/32	20	0.23	3936192
935	*PPR Kolmik VK*			
	20x1/2āx20	10	0.74	3936274
	20x3/4āx20		0.97	3936275
	25x3/4āx25		1.02	3936276
	32x1"āx32		2.38	3936278
935	*PPR kolmik SK*			
	20x1/2ix20		0.50	3936269
	20x3/4ix20		0.76	3936270
	25x3/4ix25		0.87	3936271
950	*PPR pime sisemine*			
	dn 20	50	0.17	3936196
	dn 25	50	0.18	3936197
	dn 32	25	0.18	3936198

Kontaktid: +372 58959360, +371 26377616, estonia@magma.lv, Katrīnas dambis 18A, Rīga, LV-1045

PEM LIITMIKUD

MAGMA SIA

		PSC	EUR	
510				*Otseliitmik*
	20x20	20	2.18	**9018001**
	25x25	10	2.58	**9018002**
	32x32	10	3.36	**9018003**
	40x40	5	5.45	**9018004**
	50x50	5	7.44	**9018005**
	63x63	5	10.28	**9018006**
511				*Ulemínek VK*
	20x1/2"	20	1.21	**9018007**
	20x3/4"	20	1.21	**9018008**
	25x1/2"	10	1.43	**9018009**
	25x3/4"	10	1.43	**9018010**
	25x1"	10	1.43	**9018011**
	32x3/4"	10	1.82	**9018012**
	32x1"	10	1.82	**9018013**
	32x1,1/4"	10	2.04	**9018014**
	40x1"	5	3.40	**9018015**
	40x1,1/4"	5	3.40	**9018016**
	40x1,1/2"	5	3.40	**9018017**
	50x1,1/2"	5	4.43	**9018018**
	63x2"	5	6.28	**9018019**
512				*Otseliitmik*
	25x20	20	2.36	**9018020**
	32x25	10	3.07	**9018021**
	40x32	5	5.44	**9018022**
	50x40	5	6.85	**9018023**
	63x40	5	9.68	**9018024**
	63x50	5	9.69	**9018025**
513				*Põlv 90°*
	20x20	20	2.19	**9018026**
	25x25	10	2.62	**9018027**
	32x32	10	3.25	**9018028**
	40x40	5	5.69	**9018029**
	50x50	5	7.97	**9018030**
	63x63	5	10.10	**9018031**
514				*Kolmik*
	20x20x20	20	2.84	**9018032**
	25x25x25	10	3.71	**9018033**
	32x32x32	10	4.89	**9018034**
	40x40x40	5	7.97	**9018035**
	50x50x50	5	10.86	**9018036**
	63x63x63	5	15.45	**9018037**
515				*Kolmik SK*
	20x1/2"x20	20	2.41	**9018038**
	25x1/2"x25	10	3.11	**9018039**
	25x3/4"x25	10	3.11	**9018040**
	32x3/4"x32	10	4.16	**9018041**
	32x1"x32	10	4.16	**9018042**
	40x1"x40	5	8.40	**9018043**
	40x1,1/4"x40	5	8.40	**9018044**
	50x1,1/2'x50	5	10.70	**9018045**
	63x2"x63	5	13.43	**9018046**
521				*Kork*
	20	20	1.44	**9018060**
	25	10	1.66	**9018061**
	32	10	1.96	**9018062**
	40	5	3.34	**9018063**
	50	5	4.95	**9018064**
	63	5	6.70	**9018065**
505				*Torusadul*
	20x1/2"		2.00	**9018086**
	25x1/2"		2.05	**9018087**
	25x3/4"		2.05	**9018088**
	32x3/4"		3.01	**9018089**
	32x1"		2.36	**9018090**

		PSC	EUR	
518				*Põlv 90° SK*
	20x1/2"	20	1.80	**9018047**
	25x3/4"	10	2.29	**9018048**
	32x3/4"	10	2.68	**9018049**
	32x1"	10	2.68	**9018050**
	40x1,1/4"	5	5.47	**9018051**
	50x1,1/2"	5	7.26	**9018052**
	63x2"	5	9.66	**9018053**
519				*Põlv 90° VK*
	20x1/2"	20	1.58	**9018054**
	25x1/2"	20	1.52	**9018092**
	25x3/4"	10	1.91	**9018055**
	32x1"	10	2.41	**9018056**
	40x1,1/4"	5	4.08	**9018057**
	50x1,1/2"	5	5.85	**9018058**
	63x2"	5	8.09	**9018059**
523				*Kolmik*
	25x20	10	4.44	**9018066**
	32x25	10	5.01	**9018067**
	40x32	1	10.55	**9018068**
	50x40	1	14.18	**9018069**
	63x50	1	19.11	**9018070**
601				*Ulemínek SK*
	20x1/2"	20	1.49	**9018071**
	25x1/2"	10	1.65	**9018083**
	25x3/4"	10	1.65	**9018072**
	25x1"	10	1.65	**9018084**
	32x3/4"	10	2.12	**9018085**
	32x1"	10	2.12	**9018073**
	40x1,1/4"	5	3.13	**9018074**
	50x1,1/2'	5	4.53	**9018075**
	63x2"	5	6.36	**9018076**
335				*Kuulventiil pem torule PVC*
	DN20		12.00	**9018093**
	DN25		12.00	**9018094**
	DN32		14.29	**9018095**
GHI10				*Mutter*
	20		0.52	**9018077**
	25		0.77	**9018078**
	32		0.93	**9018079**
	40		1.59	**9018080**
	50		2.03	**9018081**
	63		2.87	**9018082**
ARG10				*Surverõngas*
	20		0.40	**9066001**
	25		0.48	**9066002**
	32		0.88	**9066003**
	40		1.01	**9066004**
	50		1.26	**9066005**
	63		2.29	**9066006**
GUA11				*Tihend*
	Dn20		0.42	**9066007**
	Dn25		0.45	**9066008**
	Dn32		0.65	**9066009**
	Dn40		0.80	**9066010**
	Dn50		0.87	**9066011**
	Dn63		1.04	**9066012**
				PEM-toru PN12,5
	20x2,0;	100 m	1.04	**2518001**
	20x2.0;	**500 m**	0.94	**2518012**
	25x2,3;	100 m	1.33	**2518002**
	25x2,3;	**500 m**	1.33	**2518013**
	32x3,0;	100 m	1.57	**2518003**
	32x3,0;	**500 m**	1.57	**2518014**
	40x3,0;	100 m	2.30	**4218001**
	40x3,7;	100 m	2.89	**2518005**
	50x3,0;	100 m	2.69	**4218003**
	50x4,6;	100 m	4.33	**2518004**
	63x3.8;	100 m	4.90	**2518006**

RADIAATORI VENTIIL
VENTIIL RÄTIKUKUIVATI

		PSC	EUR	
KAS0401303	*Ventiil, nurgaga*			
	1/2"	1	**4.29**	**3920001**
KAS0405310	*Ventiil, nurgaga*			
	3/4"	1	**2.67**	**3920002**
KAS042301	*Ventiil, otse*			
	1/2"	1	**4.83**	**3920003**
KAS0402303	*Radiaatori ventiil, otse*			
	1/2"	1	**5.48**	**3920005**
KAS0404305	*Radiaatori ventiil, nurgaga*			
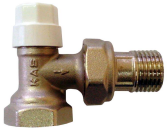	1/2"	1	**4.83**	**3920004**
KAS8102005	*Termopea, kroom*			
	1/2"	1	**7.41**	**3920006**
KAS8102004	*Termopea, valge*			
	1/2"	1	**7.04**	**3920007**
KAS1314014	*Termoventiil, nurgaga, PEX*			
	1/2"	1	**2.72**	**3920008**
KAS1309007	*Termoventiil, radiatori nurga ventiil peaga*			
		1	**13.47**	**3920010**
KAS1304010	*Termoventiil, otse*			
	1/2"	1	**12.70**	**3920030**
KAS1302305	*Radiatoru ventiļu komplekts termostats*			
	1/2"		**16.66**	**3920032**

		PSC	EUR	
3760	*Ventiil, nurgaga käsitsi reguleerimine*			
	1/2"	1	**19.36**	**2120021**
3761	*Ventiil, nurgaga, parempoolne*			
	1/2"	1	**28.05**	**2120022**
3762	*Ventiil, nurgaga, vasakule*			
	1/2"	1	**26.57**	**2120023**
3763	*Ventiil, nurgaga*			
	1/2"	1	**11.78**	**2120024**
3764	*Ventiil, nurgaga, varjatud ajamiga*			
	1/2"	1	**11.29**	**2120025**
3770	*Termopea*			
	1/2"	1	**25.56**	**2120026**
3765	*Ventiil, nurgaga, termo*			
	1/2"	1	**21.51**	**2120027**
3766	*Ventiil, nurgaga, parempoolne*			
	1/2"	1	**30.88**	**2120028**
3767	*Ventiil, nurgaga, vasakule*			
	1/2"	1	**30.88**	**2120029**
3772	*Eurokoonus kihiline toru kompl* **komplekts**			
	16x1/2"	1	**12.01**	**0925169**
3774	*Eurokoonus messing torule kompl*			
	15 x 1/2"	1	**9.81**	**0925168**
3789	*Ühendus käterätikuivatile 15 cm*			
	1/2"x15	1	**5.65**	**2110003**

Kontaktid: +372 58959360, +371 26377616, estonia@magma.lv, Katrīnas dambis 18A, Rīga, LV-1045

KUULKRAANID

		GAB.	EUR	
7750				*Kuulkraan (sk-sk)*
	3/8"	25	6.15	**0620141**
	1/2"	25	5.39	**0620001**
	3/4"	20	7.40	**0620002**
	1"	10	11.09	**0620003**
	1,1/4"		19.92	**0620048**
	1,1/2"		30.68	**0620049**
	2"		48.94	**0620050**
7752				*Kuulkraan (sk-sk)*
	3/8"	25	6.12	**0620130**
	1/2"	25	5.39	**0620004**
	3/4"	20	7.36	**0620005**
	1"	10	11.19	**0620051**
7951				*Kuulkraan (sk-sk)*
	4"		111.50	**0620102**
7605				*Kuulkraan (sk-vk)*
	1/2"	20	6.23	**0620026**
	3/4"	15	9.01	**0620027**
	1"	10	13.54	**0620028**
	1,1/4"		21.12	**0620052**
	1,1/2"		31.65	**0620053**
	2"		46.73	**0620054**
7607				*Kuulkraan (sk-vk)*
	3/8"	25	6.34	**0620010**
	1/2"	20	6.26	**0620029**
	3/4"	15	8.94	**0620030**
	1"	10	13.52	**0620055**
7645				*Kuulkraan(vk-vk)*
	1/2"	20	6.42	**0620006**
	3/4"	15	9.48	**0620007**
	1"	10	13.92	**0620056**
	1,1/4"		22.70	**0620057**
	1,1/2"		33.85	**0620058**
	2"		55.86	**0620059**
7647				*Kuulkraan(vk-vk)*
	1/2"	20	6.42	**0620008**
	3/4"	15	9.45	**0620009**
	1"	10	14.02	**0620060**
				Kuulkraan koonusliitmikuga
7650				
	1/2"	15	9.04	**0620038**
	3/4"	10	13.43	**0620039**
	1"	6	19.06	**0620040**
	1,1/4"	5	30.91	**0620041**
7950				*Kuulkraan gaasile (sk-sk)*
	1/2"	15	8.91	**0620135**
7952				*Kuulkraan gaasile (sk-sk)*
	1/2"	15	9.03	**0620134**

		GAB.	EUR	
7955				*Kuulkraan gaasile(sk-sk)*
	1/2"	15	8.38	**0620132**
7957				*Kuulkraan gaasile(sk-sk)*
	1/2"	15	8.69	**0620133**
7956				*Kuulkraan vasktorule*
	Ø15	15	4.25	**0620106**
	Ø22	10	5.45	**0620107**
	Ø28	8	9.70	**0620108**
7759				*Süsteemi täiteventiil*
	1/2"		8.93	**0620109**
				Kuulkraan õhueraldusega
7615	1/2"	10	9.83	**0620042**
	3/4"	10	4.60	**0620043**
	1,1/4"		9.75	**0620045**
	1,1/2"		13.40	**0620046**
	2"		17.00	**0620047**
7620				*Kuulkraan kolmik*
	1/2"		15.20	**0620032**
	3/4"		18.80	**0620033**
	1,1/4"		37.60	**0620035**
	1,1/2"		67.20	**0620036**
	2"		102.00	**0620037**
7300				*Kraan voolikuühendusega*
	1/2"	12	7.49	**0620021**
	3/4"	10	10.37	**0620022**
	1"	6	17.13	**0620023**
7350				*Kraan voolikuühendusega*
	1/2"	20	7.48	**0620024**
	3/4"	10	10.39	**0620025**
	1"	6	18.91	**0620061**
7700				*Mini kuulkraan(sk-sk)*
	1/2"	20	4.98	**0620011**
7720				*Mini kuulkraan(sk-vk)*
	1/2"	25	4.92	**0620012**
5230				*Siibrid*
	1/2"	20	7.75	**0620062**
	3/4"	20	8.73	**0620063**
	1"	20	12.63	**0620064**
	1,1/4"	10	19.54	**0620119**
	1,1/2"	10	25.08	**0620120**
	2"		37.87	**0620121**
	2,1/2"		18.20	**0620122**
	3"		24.30	**0620123**
				Kuulkraan seinasisene
8002				
	1/2"	8	16.80	**0620065**
	3/4"		20.46	**0620066**

Ventiilid, õhueraldajad, vedruklapid

			GAB.	EUR	
1772891	*Termoventiil. Aksiaal HERTZ TS-90*	1/2"		15.01	6320005
3613	*Termostaatpea*		60	13.76	0620086
3602	*Ventiil, sirge*	1/2"	15	7.53	0620080
3601	*Ventiil, nurgaga*	1/2"	15	6.43	0620078
3604	*Sulgurventiil, sirge*	1/2"	15	7.36	0620081
3603	*Sulgurventiil, nurgaga*	1/2"	15	6.35	0620079
3630	*Kaitseklapp*	1/2" 3 bar		7.35	0620087
		3/4" 3 bar		20.75	0620088
3631		1/2" 6 bar		7.81	0620143
		3/4" 6 bar		12.58	0620144
4005	*Kaitsekomplekt manomeetriga*	6 bar		50.33	1720007
4000	*Kaitsekomplekt manomeetriga*	3 bar		45.56	1720006
4021	*Automaatne õhueraldaja, sirge*			7.27	1720004
0200.293	*Automaatne õhueraldaja, nurgaga*			6.89	1720005
3620	*Automaatne õhueraldaja, sirge*	1/2"	16	7.33	0620082
7009C	*Automaatne õhueraldaja, nurgaga*	1/2"	10	12.24	0920002
3621	*Õhueraldaja*	1/2"		0.59	0620092

			GAB.	EUR	
9003	*Mehaaniline õhueraldaja*	1/2"		1.94	7420004
9825 O	*Mehaaniline õhueraldaja*	1/2"	25	1.52	1720002
9825 balts	*Kork tihendiga, kroom*	1/2"	25	0.95	7420005
9825 Z	*Kork tihendiga, kroom*	1/2"	25	1.11	1720003
9824 met	*Õhueraldaja võti (metallist)*			1.09	1735011
9824PL	*Õhueraldaja võti (plast)*			0.35	1735006
2500	*Gružu filtrs*	1/2"	150	5.80	0620093
		3/4"	150	8.10	0620070
		1"	50	12.05	0620071
		1,1/4"	50	22.43	0620072
		1,1/2"	35	27.08	0620073
		2"	35	43.42	0620074
		1/2"	18	3.71	2120033
1010	*Vedruklapp*	1/2"	25	5.71	0620014
		3/4"	20	7.41	0620015
		1"	12	10.08	0620016
		1,1/4"	5	14.25	0620075
		1,1/2"	5	18.50	0620076
		2"	3	27.84	0620077
		2,1/2"		18.20	0620116
		3"		25.50	0620117
		4"		38.90	0620118
1011	*Vedruklapp metallsisuga*	1/2"	10	7.87	0620031
		3/4"	8	10.70	0620137
		1"	6	14.62	0620138
1030	*Vedruklapp sõelaga*	1/2"	25	5.88	0620017
		3/4"	15	6.50	0620018
		1"	12	8.18	0620019
		1,1/4"	6	11.94	0620125
		1,1/2"	4	15.29	0620126
		2"	2	21.24	0620127
1920	*Sõel vedruklapile*	1/2"		1.45	0620067
		3/4"		1.51	0620068
		1"		1.80	0620069
		1,1/4"		2.58	2320108
		1,1/2"		3.97	2320106
		2"		4.59	2320107
7000	*Tagasilöögiklapp*	1/2"		7.82	0620110
		3/4"		10.82	0620111
		1"		14.25	0620112
		1,1/4"		20.11	0620113
		1,1/2"		26.65	0620114
		2"		40.45	0620115

Kontaktid: +372 58959360, +371 26377616, estonia@magma.lv, Katrīnas dambis 18A, Rīga, LV-1045

Ventiilid, õhueraldajad, vedruklapid

		GAB.	EUR	
359	*Kraan, 3-T*			
	1/2"x3/4"x1/2"	10	8.64	**2020008**
678	*Kraan 3-T, pikend.*			
	3/4"	5	13.51	**0120001**
2242/A	*Pesumasina kraan*			
	1/2"x3/4"	15	6.52	**2020005**
7830	*Pesumasina kraan*			
	1/2"x3/4"		7.06	**0620013**
244-030-00	*Nurkventiil*			
	1/2"x3/8"		6.89	**0720003**
7670	*Nurkventiil*			
	1/2"x10 (pl)	250	3.37	**2020007**
7671/IB	*Kuulventiil*			
	1/2"x1/2"		5.35	**0620139**
950/C	*Kuulventiil filtriga*			
	1/2"x1/2"	20	6.42	**2020004**
130400	*Pesumasinakraan*			
	1/2"x1/2"x3/4"	10	4.43	**7420001**
694	*Nurkventiil*			
	1/2"x1/2"	2	5.82	**0120006**
4080	*Pesumasinakraan*			
	1/2"x3/4"		5.35	**0620020**

			GAB.	EUR	
					Nurkventiil
FS-01	1/2"x1/2"	SARKANS		5.12	**4920008**
		ZILS		5.12	**4920009**
FS-02	1/2"x3/4"			5.24	**4920010**
					Nurkventiil
FS-03	1/2"x1/2"	SARKANS		4.72	**4920011**
		ZILS		4.72	**4920012**
FS-04	1/2"x3/4"			4.86	**4920013**
FS-05					*Nurkventiil*
	1/2"x3/8"x10	SARKANS		5.69	**4920014**
	1/2"x3/8"x10	ZILS		5.69	**4920015**
FS-06					*Nurkventiil*
	1/2"x3/8"x10	SARKANS		5.30	**4920016**
	1/2"x3/8"x10	ZILS		5.30	**4920017**
682	*Pesumasinakraan*				
	1/2"x3/4"		5	7.99	**0120024**
950/D	*Pesumasinakraan 3-T*				
	1/2"x3/8"x3/4"		6	11.75	**2020009**
968	*Messingkraan*				
	1/2"			12.02	**0601001**
696	*Kaitseklapp boilerile*				
	1/2"			4.65	**0620091**
	3/4"			10.21	**0620085**
3635	*Kaitseklapp boilerile käepidemega*				
	1/2"			5.57	**0620083**
	3/4"			11.46	**0620084**
700	*Dekoratiivkate valamule, kroom*				
	ø43mm		25	6.83	**1245004**
700/10	*Dekoratiivkate valamule, valge*				
	ø43mm		10	7.98	**1245019**

KUUL JA NURKVENTIILID (HIINA)

		GAB.	EUR	
SLD1001	*Kuulkraan (sk-sk)*			
	1/2"	24/120	3.13	9620003
	3/4"	18/90	4.92	9620018
	1"	10/50	6.71	9620019
	1,1/4"	8/32	10.69	9620020
	1,1/2"	6/24	16.88	9620021
	2"	4/12	22.47	9620022
SLD1002	*Kuulkraan (sk-sk)*			
	1/2"	35/175	3.12	9620007
	3/4"	18/90	4.91	9620034
	1"	10/50	6.56	9620035
SLD1003	*Kuulkraan (sk-vk)*			
	1/2"	24/120	3.69	9620008
	3/4"	18/90	4.63	9620032
	1"	10/50	9.06	9620033
	1,1/4"	8/32	10.36	9620015
	1,1/2"	6/24	20.88	9620016
	2"	3/12	31.71	9620017
SLD1004	*Kuulkraan (sk-vk)*			
	1/2"	35/175	3.12	9620001
	3/4"	18/90	4.65	9620013
	1"	10/50	7.13	9620014
SLD1016	*Kuulkraan koonusliitmikuga*			
	1/2"	20/100	5.41	9620002
	3/4"	14/70	9.46	9620023
	1"	8/40	12.98	9620044
	1.1/4"	8/32	8.23	9620004
SLD1018	*Kuulkraan (vk-vk)*			
	1/2"	35/175	4.00	9620041
	3/4"	18/90	6.47	9620042
	1"	10/50	6.74	9620043
SLD1017	*Kuulkraan (vk-vk)*			
	1/2"	24/120	3.90	9620045
	3/4"	18/90	6.75	9620046
	1"	10/50	8.67	9620047
SLD204	*Kraan voolikuühendusega*			
	1/2"	15/60	4.51	9620025
	3/4"	10/40	7.34	9620026
	1"	6/24	3.60	9620027

		GAB.	EUR	
SLD204	*Dārza krāns ar tvertnes vāciņu*			
	1/2"		6.04	9620009
	3/4"		6.53	9620010
	1"		7.19	9620012
1010 F	*Vedruklapp*			
	1/2"	30	4.44	2120001
	3/4"	15	5.99	2120002
	1"	12	8.46	2120003
1011 F	*Vedruklapp (messingist ketas)*			
	1/2"		5.87	2120013
	3/4"		8.15	2120014
	1"		11.25	2120015
	1,1/4"		18.22	2120016
	1,1/2"		22.88	2120017
	2"		35.52	2120018
1030 F	*Vedruklapp sõelaga*			
	1/2"	36	4.22	2120004
	3/4"	18	4.60	2120005
	1"	14	5.63	2120006
	1,1/4"	8	8.52	2120007
2500/P F	*Mudaeraldaja, plommitav*			
	1/2"	12	3.49	2120033
	3/4"		8.63	2120008
	1"		11.04	2120009
	1,1/4"		21.19	2120010
	1,1/2"		23.81	2120011
	2"		35.78	2120012
	Kork alumiiniumradiaatoritele kompl			
	PF RK 552			
	1/2"Fx1"M		5.55	2120031
	PF RK 553			
	3/4"Fx1"M		7.25	2120032
KAS01	*Komplekts taisnais*			
	1/2"		16.11	3920028
KAS02	*Komplekts leņķa*			
	1/2"		15.51	3920029

Kontaktid: +372 58959360, +371 26377616, estonia@magma.lv, Katrīnas dambis 18A, Rīga, LV-1045

KÜTTEARMATURE

Mudel	Kirjeldus	Mõõtmed	KV2 m³/h	Artikkel	tk / sisse	EUR
Radiaatori ventiilid						
	Termostaatventiilid HERZ-TS-90 (kahetorusüsteemide jaoks)					
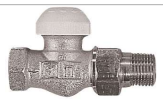	**HERZ-TS-90, otse** Соединитель для радиатора с уплотнением “сфера-конус”. Универсальная модель со специальной муфтой для резьбовой трубы и фитингов.	1/2	1.0	1 **7723** 91	20	**14.26**
		3/4	1.9	1 **7723** 92	20	**21.71**
	HERZ-TS-90, nurk Соединитель для радиатора с уплотнением “сфера-конус”. Универсальная модель со специальной муфтой для резьбовой трубы и фитингов.	1/2	1.0	1 **7724** 91	20	**14.26**
		3/4	1.9	1 **7724** 92	20	**21.71**
	HERZ-TS-90, nurk Соединитель для радиатора с уплотнением “сфера-конус”. Универсальная модель со специальной муфтой для резьбовой трубы и фитингов.	1/2	1.0	1 **7728** 91	20	**15.01**
	HERZ-TS-90, otse Соединитель для радиатора с уплотнением “сфера-конус”. Со стороны входа потока наружная резьба G 3/4, евроконус.	1/2	1.0	1 **7733** 81	20	**14.26**
	HERZ-TS-90 Соединитель для радиатора с уплотнением “сфера-конус”. Со стороны входа потока наружная резьба G 3/4, евроконус.	1/2	1.0	1 **7724** 37	20	**14.26**
	HERZ-TS-90-Termostaatiline ventiil, aksiaalne, väliskeermega Соединитель для радиатора с уплотнением “сфера-конус”. Со стороны входа потока наружная резьба G 3/4, евроконус	1/2	1.0	1 **7748** 91	20	**16.95**
Termostaadi komplekt						
	HERZ-Termostaadi komplekt, otse В комплект входят: Термостатический клапан 1 7723 91 и термостатическая головка 1 7260 06	1/2	1.0	1 **7723** 60		**22.25**
	HERZ-Termostaadi komplekt, nurk В комплект входят: Термостатический клапан 1 7724 91 и термостатическая головка 1 7260 06	1/2	1.0	1 **7724** 60		**22.25**
	HERZ-Termostaadi komplekt, aksiaalne В комплект входят: Термостатический клапан 1 7728 91 и термостатическая головка 1 7260 06	1/2	1.0	1 **7728** 60		**22.86**
Radiaatori sulgurliitmik						
	HERZ-TS-E, otse Соединитель для радиатора с уплотнением “сфера-конус”. Стандартная модель с обычной резьбовой муфтой	1/2	1.5 / 5.1	1 **7723** 11	20	**18.41**
		3/4	1.5 / 5.1	1 **7723** 02	20	**21.71**
		1	1.5 / 5.1	1 **7723** 03	10	**33.09**
3-T Termostaatventiil						
	Трехходовые термостатические клапаны CALIS-TS с защитным колпачком, без соединителей, уплотнение плоской прокладкой. Соединители заказываются отдельно.	1/2	2.75	1 **7761** 01	10	**23.72**
		3/4	3.2	1 **7761** 02	10	**23.72**
3-T Termostaatventiil						
	Трехходовые термостатические клапаны CALIS-TS-3D клапан слева от радиатора, с защитным колпачком, без соединителей, уплотнение плоской прокладкой. Соединители заказываются отдельно	1/2	3.5	1 **7761** 43	10	**29.44**
		3/4	4.2	1 **7761** 45	10	**30.29**
	Трехходовые термостатические клапаны CALIS-TS-3D клапан справа от радиатора, с защитным колпачком, без соединителей, уплотнение плоской прокладкой. Соединители заказываются отдельно	1/2	3.5	1 **7761** 44	10	**29.44**
		3/4	4.2	1 **7761** 46	10	**30.29**

Mudel	Kirjeldus	Mõõtmed	KV2 m³/h	Artikkel	tk / sisse	EUR
Radiaatori termopea						
Термостатические головки с присоединительной резьбой М 28 x 1,5						
	Термостатические головки ГЕРЦ - "СТАНДАРТ", с присоединительной резьбой М 28 x 1,5 с жидкостным датчиком (гидросенсором), с позициями механического запирания ("0-позиция") и морозозащиты при прибл. 6°С. Ограничение и блокировка диапазона регулирования 0–28°С с помощью ограничительных штифтов 1 9551 00 (заказываются отдельно).			1 **7260** 06	20	**12.03**
Термостатические головки ГЕРЦ-Design-MINI с присоединительной резьбой М 28 x 1,5 подходят ко всем термостатическим клапанам ГЕРЦ						
	Термостатическая головка ГЕРЦ-Design-MINI с жидкостным датчиком (гидросенсором), с позициями теплового запирания "0" и морозозащиты при прибл. 6°С. Ограничение и блокировка диапазона регулирования 0–30°С с помощью ограничительных штифтов 1 9551 02 (заказываются отдельно). Размеры: длина 75 мм, диаметр маховика 45 мм.			1 **9200** 30	20	**13.84**
Термостатические головки "ГЕРЦКУЛЕС" в сверхпрочном исполнении с присоединительной резьбой М 28 x 1,5 подходят ко всем термостатическим клапанам ГЕРЦ						
	ГЕРКУЛЕС, термостатическая головка в сверхпрочном исполнении с зашитой от вандализма, кражи и неумелого обрашения. С жидкостным датчиком (гидросенсором). Регулировка в диапазоне 8–26°С с помощью антиблокировочного кольца 1 9554 00 (поставляется в комплекте), с позицией морозозащиты. Монтаж и демонтаж возможны лишь с помощью ключей 1 9554 01 и 1 6616 00 (заказываются отдельно). Позиция настройки в рабочем состоянии скрыта от доступа.			1 **9860** 10	20	**31.63**
Термостатическая головка с накладным датчиком, с присоединительной резьбой М 28 x 1,5 подходят ко всем термостатическим клапанам ГЕРЦ				**Termostaatpea anduriga**		
	Термостатическая головка с накладным датчиком для напольного отопления Состоит из собственно головки с жидкостным датчиком, капиллярной трубки, накладного датчика и ложемента. Крепление к трубопроводу хомутами. Диапазон регулирования 20–50 °С. Длина капиллярной трубки 2000 мм.			1 **7420** 06	10	**35.32**
Погружная гильза -Termohülss						
	Погружная гильза из латуни для 7420/7421, 9421, с наружной резьбой 1/2.			1 **6313** 01	20	**6.76**
Термостатическая головка с накладным датчиком, с присоединительной резьбой М 28 x 1,5 подходят ко всем термостатическим клапанам ГЕРЦ						
	Головка термостатическая ГЕРЦ-Design с выносным датчиком Жидкостный датчик (гидросенсор), капиллярная трубка, выносной датчик. Позиции теплового запирания "0" и морозозащиты при прибл. 6°С. Ограничение и блокировка диапазона регулирования 0–30°С с помощью ограничительных штифтов 1 9551 00 (заказываются отдельно). Длина капиллярной трубки 2000 мм.			1 **9430** 08	10	**37.41**
Термостатическая головка "Н" с присоединительной резьбой М 30 x 1,5				**Radiaatori termopea**		
	HERZCULES" Термостатическая головка ГЕРЦ-"Н" с жидкостным датчиком (гидросенсором), позиция морозозащиты при прибл. 6°С. Ограничение и блокировка диапазона настройки 6–28°С возможна с помощью ограничительных штифтов 1 9551 00 (заказываются отдельно).			1 **7260** 98	20	**12.03**
Термостатическая головка "Н" с присоединительной резьбой М 30 x 1,5						
	HERZCULES" Термостатическая головка ГЕРЦ-"Н" в сверхпрочном исполнении с зашитой от вандализма, кражи и неумелого обрашения. С жидкостным датчиком (гидросенсором), позицией морозозащиты. Регулировка в диапазоне 8–26°С с помощью антиблокировочного кольца 1 9554 00 (поставляется в комплекте). Монтаж и демонтаж возможны лишь с помощью ключей 1 9554 01 и 1 6616 00. Позиция настройки в рабочем состоянии скрыта от доступа.			1 **9860** 98	20	**31.63**
Термостатические головки Design MINI "Н" с присоединительной резьбой М 30 x 1,5						
	Термостатическая головка ГЕРЦ-Design-MINI "Н" с жидкостным датчиком (гидросенсором), с позициями теплового запирания "0" и морозозащиты при прибл. 6°С. Ограничение и блокировка диапазона настройки 6–30°С с помощью ограничительных штифтов 1 9551 02 (заказываются отдельно)			1 **9200** 83	20	**13.84**
Термостатические головки Design "D" для монтажа на радиаторах со встроенным клапаном "Danfoss RA" (М 23,5 x 1,5)						
	Термостатическая головка ГЕРЦ-"D" с жидкостным датчиком (гидросенсором) и морозозащиты при прибл. 6°С. Ограничение и блокировка диапазона настройки 6–28°С с помощью ограничительных штифтов			1 **7260** 99	20	**12.03**
Регуляторы-ограничители температуры теплоносителя						
	Регулятор-ограничитель температуры теплоносителя ГЕРЦ-MINI Регулирование температуры теплоносителя в диапазоне 25–60 °С, ограничение и блокировка при помощи блокировочных штифтов 1 9551 02. Совместим со всеми термостатическими клапанами ГЕРЦ.			1 **9201** 00	10	**23.21**

Mudel	Kirjeldus	Mõõtmed	KV2 m³/h	Artikkel	tk / sisse	EUR

Radiaatori sulgurliitmik

Клапаны для отключения радиатора RL-5 с возможностью гидравлической настройки и слива

	ГЕРЦ-RL-5, otse Предварительная гидравлическая настройка, слив-заполнение. Универсальная модель со специальной муфтой для резьбовой трубы и фитинов. Соединитель для радиатора с уплотнением “сфера-конус”.	1/2		1 3923 01	20	**10.35**
		3/4		1 3923 02	20	**14.26**
	ГЕРЦ-RL-5,nurk Предварительная гидравлическая настройка, слив-заполнение. Универсальная модель со специальной муфтой для резьбовой трубы и фитинов. Соединитель для радиатора с уплотнением “сфера-конус”.	1/2		1 3924 01	20	**10.35**
		3/4		1 3924 02	20	**14.26**
	ГЕРЦ-RL-5, otse Соединитель для радиатора с уплотнением “сфера-конус”, со стороны трубы наружная резьба G 3/4, евроконус.	1/2		1 3937 11	20	**10.50**
	ГЕРЦ-RL-5,nurk Соединитель для радиатора с уплотнением “сфера-конус”. Со стороны трубы наружная резьба G 3/4, евроконус.	1/2		1 3948 11	20	**10.35**

Клапаны запорные для отключения радиатора RL-1 с возможностью регулировки без фиксации настройки

	ГЕРЦ-RL-1, otse Соединитель для радиатора с уплотнением “сфера-конус”. Универсальная модель со специальной муфтой для резьбовой трубы и фитингов	1/2		1 3723 41	20	**8.08**
		3/4		1 3723 42	20	**10.86**
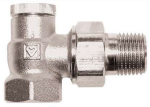	**ГЕРЦ-RL-1,nurk** Соединитель для радиатора с уплотнением “сфера-конус”. Универсальная модель со специальной муфтой для резьбовой трубы и фитингов.	1/2		1 3724 41	20	**8.08**
		3/4		1 3724 42	20	**10.86**
	Соединитель для радиатора с уплотнением “сфера-конус”, со стороны трубы наружная резьба G 3/4, евроконус.	1/2		1 3733 11	20	**9.37**
	ГЕРЦ-RL-1,nurk Соединитель для радиатора с уплотнением “сфера-конус”, со стороны трубы наружная резьба G 3/4, евроконус.	1/2		1 3748 01	20	**9.37**

Клапаны для отключения радиатора RL-1-E с высокой пропускной способностью для однотрубных систем

	Клапан ГЕРЦ-RL-1-E, otse Соединитель для радиатора с уплотнением “сфера-конус”. Стандартная модель с резьбовой муфтой.	1/2		1 3723 01	20	**23.23**
		3/4		1 3723 02	20	**26.16**
		1		1 3723 03	10	**51.65**

Системы подключения и соединения — Ühendussüsteemid

Фитинги для полимерных и металлополимерных труб для PE-X, PB- и металлополимерных труб

	Фитинги для полимерных и металлополимерных труб с двумя уплотнительными кольцами и изолирующей шайбой, состоит из ниппеля, зажимного кольца и накидной гайки G 3/4.	G 3/4	16x2	1 6098 03	10	**3.46**
		G 3/4	20x2	1 6098 08	10	**3.46**

Фитинги для стальных и медных труб

	Фитинги Обжимное кольцо, массивное резиновое уплотнение (EPDM) и накидная гайка G 3/4. Не применим для хромированныхметаллических труб и труб из нержавеющей стали.	G 3/4	15	1 6276 15	10	**2.96**

Фитинги для стальных и медных труб

	Фитинг с металлическим уплотнением Обжимное кольцо, металлически уплотняющееся к трубе, и зажимной болт.	1/2x15		1 6292 01	10	**1.59**

KÜTTEARMATURE

Mudel	Kirjeldus	Mõõtmed	KV2 m³/h	Artikkel	tk / sisse	EUR
Насадки для сушки полотенец						
ГЕРЦ-VUA-50-угловой-2-х трубная система-Design, считываемая предварительная настройка						
	DE LUXE VUA 4-ходовые клапаны для термостатического регулирования ГЕРЦ-VUA-50-Eck-2R-Design 4-ходовой угловой клапан для 2-х-трубных систем, термостатическая кран-букса TS-98-V с плавной предварительной настройкой, с ланцетной трубкой L = 290 мм, Ø 11 мм, без байпаса, хромированный, присоединительная резьба для термоголовки - M 28 x 1,5; межцентровое расстояние трубного подключения - 50 мм, подключение к радиатору адаптером G 1/2 с накидной гайкой G 3/4, соединение со стороны трубы с резьбой M 22 x 1,5.	kroom		S **7684** 41	1	**65.64**
		valge		S **7684** 44	1	**63.40**
Термостатическая головка				**Termopea**		
	Термостатическая головка MINI-GS-Design (хромированная)- S9200 с жидкостным датчиком (гидросенсором), диапазон регулирования 0-30 °C, с позицией теплового запирания «0» и морозозащиты 6 °C.			S **9200** 31	1	**29.37**
Комплект зажимов – M22x1.5				**Kinniti komplekt**		
	Комплект зажимов-Design-M 22 x 1,5 (хромированны) с резиновой уплотнительной втулкой со стороны подключения трубы, зажимная гайка M 22 x 1,5. Гайка хромирована.	15		S **6286** 15	10	**10.75**
	Комплект зажимов-Design-M 22 x 1,5 (хромированный) для PE-X, PB- и металлополимерных труб. Гайка обжимного кольца M 22 x 1,5. Гайка хромирована.	16x2		S **6066** 16	10	**12.19**
	HERZ комплект 1/2", проходной 1762367+1726006+1372341	1/2"		V772301	10	**26.13**
	HERZ комплект 1/2", угловой. 1762467+1726006+1372441	1/2"		V772401	10	**26.13**
	HERZ комплект 1/2", осевой. 1772891+1726006+1372441	1/2"		V772891	10	**26.13**
	HERZ угловой кран 1/2"-1/2"	1/2"		1255101		**4.18**
	HERZ угловой кран 1/2"-3/8" и 3/4"	1/2"		1255201		**5.74**

Kontaktid: +372 58959360, +371 26377616, estonia@magma.lv, Katrīnas dambis 18A, Rīga, LV-1045

Mudel	Kirjeldus	Mõõtmed	KV2 m³/h	Artikkel	tk / sisse	EUR
Трехходовые клапаны						
Термосмесительный клапан для повышения температуры обратной линии						
	TEPLOMIX термосмесительный клапан для повышения температуры обратной линии Трехходовой смесительный клапан, со встроенным термостатическим устройством с заводской настройкой: для повышения температуры теплоносителя на входе в котел и защиты поверхностей нагрева котла от коррозии. Не требует дополнительной энергии. Наружная цилиндрическая резьба, в соответствии с ISO 228/1 класс B, уплотнение по плоскости прокладкой. Соединения заказываются отдельно. Модели выполнены с функцией отключения байпаса. При температуре смешивания приблизительно 63°C байпас закрыт (поток B-AB) и открыт при температуре 55°C. Установка балансировочного клапана не обязательна.	1	11	1 7766 13	1	69.56
		1 1/4	14	1 7766 14	1	71.31
Трехходовой смесительный кран с рукояткой						
	Трехходовой смесительный кран с рукояткой Трехходовой смесительный кран, PN 10. Внутренняя присоединительная резьба. Корпус и шар из DZR-латуни. Уплотнение EPDM. Диапазон температур от -10 °C до +110 °C.	3/4	6.3	1 2137 02	1	32.67
		1	10	1 2137 03	1	
		1 1/4	16	1 2137 04	1	
Исполнительный привод для трехходового смесительного крана						
	ГЕРЦ привод Состоящий из двух частей корпус из невозгораемого пластика, нижняя часть черного цвета, верхняя - красного. Привод крепится на смесительном кране с помощью одного болта. Поставляемый распорный болт служит для предотвращения прокручивания. Положения монтажа можно выбирать любое с шагом 90°. Угол поворота ограничен 90°. При достижении упорного положения привод отключается и пребывает в обесточенном состоянии. Управление происходит трехпозиционным регулированием. Исполнительный привод 230 В, 90 °C, 10 Нм, 140			1 7712 63	1	114.13
Клапаны перепускные для поддержания перепада давления						
	Клапаны перепускные для поддержания перепада давления Латунный корпус, никелированное исполнение; резьба подключения для соединителя с плоской прокладкой по выбору. Соединители заказываются отдельно.	1/2	10-2000 l/h	1 4004 31	1	26.41
Клапаны балансировочные						
Клапаны балансировочные с измерительной диафрагмой, наклонный шпиндель						
	Балансировочный клапан с измерительной диафрагмой, наклонный шпиндель Без покрытия, материал - DZR- латунь, муфта x муфта, уплотнение шпинделя двойным кольцом (O-Ring), предварительная настройка путем ограничения хода шпинделя, показания преднастройки считываются в окошке маховика. 2 измерительных клапана (1 0284) для измерений перепадов давления установлены: удлиннённый измерительный клапан или клапан с возможностью слива, заказывается отдельно. Подключение фитингов: DN 15: адаптер 1 6266 01 и комплект фитингов 3/4. DN 20: адаптер 1 6266 20 и комплект фитингов 3/4. Адаптеры и комплекты фитингов поставляются отдельно.	1/2	2.00	1 4017 01	10	39.75
		3/4	3.60	1 4017 02	10	44.17
		1	6.50	1 4017 03	10	52.09
		1 1/4	13.30	1 4017 04	5	62.29
Балансировочные клапаны STROEMAX-GM, для регулирования и измерения расхода, шпиндель прямой						
	Балансировочные клапаны STROEMAX-GM, для регулирования и измерения расхода, шпиндель прямой Материал - DZR- латунь, без покрытия, муфта x муфта, неподнимающийся шпиндель, уплотнения шпинделя при помощи двойных уплотнительных колец O-Ring. Линейная характеристика. Предварительная настройка путем ограничения хода шпинделя, показания преднастройки считываются в окошке маховика. 2 измерительных клапана (2 0284) вмонтированы рядом с маховиком. Пломба предварительной настройки 1 6517 04 и указатель предварительной настройки 1 6517 05 прилагаются.	1/2	6.00	1 4217 01	10	54.99
		3/4	6.88	1 4217 32	10	
		1	13.23	1 4217 33	10	
		1 1/4	18.91	1 4217 34	5	
Балансировочные клапаны для измерения перепада давления и регулирования расхода, с наклонным шпинделем						
	Балансировочные клапаны для регулирования расхода и измерения перепада давления, с наклонным шпинделем Без покрытия, с внутренними резьбами, уплотнение шпинделя с помощью O-Ring уплотнения, предварительная настройка посредством ограничения хода шпинделя. Букса в корпусе уплотняется уплотнительным кольцом O-Ring. DN 15–DN 20: 2 отверстия 1/4 с измерительными клапанами, 1 отверстие 1/4 закрыто заглушкой 1 0273 09. DN 25–DN 50: 2 отверстия 1/4 с измерительными клапанами, 2 отверстия 1/4 закрыты заглушками 1 0273 09. DN 65–DN 80: 2 отверстия 1/4 с измерительными клапанами, 2 отверстия 3/8 закрыты заглушками. Клапаны для слива 0276 заказываются отдельно. Подключение фитингов: DN 15: Универсальная модель со специальными муфтами для труб с резьбой и присоедини- тельных фитингов. DN 20: Адаптер 1 6266 20 и комплект фитингов 3/4. Адаптеры и комплекты фитингов заказываются отдельно. * LF минимум Kv 0,12.	1/2	4.75	1 4117 51	10	24.36
		3/4	6.12	1 4117 52	10	32.42
		1	10.40	1 4117 53	10	39.62
		1 1/4	15.97	1 4117 54	5	53.53

Põrandakütte

Kirjeldus	Artikkel	Mõõtühik	EUR
HERZ-LINE PE-RT 16x2mm, punane, 240m rull	HZ162240 (6319029)	m	€ 1.00
HERZ-LINE PE-RT 16x2mm, punane, 480m rull	HZ162480 (6319030)	m	€ 1.00
HERZ-LINE PE-RT 16x2mm, punane, 600m rull	HZ162600 (6319023)	m	€ 0.88
HERZ-LINE PE-RT 20x2mm, punane, 240m rull	HZ202240 (6319024)	m	€ 1.34

Tehniline parameeter	16x2.0	17x2.0	20x2.0
Materjal	PE-RT Kõrge temperatuurikindel polüetüleen	PE-RT Kõrge temperatuurikindel polüetüleen	PE-RT Kõrge temperatuurikindel polüetüleen
Tellimusiseks	PE-RT 16X2	PE-RT 17X2	PE-RT 20X2
Tüüp	Viiekihiline plasttoru	Viiekihiline plasttoru	Viiekihiline plasttoru
Välisläbimõõt (mm)	16	17	20
Toru seina paksus (mm)	2	2	2
Siseläbimõõt (mm)	12	13	16
Toru kaal (g / m)	90	100	120
Kaal veega (g / m)	203	233	321
Sisemine maht (l / m)	0.113	0.133	0.201
Laienemiskoefitsient (mm/mK)	0.19	0.19	0.19
Soojusjuhtivus keskmine (W/mK)	0.35	0.35	0.35
Hapniku difusioon (mg/ld)	<0.1	<0.1	<0.1
Maksimaalne töötemperatuur (˚C)	70	70	70
Max töörõhk (bar)	6	6	6
Max töötemperatuur ˚C	90	90	90
Tihedus (g/cm^3)	0.933	0.933	0.933
Painderaadius *	5 x od	5 x od	5 x od
Värv	punane	punane	punane
Pikkus (m)	240, 480, 600	240	240
Kihi struktuur	PE-RT Liim Hapniku barjäär Liim PE-RT	PE-RT Liim Hapniku barjäär Liim PE-RT	PE-RT Liim Hapniku barjäär Liim PE-RT
Rakendus	Põrandaküte ja seina küttesüsteemide jaoks	Põrandaküte ja seina küttesüsteemide jaoks	Põrandaküte ja seina küttesüsteemide jaoks

Kontaktid: +372 58959360, +371 26377616, estonia@magma.lv, Katrīnas dambis 18A, Rīga, LV-1045

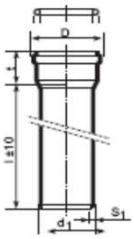

Kanalisatsioonitoru

800	EUR	
DN 32/250	0.86	6180001
DN 32/500	1.01	6180002
DN 32/1000	1.66	6180003
DN 32/2000	2.94	6180004
DN 40/150	0.99	6180111
DN 40/250	1.07	6180005
DN 40/500	1.17	6180006
DN 40/1000	1.76	6180007
DN 40/1500	3.84	6180112
DN 40/2000	3.84	6180008
DN 50/150	1.00	6180110
DN 50/250	1.12	6180009
DN 50/500	1.21	6180010
DN 50/1000	1.94	6180011
DN 50/1500	3.07	6180089
DN 50/2000	3.45	6180012
DN 75/150	1.88	6180116
DN 75/250	1.72	6180066
DN 75/500	2.35	6180067
DN 75/1000	3.60	6180068
DN 75/2000	6.64	6180069
DN 110/150	2.14	6180109
DN 110/250	2.00	6180013
DN 110/500	2.94	6180014
DN 110/1000	4.72	6180015
DN 110/1500	7.62	6180088
DN 110/2000	8.31	6180016

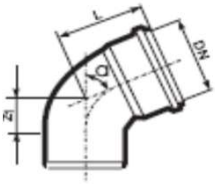

Põlv

801	EUR	
DN 32/15°	0.77	6180017
DN 32/30°	0.71	6180018
DN 32/45°	0.71	6180019
DN 32/67°	0.73	6180020
DN 32/90°	0.71	6180021
DN 40/15°	1.12	6180092
DN 40/30°	0.77	6180091
DN 40/45°	0.70	6180022
DN 40/67°	1.12	6180090
DN 40/90°	0.70	6180023
DN 50/15°	0.75	6180024
DN 50/20°	0.75	6180025
DN 50/30°	0.70	6180026
DN 50/45°	0.70	6180027
DN 50/67°	0.70	6180028
DN 50/90°	0.70	6180029
DN 75/15°	1.53	6180117
DN 75/30°	1.74	6180083
DN 75/45°	1.69	6180079
DN 75/67°	1.70	6180084
DN 75/90°	1.60	6180078
DN 110/15°	1.55	6180030
DN 110/20°	1.89	6180031
DN 110/30°	1.60	6180032
DN 110/45°	1.65	6180033
DN 110/67°	1.67	6180034
DN 110/90°	1.84	6180035

Kolmik

802	EUR	
DN 32/32; 45°	1.32	6180036
DN 32/32; 67°	1.27	6180037
DN32/32; 90°	1.32	6180038
DN 40/40; 45°	1.64	6180039
DN 40/40; 67°	1.53	6180093
DN 40/40; 90°	1.58	6180040

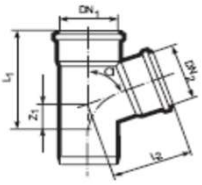

Kolmik

802	EUR	
DN50/32; 45°	1.63	6180041
DN50/32; 67°	1.81	6180042
DN50/32; 90°	1.65	6180043
DN 50/40; 45°	2.05	6180118
DN 50/40; 67°	2.11	6180113
DN 50/40; 90°	2.11	6180119
DN 50/50; 45°	1.18	6180044
DN 50/50; 67°	1.18	6180045
DN 50/50; 90°	1.18	6180046
DN 75/50; 45°	2.33	6180075
DN 75/50; 67°	2.32	6180076
DN 75/50; 90°	2.33	6180077
DN 75/75; 45°	2.34	6180072
DN 75/75; 67°	2.40	6180073
DN 75/75; 90°	2.35	6180074
DN 110/50; 45°	2.24	6180047
DN 110/50; 67°	2.19	6180048
DN 110/50; 90°	2.19	6180049
DN 110/75; 45°	3.99	6180071
DN 110/75; 67°	4.69	6180104
DN 110/75; 90°	3.51	6180070
DN 110/110; 45°	2.96	6180050
DN 110/110; 67°	2.81	6180051
DN 110/110; 90°	2.86	6180052

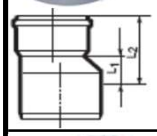

Üleminek

803	EUR	
DN 40/32 (BALTA)	1.29	6180097
DN 50/32 (BALTA)	0.85	6180053
DN 50/40	0.87	6180054
DN 75/50	1.52	6180085
DN 110/50	1.15	6180055
DN 110/75	1.61	6180081

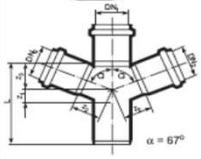

Rist

804	EUR	
DN 50/50/50; 45°	3.81	6180096
DN 50/50/50; 67°	3.58	6180107
DN 50/50/50; 90°	3.53	6180087
DN 110/50/50; 45°	10.93	6180100
DN 110/50/50; 67°	10.41	6180108
DN 110/50/50; 90°	9.99	6180101
DN 110/75/75; 67°	8.15	6180121
DN 110/110/110; 45°	9.00	6180094
DN 110/110/110; 67°	7.98	6180106
DN 110/110/110; 90°	7.85	6180095

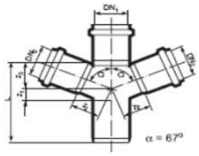

Nurgaga rist

805	EUR	
DN 110/110/110; 67°	22.36	6180123
DN 110/110/110; 90°	14.44	6180105

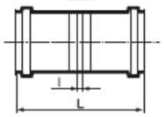

Topeltmuhv

806	EUR	
DN 40	1.42	6180056
DN 50	1.38	6180057
DN 75	2.53	6180082
DN 110	2.63	6180058

SISEKANALISATSIOON

		EUR	
	807		*Reviis*
	DN 50	1.64	**6180059**
	DN 75	3.53	**6180080**
	DN 110	3.36	**6180060**
	808		*Liugmuhv*
	DN 32	1.07	**6180061**
	DN 40	1.24	**6180062**
	DN 50	1.32	**6180063**
	DN 75	2.77	**6180086**
	DN 110	2.46	**6180064**
	809		*Kompens.muhv*
	DN 40	2.47	**6180114**
	DN 50	2.58	**6180099**
	DN 75	3.76	**6180124**
	DN110	4.14	**6180098**
	810		*Kork*
	DN 32	0.54	**6180126**
	DN 40	0.62	**6180152**
	DN 50	0.54	**6180134**
	DN 75	0.93	**6180153**
	DN 110	0.86	**6180135**
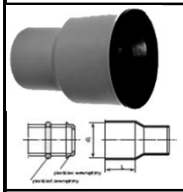	**811**		*Üleminek malmile*
	DN 50	2.78	**6180136**
	DN 75	4.50	**6180125**
	DN 110	5.17	**6180137**
	DN 160	8.20	**6180145**
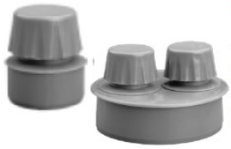	**812**		*Vaakumklapp*
	DN 50	3.12	**6180132**
	DN 75	4.33	**6180154**
	DN 110	16.99	**6180133**
	817		*Vaakumklapp Ø50*
	50	5.28	**6180139**
	110	12.49	**6180140**
	814		*Ahenev põlv*
	50/32; 90°	0.75	**6180065**
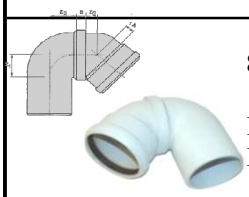	**815**		*Pöördega põlv*
	DN 50 (BALT	1.58	**6180127**
	DN 100 (BAL	4.27	**6180128**
	819		*Ventilatsioonikübar*
	50	3.38	**6180141**
	110	8.40	**6180142**
			Vaakumklapp
	CEP3240	17.24	**6180161**
	CEP4050	19.31	**6180157**
	CEP100	31.20	**6180158**

		EUR	
	816		*Remontmuhv toruotsale*
	DN 50	3.19	**6180159**
	DN 110	4.93	**6180150**
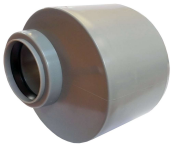	**803Z**		*Muhv Red. PP hall lühike*
	DN 110/50	1.89	**6180115**
	DN 110/75	2.23	**6180146**
	DN 40/32	1.18	**6180147**
	DN 50/40	1.18	**6180148**
	DN 75/50	1.34	**6180149**
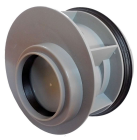	**823**		*Ekstsentriline üleminek toruotsale*
	DN 110/50	3.95	**6180151**
	FKV00A0		*WC pretnopludināšanas vārsts*
	DN 110	7.90	**6880012**
	5000		*Kanalizācijas pretvārsts*
	Ø50	16.69	**6180138**
	GEB-GEBEX PLUS		*Määrdeaine kõikidele torudele*
	400 gr	5.11	**6766025**
	Igat torustike määrimiseks, betoonist, malmist platmassist, kõigis ilmastikuoludes.		
	GEB-GEBEX		*Määrdeaine plastttorudele*
	200 gr	3.62	**6766015**
	500 gr	5.17	**6766016**
	Silikoonisisalduseta määre toruühenduste montaazhiks. Sobib rõhu- ja kanalisatsioonitorudele. Tagab hea liuguvuse ja kaitseb kummitihendeid.		
	813		*Liugaine*
	150 gr.	3.23	**6866003**
	250 gr.	3.76	**6866004**
	1000 gr	10.25	**6866005**
			Puhastustross
	150 cm	4.45	**7435001**
	250 cm	5.84	**7435002**
	350 cm	7.71	**7435003**
	500 cm	10.34	**7435004**
	750 cm	20.79	**7435005**
	VANTUSS		*Vantuss*
		4.15	**2935007**

Kontaktid: +372 58959360, +371 26377616, estonia@magma.lv, Katrīnas dambis 18A, Rīga, LV-1045

VÄLISKANALISATSIOON

850 *Kanalisatsioonitoru SN4*

	EUR	
DN 110/500	5.37	5467001
DN 110/1000	6.37	5467002
DN 110/2000	11.79	5467003
DN 110/3000	19.83	5467004
DN 125/500	5.97	5467008
DN 125/1000	8.07	5467009
DN 125/2000	16.36	5467010
DN 160/500	9.22	5467012
DN 160/1000	11.43	5467013
DN 160/2000	21.65	5467014
DN 160/3000	33.48	5467015
DN 200/1000	18.09	5467019
DN 200/2000	34.27	5467020
DN 200/3000	53.74	5467021

850/8 *Kanalisatsioonitoru SN8*

	EUR	
DN 110/500		5467098
DN 110/1000		5467024
DN 110/2000		5467025
DN 110/3000		5467007
DN 160/500	7.74	5467099
DN 160/1000		5467029
DN 160/2000	20.35	5467030
DN 160/3000	30.52	5467031
DN 200/1000		5467034
DN 200/2000		5467035
DN 200/3000	47.97	5467036

851 *Põlv*

	EUR	
DN 110/15°	2.13	5467039
DN 110/30°	2.39	5467040
DN 110/45°	2.39	5467041
DN 110/67°	2.69	5467042
DN 110/87,5°	2.95	5467043
DN 125/15°	4.06	5467044
DN 125/30°	2.69	5467045
DN 125/45°	4.80	5467046
DN 125/67°	4.34	5467047
DN 125/87,5°	5.42	5467048
DN 160/15°	5.18	5467049
DN 160/30°	4.68	5467050
DN 160/45°	5.06	5467051
DN 160/67°	9.08	5467052
DN 160/87,5°	9.37	5467053
DN 200/15°	12.99	5467054
DN 200/30°	12.99	5467055
DN 200/45°	12.96	5467056
DN 200/67°	12.71	5467057
DN 200/87,5°	14.25	5467058

861 *Üleminek malmtorule kummitihendiga*

	EUR	
DN110	9.28	5467101
DN160	13.98	5467102

852 *Kolmik*

	EUR	
DN 110/110; 45°	5.47	5467059
DN 110/110; 67°	4.55	5467060
DN 110/110; 87°	4.26	5467061
DN 125/110; 45°	6.48	5467062
DN 125/110; 87°	5.61	5467063
DN 125/125; 45°	7.67	5467064
DN 125/125; 87°	8.11	5467065
DN 160/110; 45°	8.54	5467066
DN 160/110; 87°	11.12	5467067
DN 160/125; 45°	11.02	5467068
DN 160/125; 87°	9.77	5467069
DN 160/160; 45°	12.95	5467070
DN 160/160; 87°	12.08	5467071
DN 200/110; 45°	20.09	5467072
DN 200/110; 87°	15.16	5467073
DN 200/125; 45°	16.32	5467074
DN 200/125; 87°	14.96	5467075
DN 200/160; 45°	22.03	5467076
DN 200/160; 87°	20.45	5467077
DN 200/200; 45°	27.91	5467078
DN 200/200; 87°	22.94	5467079

853 *Üleminek*

	EUR	
DN 125/110	5.89	5467080
DN 160/110	3.81	5467081
DN 160/125	3.95	5467082
DN 200/160	9.84	5467084

856 *Kaksikmuhv*

	EUR	
DN 110	4.62	5467026
DN 125	3.75	5467106
DN 160	5.98	5467027
DN 200	12.64	5467028

858 *Liugmuhv*

	EUR	
DN 110	3.35	5467085
DN 125	3.89	5467086
DN 160	5.10	5467087
DN 200	10.96	5467088

857 *Reviis*

	EUR	
DN 110	7.22	5467089
DN 160	13.82	5467090
DN 200	68.30	5467091

857-VS *Reviis, Puhastuskolmik*

	EUR	
DN 160	22.22	5467096
DN 200	56.93	5467097

860 *Kork*

	EUR	
DN 110	1.52	5467092
DN 160	2.66	5467093
DN 200	4.79	5467094

5000 *Tagasilöögiklapp*

	EUR	
DN 110	44.36	5467103
DN 160	59.01	5467104
DN 200	138.93	5467105

866 *Remontmuhv toruotsale*

	EUR	
DN 110	5.53	5467100

VANNITOA AKSESSUAARID

EUR

82611C

Seebialus

~~8.20~~ 1131057

98 **3.50**

82624C

Käterätihoidja(60 cm)

~~14.93~~ 1131021

101 **9.50**

82624DC

Käterätihoidja (60 cm)

~~24.26~~ 1131022

86 **16.00**

82680C

Käterätihoidja

~~6.80~~ 1131023

42 **4.30**

82685C

Seebialus seinakinnitusega

~~8.53~~ 1131027

31 **5.50**

82684C

Klaas seinakinnitusega

~~8.53~~ 1131025

87 **5.50**

EUR

82684DC

Klaasid seinakinnitusega

~~14.02~~ 1131026

82 **9.30**

104206262

Āķītis, līmējams

Ražotājs Bemeta (Čehija)

8.50 8231071

Kontaktid: +372 58959360, +371 26377616, estonia@magma.lv, Katrīnas dambis 18A, Rīga, LV-1045

VANNITOA AKSESSUAARID

EUR

83724C *Käterätihoidja(60 cm)*

~~12.67~~ 1131046

141 **6.30**

83780C BLISTERIS *Käterätihoidja*

~~5.90~~ 1131049

20 **3.50**

83782C *Käterätikonks*

4.34 1131050

173 **2.65**

83784C BLISTERIS *Klaas seinakinnitusega*

~~6.14~~ 1131051

135 **3.60**

83781C BLISTERIS *Seebi dosaator*

~~9.47~~ 7131010

128 **5.30**

83787C *Klaasist riiul*

~~12.52~~ 1131048

218 **7.50**

83786C *WC-paberi hoidja*

1131044

300 **7.20**

EUR

85011 *Seebialus metallist*

~~17.36~~ 1131069

76 **8.50**

85024C *Käterätihoidja(60 cm)*

~~21.32~~ 1131070

61 **12.00**

85080C *Käterätihoidja*

~~15.61~~ 1131072

65 **8.80**

85084C *Klaas seinakinnitusega*

~~13.68~~ 1131074

134 **6.30**

85084D *Klaasid seinakinnitusega*

~~19.16~~ 1131077

17 **12.50**

85085 *Seebialus*

~~13.68~~ 1131075

25 **8.50**

85088 *WC-hari keraamilises hoidjas*

~~21.05~~ 1131079

74 **11.00**

VANNITOA AKSESSUAARID

EUR

84211C
Seebialus metallist

~~16.26~~ 1131034
8 **10.20**

84224C
Käterätihoidja (60 cm)

~~27.45~~ 1131031
132 **15.00**

84224DC
Käterätihoidja (60 cm)

~~41.93~~ 1131032
132 **20.00**

84280C
Käterätihoidja

~~13.31~~ 1131033
21 **8.20**

84282C
Käterätikonks

~~9.47~~ 1131035
1 **7.00**

84284C
Klaas seinakinnitusega

~~15.64~~ 1131055
257 **7.30**

84284DC
Klaasid seinakinnitusega

~~18.22~~ 1131036
68 **10.00**

84285C
Seebialus (klaas)

~~14.53~~ 1131037
222 **7.20**

84288C
WC-hari keraamilises hoidjas

~~19.76~~ 1131040
101 **11.70**

EUR

84711
Seebialus metallist

~~8.48~~ 1131056
308 **6.00**

84724C
Käterätihoidja(60 cm)

~~12.68~~ 1131058
205 **9.40**

84724DC
Käterätihoidja(60 cm)

~~21.54~~ 1131059
95 **16.00**

84784C
Klaas seinakinnitusega

~~7.13~~ 1131062
308 **5.30**

84788
WC-hari keraamilises hoidjas

~~11.31~~ 1131067
60 **8.30**

Kontaktid: +372 58959360, +371 26377616, estonia@magma.lv, Katrīnas dambis 18A, Rīga, LV-1045

UUS SERIA (BLISTER)

VANNITOA AKSESSUAARID

EUR

86085

Seebialus

~~15.02~~ 7131006

214 **8.80**

86024

Käterätihoidja(60 cm)

~~23.18~~ 7131007

211 **14.00**

86081

Seebi dosaator

~~16.57~~ 7131003

221 **10.00**

86080

Käterätihoidja

~~12.90~~ 7131004

176 **7.80**

86082D

Käterätikonks

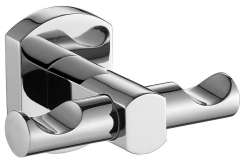

~~10.78~~ 7131008

42 **6.50**

86084

Klaas seinakinnitusega

~~14.70~~ 7131009

223 **8.80**

EUR

86087

Klaasist riiul

~~24.66~~ 7131001

139 **13.50**

86088

WC-hari keraamilises hoidjas

~~22.36~~ 7131002

171 **13.50**

H 132 *Vannitoas metallriiul*

320x232x45 ~~7.33~~ 1131085

24 **5.40**

H 210 *Vannitoas metallriiul*

155x125x32 ~~3.12~~ 1131086

28 **2.30**

H 212 *Vannitoas metallriiul*

175x175x50 ~~3.12~~ 1131087

41 **2.30**

Klaas

~~2.62~~ 1131093

114 **1.60**

Invalīdu rokturi

EUR

EQUA-1500 rokturis sienas stiprinājumu
ar atbalsta kāju 901

205.00 **2531001**

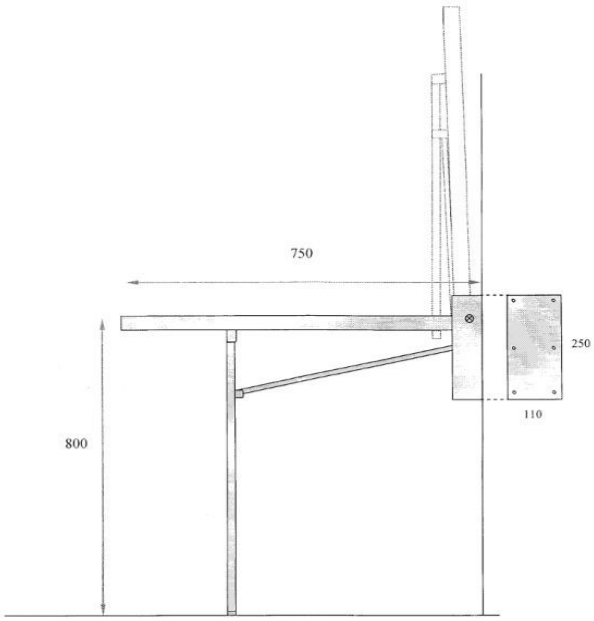

EUR

EQUA-1501 rokturis sienas stiprinājumu
ar atbalsta kāju 902

255.00

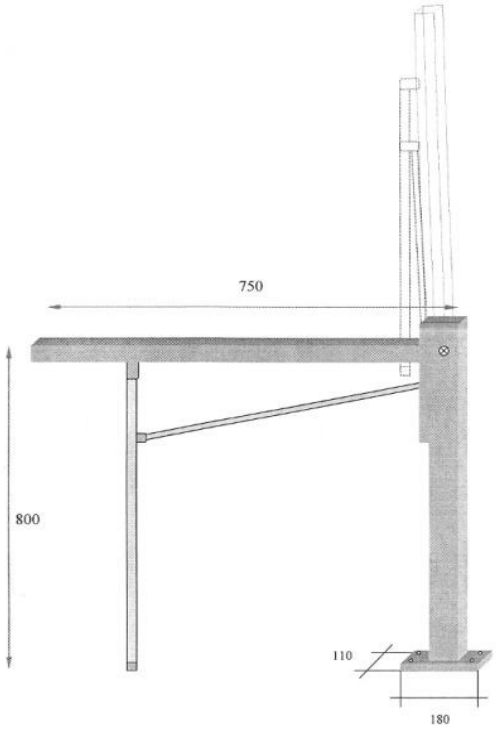

KERAAMILISED VALAMUD (HISPAANIA)

EUR

0051B ***TORINO B***

8575074

132.60

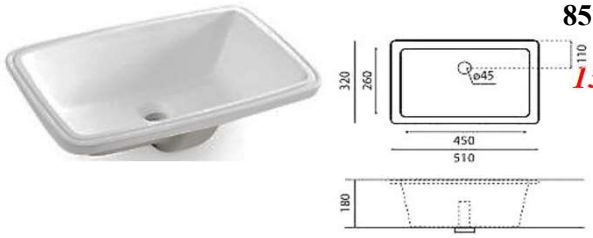

0051 ***TORINO***

8575073

108.15

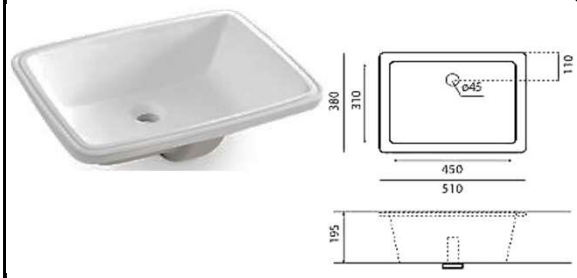

0040B ***YIN YANG***

8575045

117.62

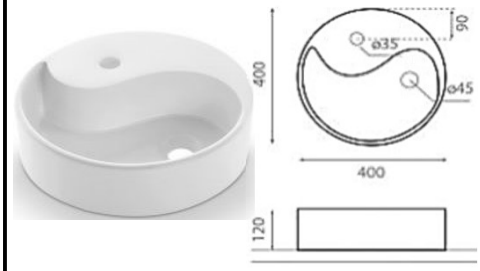

0087 ***DALIA***

8575019

90.11

4913 ***NEW BERGAMO***

8575102

117.35

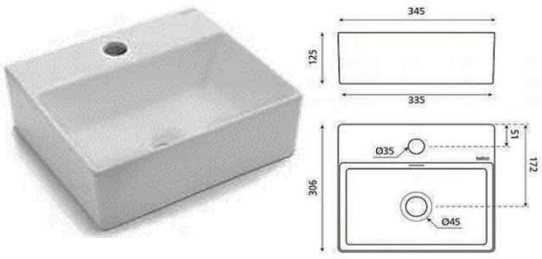

0028 ***BAYONA***

8575009

123.30

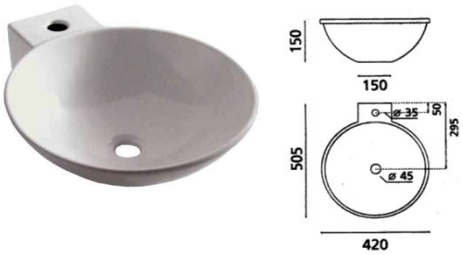

EUR

0011 ***CAPRI***

8575025

131.97

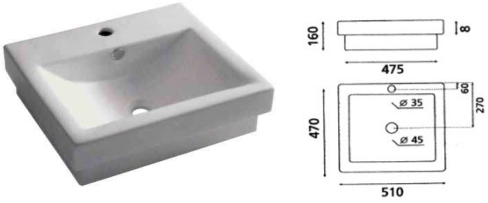

0015 ***CACERES***

8575005

112.74

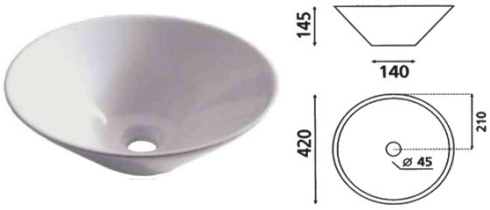

0052 ***CERDENA***

8575023

97.89

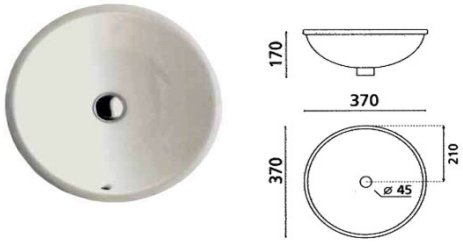

0037 ***GERONA***

8575021

126.47

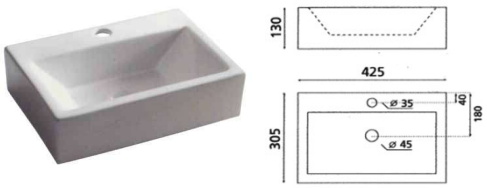

4056 ***FLORENCIA-A***

8575072

123.73

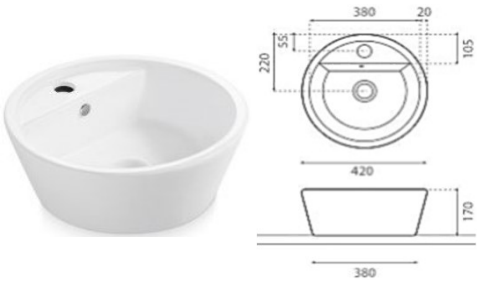

0041 ***SARDINERO***

8575022

175.68

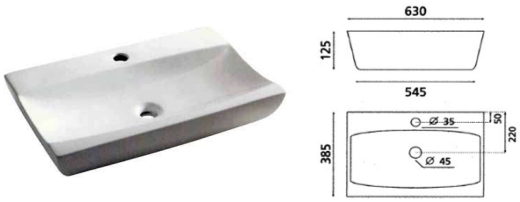

KERAAMILISED VALAMUD (HISPAANIA)

EUR

4122 ***DINAN***

8575093

143.63

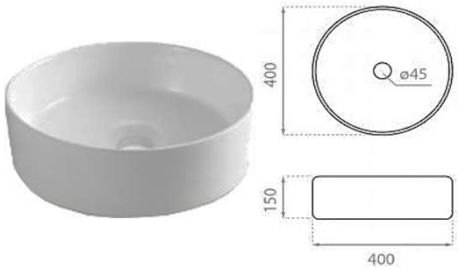

0043 ***OPORTO***

8575013

177.11

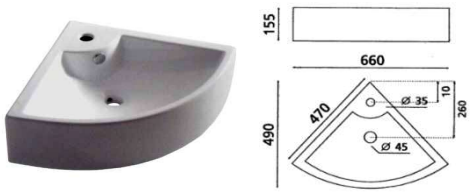

4010 ***TT2***

8575052

182.21

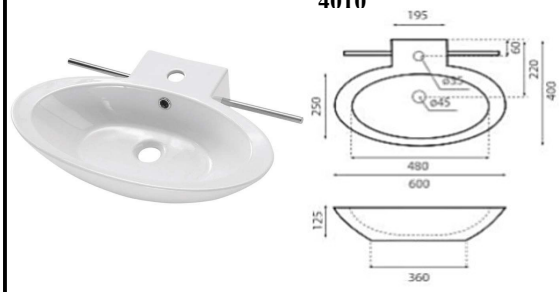

0034N ***MALAGA NEW***

8575088

212.85

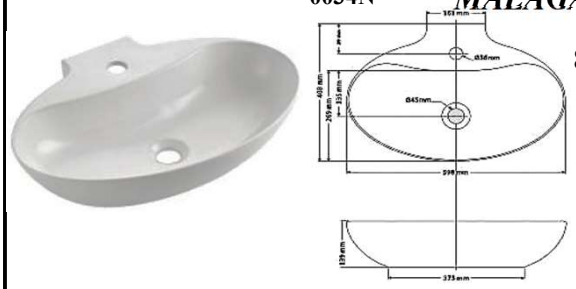

0062 ***FUNCHIAL***

8575043

147.56

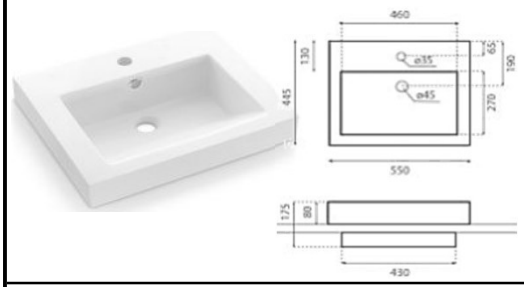

4020 ***PURE***

8575058

179.11

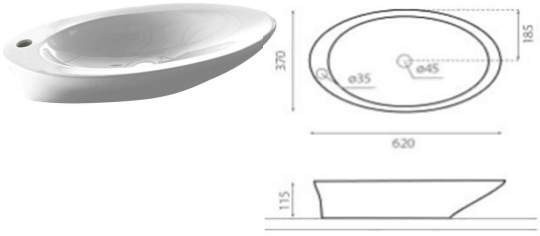

EUR

4071 ***OLEA***

8575035

157.46

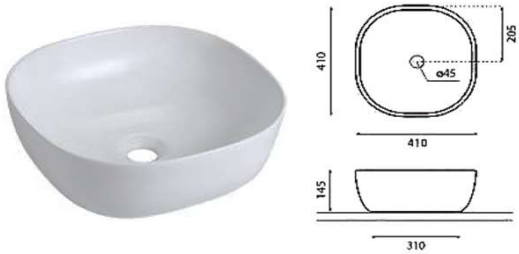

0025 ***RIMINI***

8575044

185.05

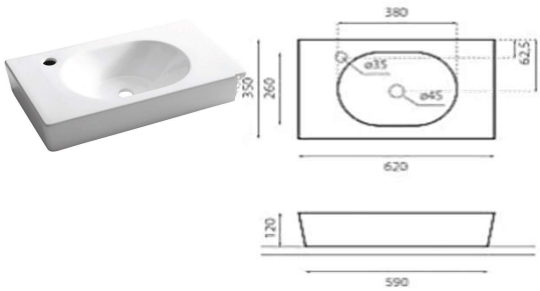

0023 ***MANCHESTER***

8575029

254.42

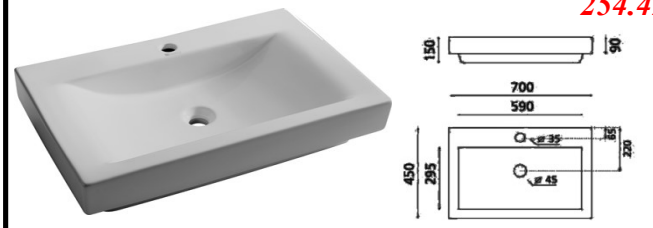

0024 ***VENEZIA***

8575030

188.95

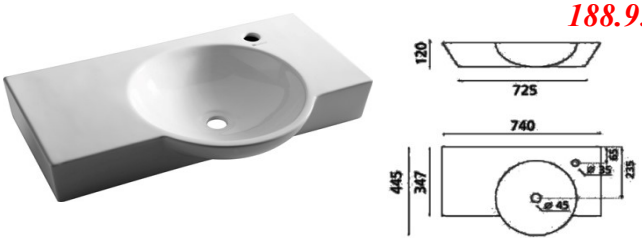

4088 ***NILO 60***

8575083

391.51

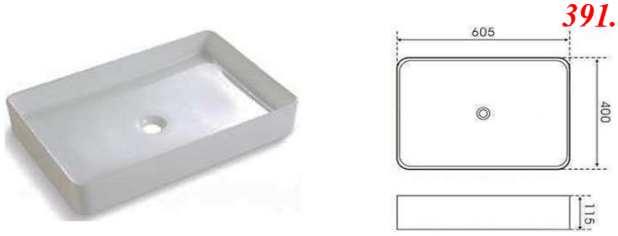

Kontaktid: +372 58959360, +371 26377616, estonia@magma.lv, Katrīnas dambis 18A, Rīga, LV-1045

KERAAMILISED VALAMUD (HISPAANIA)

EUR

0046 ***NAPOLES***

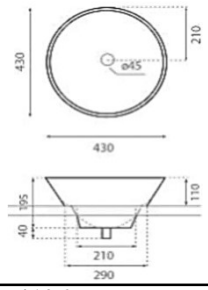

8575063

130.07

0017B ***TURIN***

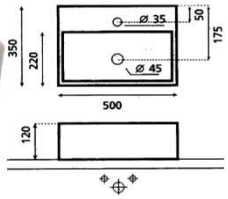

8575050

179.11

4106 ***BRUSELAS***

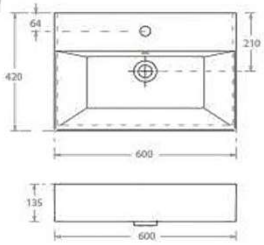

8575085

236.73

4065 ***LIEBANA 60***

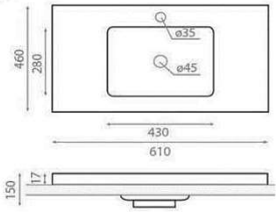

8575103

137.89

0078 ***ICE CREAM***

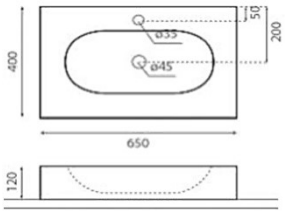

8575046

204.03

0092B ***MAGDALENA***

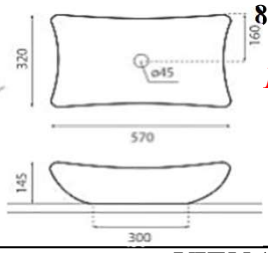

8575002

189.77

0066 ***JEREZ***

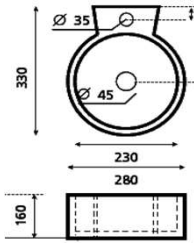

8575028

113.54

0040N ***VIENA NEW***

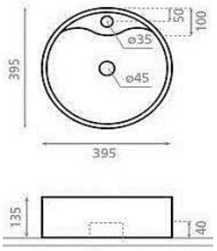

8575106

145.60

0064 ***OROTAVA***

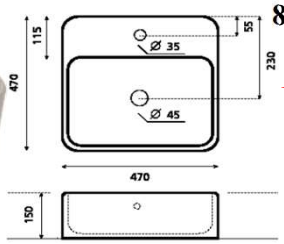

8575031

129.98

0012B ***CASTELLON***

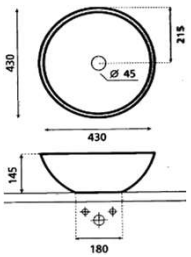

8575038

123.02

4069 ***SICILIA***

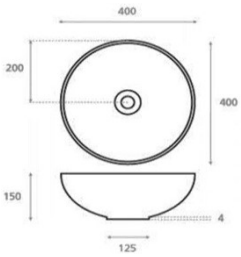

8575081

134.68

WBX101 *Pesumasinapealne valamu*

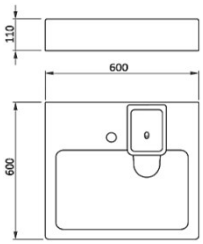

8275042

179.39

KERAAMILISED VALAMUD (HISPAANIA)

EUR

4037N ***TOULOUSE***

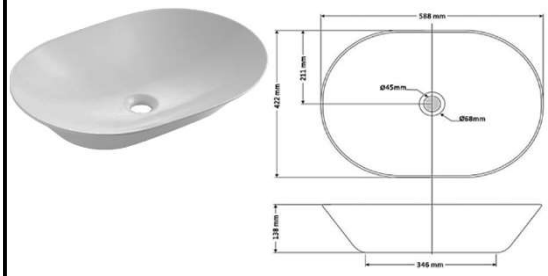

8575087

200.42

4052N ***NEW VENECIA***

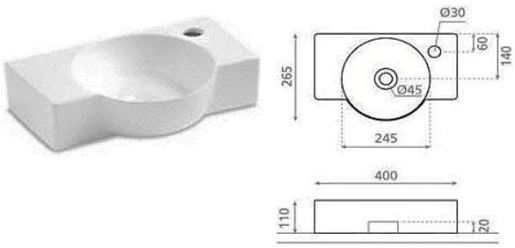

8575112

193.00

4109 ***LIEJA***

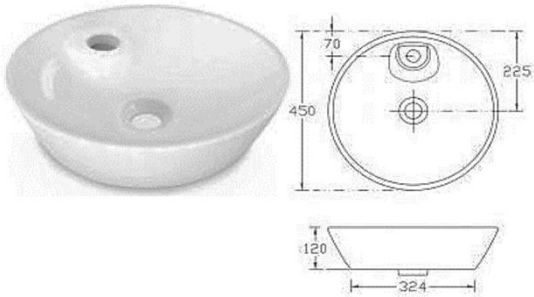

8575086

179.60

0005 ***ATLANTA***

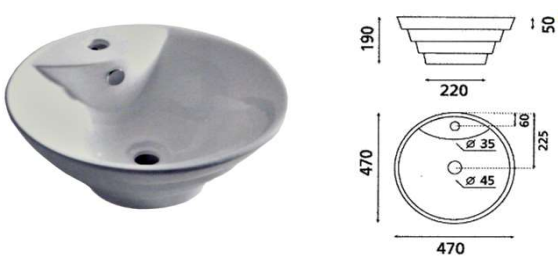

8575016

126.38

4113 ***DINAN***

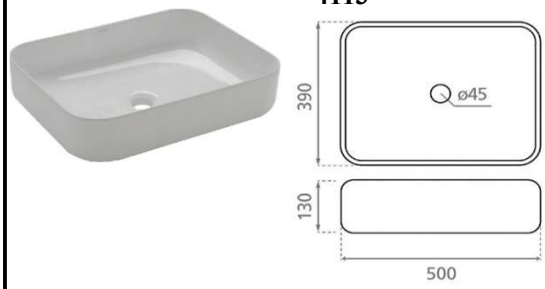

8575094

189.12

4058 ***GENOVA-A***

8575075

129.98

0010B ***BERGAMO***

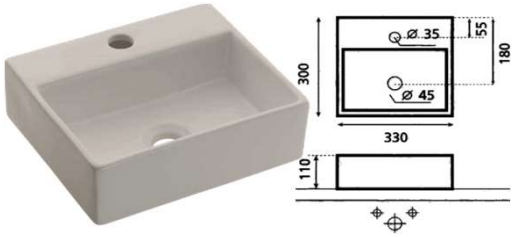

8575049

101.15

0063B ***LAREDO B***

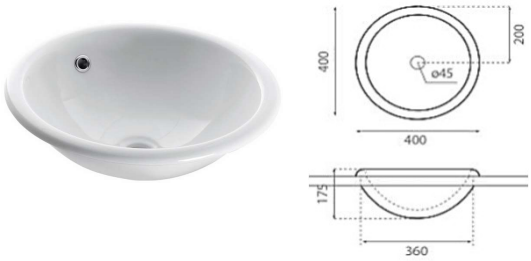

8575054

107.72

4902 ***RHIN***

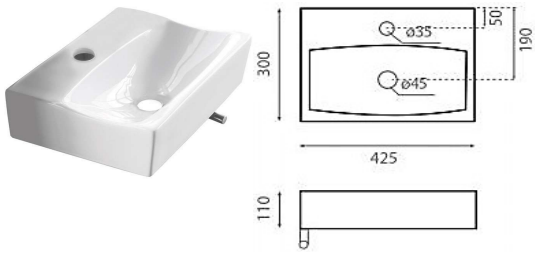

8575061

126.44

4055 ***PARIS***

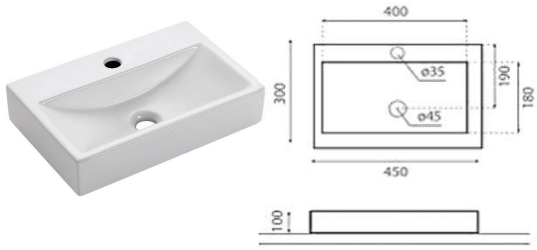

8575039

129.54

4051 ***KABUTO***

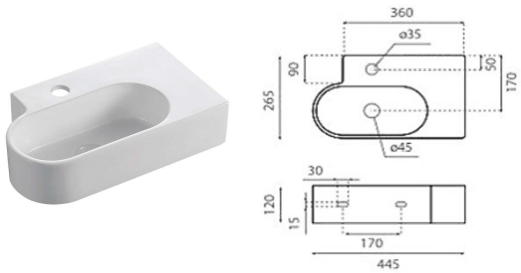

8575069

118.02

0009B ***BIARRITZ***

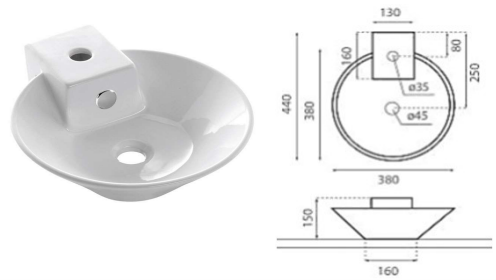

8575042

136.05

Kontaktid: +372 58959360, +371 26377616, estonia@magma.lv, Katrīnas dambis 18A, Rīga, LV-1045

KERAAMILISED VALAMUD (HISPAANIA)

EUR

4012/NM — ***NUEVO***

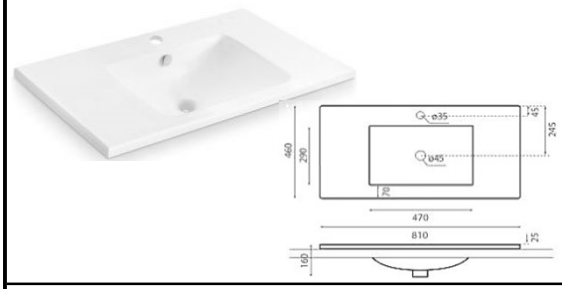

8575008

187.04

H1012 — ***HAMBURG***

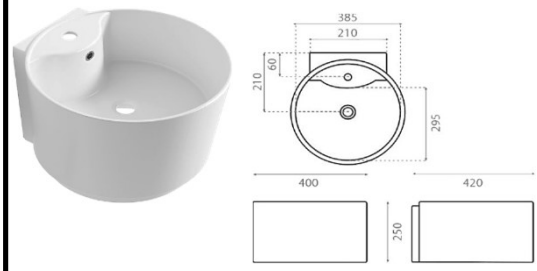

8575010

197.30

4072 — ***OLEA***

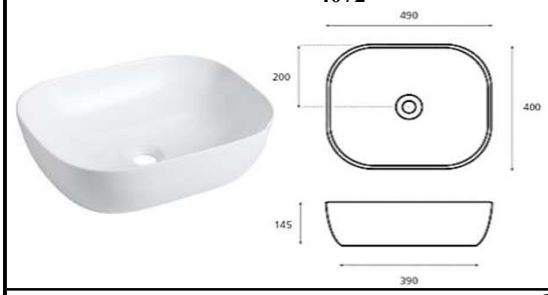

8575017

175.06

4131 — ***BARI***

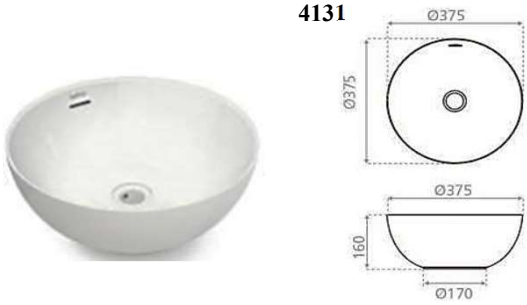

8575015

154.46

0017D — ***GOMERA***

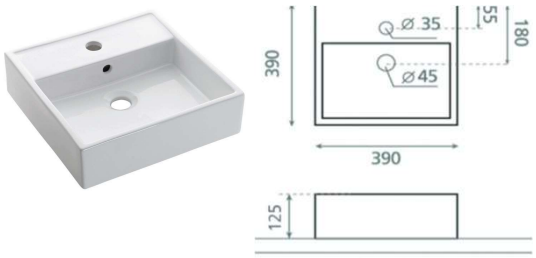

8575068

132.42

0092BN — ***MAGDALENA***

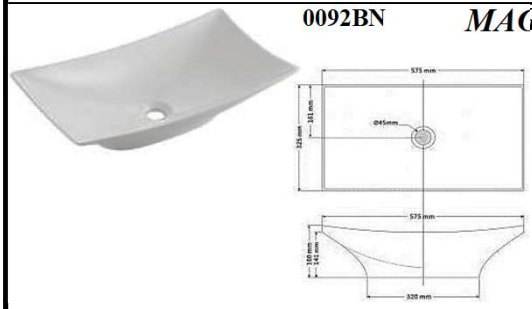

8575099

204.65

0067 — ***DUBLIN***

8575059

120.80

6039 — ***MENDOZA***
balta/matēta

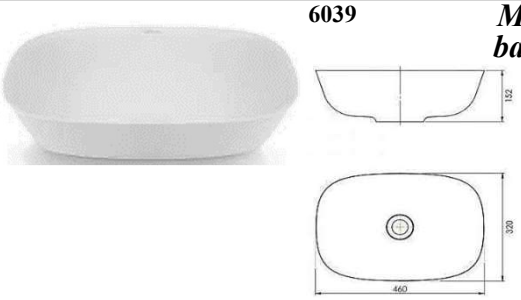

8575101

330.43

4087 — ***VOLTA 42***
420x125

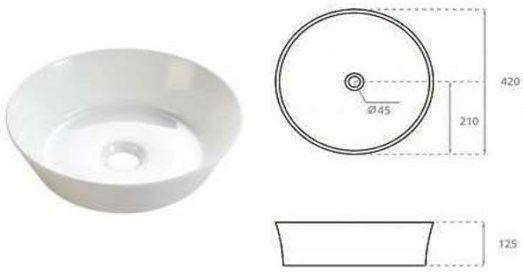

8575080

185.71

4029 — ***CALIFORNIA 70***

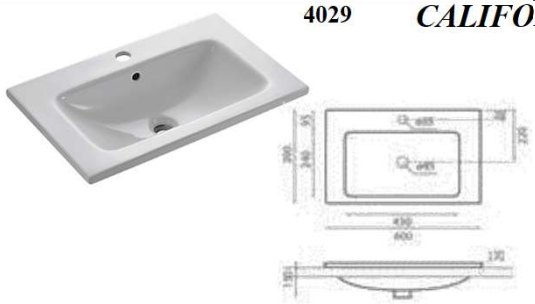

8575089

153.82

4049 — ***BRISTOL***

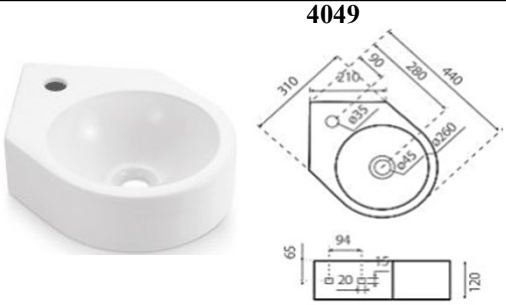

8575064

109.08

4533/UF — ***YUCON***

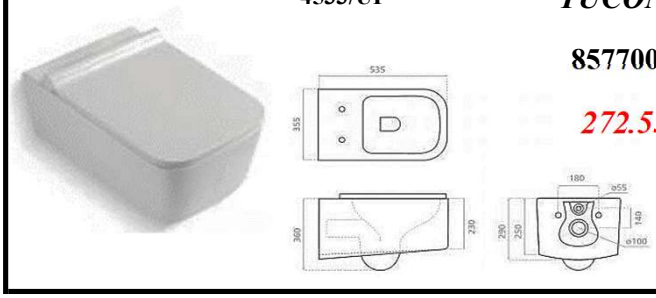

8577004

272.53

VEEKANNUD JA FILTRID

EUR

SNOW PAD

Joogivee filter

419.78 **8226010**

BNT-RO75-C30

Joogivee filter

211.4 **8226011**

5 etappi Ultra filtreerimine Vee puhastaja

HT SILVER

117.78 **8226012**

EUR

B15 filtrikassett

170 l

B008 5.02 **2826008**

Filterkann: Standart

B5 filtrikassett

300 l

B006 8.67 **2826013**

Filterkann: Smile, Prestige un Provance

A5 filtrikassett

A5 350 l

9.71 **2826010**

Filterkann: Smile, Prestige un Provance

AU10

Aquaphor TOPAZ Veefilter

1 7.39 **2826021**

Aquaphor Provance filterkann

B5, A5

17.76 **2826001**

BU03

Aquaphor Smile filterkann

B5, A5

19.13 **2826003**

BU20

Aquaphor Prestige filterkann

B5, A5

21.9 **2826005**

Aquaphor Standart filterkann

B15

14.21 **2826004**

Kontaktid: +372 58959360, +371 26377616, estonia@magma.lv, Katrīnas dambis 18A, Rīga, LV-1045

FILTRID, FILTERELEMENDID JA TARVIKUD

Uz pasūtījumu

		EUR	
			Aqua KID
331000	KID 5"-1/2"	16.11	2326047
			FP3 5"
331010	FP3 5"-1/2"	16.88	2326038
331012	FP3 5"-3/4"	16.90	2326053
331014	FP3 5"-1"	17.23	2326051
			FP3 7"
331016	FP3 7"-1/2"	18.11	2326042
331017	FP3 7"-3/4"	18.18	2326064
331018	FP3 7"-1"	19.25	
			FP3 10"
331020	FP3 10"-1/2"	16.69	2326001
331022	FP3 10"-3/4"	18.33	2326034
331024	FP3 10"-1"	15.96	2326045
			FP3 20"
331030	FP3 20"-3/4"	57.01	
331032	FP3 20"-1"	56.76	2326073
			FO3 10"
331050	FO3 10"-3/4"	131.14	2326052
331052	FO3 10"-1"	136.85	
			Vital (pesumasina filter)
331320	Vital	10.14	2326023
			Mignon 5" 3P 90-tips
332002	1/2"	13.82	2326032
			Mignon 5" 3P 180-tips
332000	1/2"	13.50	2326002

		EUR	
			Aqua KID 5" RLA (nailon)
331202	KID 5" RLA	6.08	2326009
			RLA (nailon)
331203	7" RLA	7.60	
331204	10" RLA	7.78	2326008
331206	20" RLA	20.83	
			AC (rv terasvõrk)
331210	5"AC	28.06	2326030
331212	10"AC	38.86	2326031
			RLA-CA(nailon+süsi)
331240	5" RLA-CA	10.81	2326025
331242	10" RLA-CA	13.65	2326024
			RLA-CP(nailon+polüfosfaat)
331250	5" RLA-CP	8.23	2326026
331252	10" RLA-CP	20.14	2326027
			Filtra elements 5" dzeltens (PL, 10mikr)
331362		4.67	2326035

Mehāniskais elements + polifosfāta sāļi. Šis aukstā ūdens filtrējošais elements nodrošinās ūdens attīrīšanu no mehāniskajiem piemaisījumiem, rūsas, nogulsnēm. Polifosfāta sāļi, kas ir filtrējošā elementa sastāvā, reaģējot ar ūdenī esošo kalciju, pārveido kaļķa ķīmisko formulu un mīkstina ūdeni, tādā veidā pasargājot sadzīves tehniku no kaļķakmens veidošanās.Maksimālā ūdens t. 38' C. Šis ir labākais ūdens filtrs Jūsu veļasmašīnai, ūdens boileram vai citai ūdens sildierīcei. Nav ieteicams dzeramajam ūdenim.

MAGMA SIA

FILTRID, FILTERELEMENDID JA TARVIKUD

Uz pasūtījumu

EUR

Aqua CV korpus

331260	5"	3.54
331262	10"	4.53

CA aktiivsüsi

331280	5"	4.17	2326011
331282	10"	7.13	2326010
331284	20"	18.26	2326074

CA +I (aktiivsüsi+ioniidid)

331286	10" CA+I	6.69	2326067

CP polüfosfaat

331290	5"	9.01	2326041
331292	10"	13.57	2326003
331294	20"	33.7	

FA-CA (polüp. + aktiivsüsi)

331310	5"FA-CA	8.65	2326028
331312	10"FA-CA	11.11	2326029

Aqua KID FA 5" 10mikronit

331328	KID FA 5"	2.64	2326049

FA 5mikronit

331330	FA 5"	2.49	2326007
331331	FA 7"	2.71	2326059
331332	FA 10"	2.92	2326006
331334	FA 20"	6.35	2326063

FA Mignon 10 mikronit

332200	FA 5"	2.64	2326033
332203	FA10" - R	2.71	2326014

EUR

Metallkinnitus Aqua

331500	6.32	2326012

Plastmasskinnitus Aqua FP3

331502	3.76	2326043

Plastmasskinnitus 2-ne Aqua

331504	6.97	2326056

Messingvõti FO3

331508	7.56	2326054

Võti Aqua korpusele

331510	2.64	2326036

Võti Aqua KID korpusele

331516	2.39	2326050

Võti L-tüüp mignon korpusele

332304	2.94	2326048

Polüfosfaat-kristallid

331522	aciņa 800 gr	10.25	2326040
331534	25 kg	238.24	

Aktiivsüsi

331524	aciņa 280 gr	2.39	2326044
331536	25 kg	156	

Aktiivsüsi+hõbe

331526	aciņa 250 gr	5.71	2326078
331538	25 kg	35.51	

Aktiivsüsi+ionisaator

331528	aciņa 400 gr	2.83	2326013

Ionisaator

331530	aciņa 250 gr	3.67	2326072
331532	25 litri	81.98	

Tihend

331540	0.89

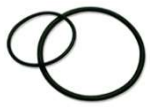

O-rõngas

331542	FP3	2.18	2326066
331541	Aqua Kid	1.93	2326070

Kontaktid: +372 58959360, +371 26377616, estonia@magma.lv, Katrīnas dambis 18A, Rīga, LV-1045

KÄTERÄTIKUIVATID

EUR

"U kujuline" 1" (keskpunkti kaugus 250 mm ± 15 mm)

10013	400	63.72
10020	450	66.76
10037	500	69.90
10044	550	72.98
10051	600	76.15
10068	650	79.20
10075	700	82.31
10082	750	85.38
10099	800	88.51
10105	850	91.56
10112	900	94.08

"U kujuline" 1 1/4" (keskpunkti kaugus 250 mm ± 15 mm)

10228	400	83.60
10235	450	87.51
10242	500	91.71
10259	550	95.80
10266	600	100.00
10273	650	104.20
10280	700	108.40
10297	750	112.06
10303	800	116.16
10310	850	120.36
10327	900	124.28

"P kujuline" 3/4" (keskpunkti kaugus 500mm ± 15 mm)

11645*	500 x 500	53.71
11652*	500 x 600	59.42
11669*	500 x 700	65.11
11881*	500 x 800	70.76

"P kujuline" 1" (keskpunkti kaugus 500mm ± 15 mm)

11591*	500 x 500	75.48
11614*	500 x 600	82.42
11621*	500 x 700	90.22
11638*	500 x 800	97.04

P-Kujuline käterätihoidjaga 1" (keskpunkti kaugus 600 mm ± 15 mm)

17746*	600 x 500	90.01
17753*	600 x 600	99.29
17760*	600 x 700	107.13
18903*	600 x 800	111.60

"P kujuline"1 1/4" (keskpunkti kaugus 500mm ± 15 mm)

11898*	500 x 500	99.08
11904*	500 x 600	104.98
11911*	500 x 700	115.69
11928*	500 x 800	127.69

"Eiro" 1/2" (keskpunkti kaugus 500mm ± 15 mm)

14639	500	184.53

EUR

"M kujuline" 3/4" (keskpunkti kaugus350 mm ± 15 mm)

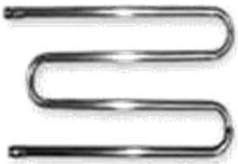

10921	400	69.97
10938	450	74.23
10945	500	78.46
10952	550	82.70
10969	600	86.96
10976	650	91.28
10983	700	95.47
10990	750	98.25
11003	800	104.01

"M kujuline" 3/4" (keskpunkti kaugus500 mm ± 15 mm)

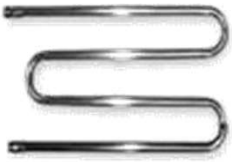

11324	400	72.08
11331	450	76.34
11348	500	80.59
11355	550	84.87
11362	600	89.13
11379	650	93.39
11386	700	97.62
11393	750	101.88
11409	800	106.09

"M kujuline" 1" (keskpunkti kaugus500 mm ± 15 mm)

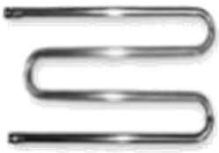

10365	400	85.38
10372	450	91.56
10341	500	97.79
10396	550	104.01
10402	600	110.19
10419	650	116.46
10389	700	122.61
10426	750	128.84
10433	800	135.04

"M kujuline"1" (keskpunkti kaugus600 mm ± 15 mm)

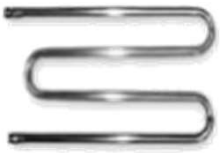

13717*	500	117.36
13724*	550	124.81
13731*	600	132.26
13748*	650	139.74
13755*	700	147.12
13762*	750	154.59
13779*	800	162.02

"M kujuline" 1" (keskpunkti kaugus600 mm ± 15 mm)
Sisekeere 1/2"

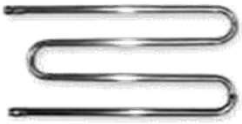

12055*	700	122.10

*** - TOOTMISAEG 1-2 PÄEV**

Tootmisaeg kaks päeva

KÄTERÄTIKUIVATID

		EUR
"M-Kujuline" käterätihoidjaga1" (keskpunkti kaugus600 mm ± 15 mm)		
13601	500	126.94
12215	600	142.81
12246	700	158.71
12253	800	174.63
"M kujuline"11/4" (keskpunkti kaugus 550 mm ± 15 mm)		
11430*	400	133.68
11447*	450	142.88
11546*	500	152.25
11454*	550	161.60
11560*	600	171.00
11461*	650	185.92
11584*	700	189.62
11478*	750	198.99
11607*	800	208.32
11485*	850	220.75
"3 LAINE" 3/4" (keskpunkti kaugus 580 mm ± 15 mm)		
11126	400	97.11
11133	450	102.46
11140	500	107.76
11157	550	117.11
11164	600	120.53
11171	650	125.83
11188	700	131.15
"3 LAINE" 1/2" (keskpunkti kaugus 600 mm ± 15 mm)		
18408*	500	99.61
17685*	600	105.07
18415*	700	110.51
"3 LAINE"1" (keskpunkti kaugus 850 mm ± 15 mm)		
10549	500	134.92
10556	550	143.55
10563	600	152.07
10570	650	160.72
10587	700	169.19
"3 LAINE"1/2" (keskpunkti kaugus 850 mm ± 15 mm)		
18422	500	107.27
18439*	600	111.71
"Taurenis" 3/4" (keskpunkti kaugus 250 mm ± 15 mm)		
13830*	500	105.24
13847*	550	110.81
13854*	600	116.37
13861*	650	121.94
13878*	700	127.45
13885*	750	132.98
13892*	800	138.51
"Taurenis" 1" (keskpunkti kaugus 250 mm ± 15 mm)		
10723	600	125.55
10730	650	132.35
10747	700	139.07
10754	750	145.84
10761	800	152.56

		EUR
"Step" 1" (keskpunkti kaugus 500mm ± 15 mm)		
19351*	500 x 500	179.91
19368*	500 x 600	183.79
19375*	500 x 700	192.05
19382*	500 x 800	195.36
"Step" 1" (keskpunkti kaugus 600mm ± 15 mm)		
19399*	600 x 500	188.86
19405*	600 x 600	192.96
19412*	600 x 700	201.66
19429*	600 x 800	205.13
" Džaz" 1" (keskpunkti kaugus 500mm ± 15 mm)		
18941	500 x 500	138.74
18965	500 x 600	146.08
18958	500 x 700	156.28
18972	500 x 800	165.37
" Džaz" 1" (keskpunkti kaugus 600mm ± 15 mm)		
19474	600 x 500	169.42
19481	600 x 600	177.36
19498	600 x 700	186.45
19504	600 x 800	196.75
"Džaz" 11/4" (keskpunkti kaugus 500mm ± 15 mm)		
19238*	500 x 500	189.97
19245*	500 x 600	193.60
19252*	500 x 700	209.64
19269*	500 x 800	223.73
"Džaz" 11/4" (keskpunkti kaugus 600mm ± 15 mm)		
19511*	600 x 500	194.02
19528*	600 x 600	205.15
19535*	600 x 700	217.51
19542*	600 x 800	230.90
"Fokstrots" 1" (keskpunkti kaugus 500mm ± 15 mm)		
11874	500 x 500	139.34
18866	500 x 600	162.60
"Fokstrots" 1" (keskpunkti kaugus 600mm ± 15 mm)		
14950*	600 x 500	167.27
16862*	600 x 600	178.40
Reguleeritav kinnitus M8, rõngas		
11683	D 20 3/4"	13.56
11690	D 25 1"	14.25
11706	D 32 11/4"	14.97
Mitte reguleeritav kinnitus M8, rõngas		
12000	D 20 3/4"	12.52
12017	D 25 1"	13.17
12024	D 32 11/4"	13.68
Eemaldatav, reguleeritav kinnitusdetail		
18910	D 20 3/4"	18.21
18927	D 25 1"	18.97
18934	D 32 11/4"	26.22
12864	D 20 3/4"	12.08
12871	D 25 1"	15.48
12888	D 32 11/4"	22.29

Kontaktid: +372 58959360, +371 26377616, estonia@magma.lv, Katrīnas dambis 18A, Rīga, LV-1045

KÄTERÄTIKUIVATI, POLEERITUD ROOSTEVABA TERAS

MAGMA SIA

			EUR
Käterätikuivati mitte käterätihoidjaga			
VIKTORIJA	14974	500*600 (5)	**168.87**
	14561	500*700 (6)	**195.15**
	14967	500*900 (7)	**217.85**
	14554	500*1000 (8)	**240.25**
Käterätikuivati käterätihoidjaga ribide vahel			
VIKTORIJA +	14905	500*600 (6)	**215.93**
	14578	500*700 (7)	**242.13**
	19672	500*900 (8)	**247.91**
	14585	500*1000 (9)	**259.43**
Käterätikuivati mitte käterätihoidjaga			
SONĀTE	14981	500*600 (5)	**177.66**
	14615	500*700 (6)	**200.98**
	14998	500*900 (7)	**224.56**
	14622	500*1000 (8)	**247.91**
Käterätikuivati käterätihoidjaga ribide vahel			
SONĀTE +	14912	500*600 (6)	**220.77**
	14608	500*700 (7)	**244.72**
	10198	500*900 (8)	**258.11**
	14592	500*1000 (9)	**267.16**
Käterätikuivati käterätihoidjaga ribide asemel 2 tk.			
SONĀTE 2+	14929	500*900 (9)	**263.39**
Käterätikuivati käterätihoidjaga ribide asemel 3 tk.			
SONĀTE 3+	15001	500*900 (9)	**270.45**
Käterätikuivati			
KAIJA	15025	500*600 (5)	**313.19**
	15018	500*900 (7)	**270.98**
Käterätikuivati			
TANGO	18026	500*1000 (3)	**251.57**
Käterätikuivati			
ALLEGRO	18460	160*700*500 (7)	**277.76**

			EUR
Käterätikuivati			
TRIO	18477	400*700*600 (7)	**268.62**
Käterätikuivati (poleeritud)			
AKKORD	18484	160*700*650 (7)	**277.76**
	18507	160*900*650 (9)	**326.17**
	18521	160*1200*650 (11)	**381.26**
Käterätikuivati (matt)			
AKKORD	18491	160*700*650 (7)	**313.97**
	18514	160*900*650 (9)	**376.47**
	18538	160*1200*650 (11)	**443.37**
Käterätikuivati (poleeritud)			
GAMMA	18545	160*700*500 (7)	**268.43**
	18569	160*900*500 (9)	**316.86**
	18583	160*1200*500 (11)	**371.94**
Käterätikuivati (matt)			
GAMMA	18552	160*700*500 (7)	**307.15**
	18576	160*900*500 (9)	**367.19**
	18590	160*1200*500 (11)	**434.09**
Käterätikuivati			
"W"	18897	500*600 (2)	**190.60**
	18651	500*1000 (3)	**250.27**
Käterätikuivati			
"E" VÄLISLÕIGA 1"	19320	500*600 (5)	**177.20**
	18873	500*800 (6)	**201.19**
	18880	500*1000 (6)	**229.17**
	19559	500*1200 (8)	**252.54**
Käterätikuivati			
"R" VÄLISLÕIGA 1"	19337	500*600 (5)	**169.54**
	18804	500*800 (6)	**196.10**
	18811	500*1000 (6)	**220.68**

Tootmisaeg kas tööpäeva

ELEKTRILINE KÄTERÄTIKUIVATI, ROOSTEVABA TERAS

EUR

VIKTORIJA

Käterätikuivati mitte käterätihoidjaga

			EUR
19016	200 W	500*600 (5)	**246.01**
19009	200 W	500*700 (6)	**273.59**
18989	200 W	500*900 (7)	**299.14**
18996	300 W	500*1000 (8)	**310.92**

VIKTORIJA +

Käterätikuivati käterätihoidjaga ribide vahel

			EUR
*19023	200 W	500*600 (6)	**286.39**
*19030	200 W	500*700 (7)	**301.29**
19047	300 W	500*900 (8)	**306.91**
19054	300 W	500*1000 (9)	**316.22**

* Kuivatide puhul, mille kõrgus on 600 ja 700 mm, pole pildil ühtegi pilu

SONĀTE

Käterätikuivati mitte käterätihoidjaga

			EUR
19092	200 W	500*600 (5)	**253.02**
19085	200 W	500*700 (6)	**277.60**
19078	300 W	500*900 (7)	**306.20**
19061	300 W	500*1000 (8)	**315.99**

SONĀTE +

Käterätikuivati käterätihoidjaga ribide vahel

			EUR
19108	200 W	500*600 (6)	**294.58**
19115	200 W	500*700 (7)	**308.03**
19122	300 W	500*900 (8)	**314.87**
19139	300 W	500*1000 (9)	**321.59**

SONĀTE 2+

Käterätikuivati käterätihoidjaga ribide asemel 2 tk.

			EUR
19146	300 W	500*900 (9)	**320.57**

SONĀTE 3+

Käterätikuivati käterätihoidjaga ribide asemel 3 tk.

			EUR
19153	300 W	500*900 (9)	**330.96**

KAIJA

Käterätikuivati

			EUR
19177	200 W	500*600 (5)	**298.89**
19160	200 W	500*900 (7)	**355.07**

TANGO

Käterätikuivati

			EUR
19184	300 W	500*1000 (3)	**336.23**

ALLEGRO

Käterätikuivati

			EUR
19191	200 W	160*700*500 (7)	**348.68**

TRIO

Käterätikuivati

			EUR
19207	200 W	400*700*600 (7)	**350.88**

AKKORD

Käterätikuivati (poleeritud)

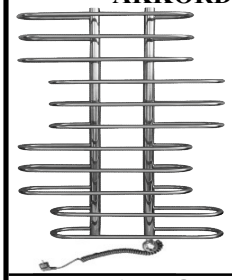

			EUR
19214	200 W	160*700*650 (7)	**363.49**
19221	300 W	160*900*650 (9)	**416.20**
17616	300 W	160*1200*650 (11)	**474.28**

AKKORD

Käterätikuivati (matt)

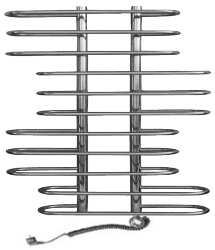

			EUR
17623	200 W	160*700*650 (7)	**401.65**
17630	300 W	160*900*650 (9)	**469.23**
17647	300 W	160*1200*650 (11)	**539.67**

GAMMA

Käterätikuivati (poleeritud)

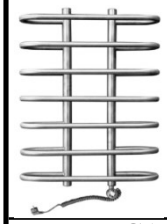

			EUR
17654	200 W	160*700*500 (7)	**539.67**
17661	300 W	160*900*500 (9)	**406.20**
17678	300 W	160*1200*500 (11)	**464.44**

GAMMA

Käterätikuivati (matt)

			EUR
17692	200 W	160*700*500 (7)	**395.86**
17708	300 W	160*900*500 (9)	**459.33**
17722	300 W	160*1200*500 (11)	**530.07**

Kontaktid: +372 58959360, +371 26377616, estonia@magma.lv, Katrīnas dambis 18A, Rīga, LV-1045

KÄTERÄTIKUIVATID tsingitud toru

"U Kujuline" 1" (keskpunkti kaugus 250 mm ± 15 mm)

	EUR	
500	33.41	3660206
600	37.72	3660128
700	41.93	3660075
800	46.21	3660207

"U Kujuline" 1 1/4" (keskpunkti kaugus 250 mm ± 15 mm)

500	55.97	3660208
600	63.61	3660209
700	71.29	3660210
800	78.93	3660102

"M-Kujuline" 3/4" (toru 25.0x3.2 keskpunkti kaugus 500 mm ± 15 mm)

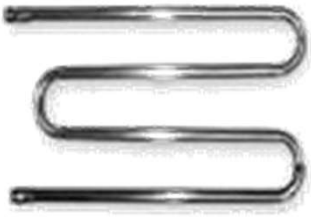

400	64.23	3660211
500	68.21	3660212
600	71.68	3660213
700	75.02	3660214
800	78.53	3660215
900	82.17	3660216

"M-Kujuline" 1" (toru 33.7x3.2 keskpunkti kaugus 500 mm ± 15 mm)

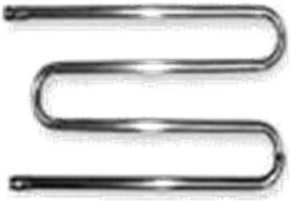

400	60.81	3660283
500	71.99	3660217
600	83.49	3660218
700	95.26	3660124
800	106.76	3660205

"M-Kujuline" 1.1/4" (toru 42.4x3.2, keskpunkti kaugus 550 mm ± 15 mm)

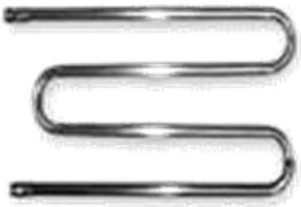

500	74.35	3660219
600	85.08	3660220
700	90.40	3660221
800	95.82	3660222

Tsingitud käterätikuivati on ökonoomsed. Asetada probleemsetele püstialhkule milled on elektrokorrosiooni tunnused või halb vesi. Pakume värvitud tooteid, värv RAL. Hinnatõus 30.00 eurot. Galvaniseeritud käterätikuivatid on väga vastupidavad. Suurused on võimalik tellida kliendi soovil.

ELEKTRILISED KÄTERÄTIKUIVATID

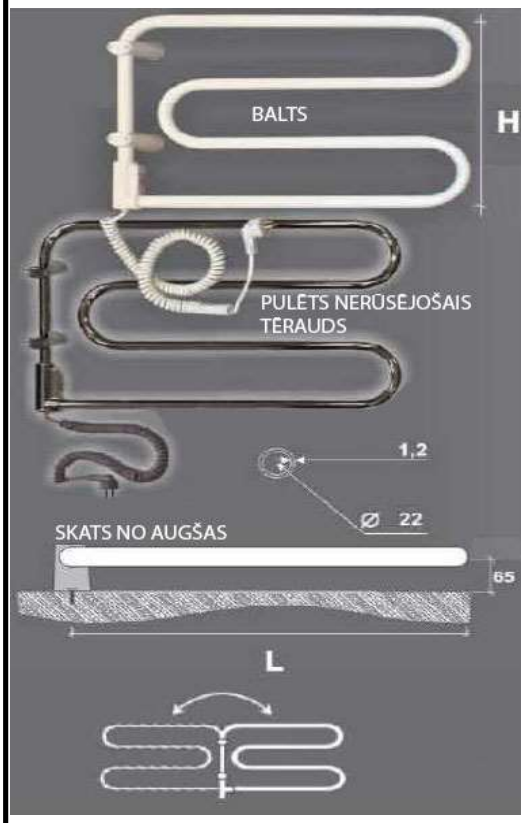

2 lainet (H=340)

Viimistlus	valge (RAL 9010)	poleeritud
Laius	540	540
Kaal, kg	1.86	1.98
Võimsus, W	45	45
Toru läbimõõt	22 mm	22 mm
Seina paksus	3	3
Artikkel	2160004	2160002
Tootja tähis	5890	5900
Hind EUR	92.30	127.10

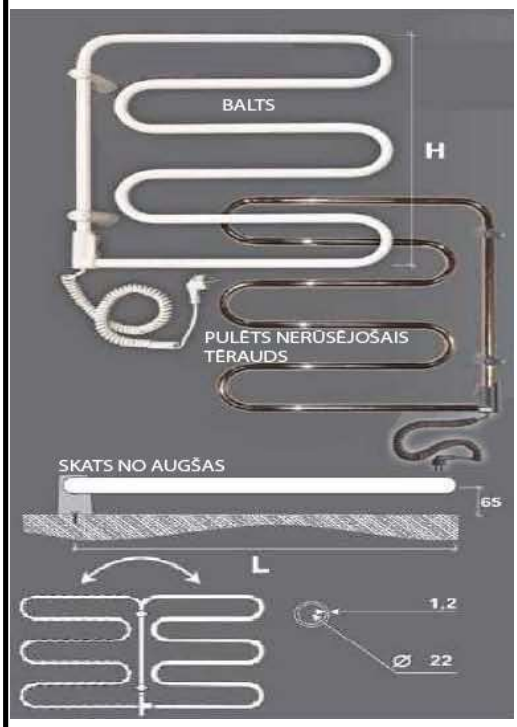

3 lainet (H=560)

Viimistlus	valge (RAL 9010)	poleeritud
Laius	520	520
Kaal, kg	2.60	3.20
Võimsus, W	70	70
Toru läbimõõt	22 mm	22 mm
Seina paksus	3	3
Artikkel	2160005	2160003
Tootja tähis	5891	5902
Hind EUR	117.74	174.41

4 lainet (H=780)

Viimistlus	valge (RAL 9010)	poleeritud
Laius	520	520
Kaal, kg	3.47	3.47
Võimsus, W	100	100
Toru läbimõõt	22 mm	22 mm
Seina paksus	3	3
Artikkel	2160006	2160007
Tootja tähis	5893	5903
Hind EUR	163.59	249.77

Elektriline käterätikuivati. Valge: Roostevabast terasest eurostandardiga EN 10305-3.
Toru läbimõõt 22 mm, seina paksus 1,2mm. Pinna kaitseks korrosiooni, mehaaniliste ja keemiliste vigastuste eest on see lihvitud ja värvitud värviga EPOXYPOL.TRIBO BT-55 Gloss 10/180 º. Valge toon - RAL 9010.

Roostevabast terasest käterätikuivati: Toru materjal roostevaba teras eurostandardiga EN 10204.
Toru läbimõõt 22mm, seina paksus 1,5mm. Ohutu küttekeha maksimaalse temperatuuriga +60 ° C.

Kontaktid: +372 58959360, +371 26377616, estonia@magma.lv, Katrīnas dambis 18A, Rīga, LV-1045

PEEGLID

EUR

EUR

SPL-Y *Valgusti Y*

~~9.73~~ **9879002**

41 **1.99**

SPL-D3 *Valgusti D3*

~~7.64~~ **9879003**

6 **1.49**

SPL-D39 *Valgusti D3*

~~13.60~~ **9879001**

14 **2.99**

3.37	SPL-D240	*Klaaskuppel*	**9879004**
3.37	SPL-D165	*Klaaskuppel*	**9879005**

Kastmissüsteemid CLABER

Pihustiga komplekt Claber 1/2 voolikule
CL8802 13.36 2363067
Pihustiga komplekt Claber 3/4" voolikule
CL8827 18.49 2363101

Pihusti Claber Plus Spray
CL8536 5.44 2363070

Pihusti Claber Plus Spray
CL8537 6.02 2363081

Pihusti Claber JET Spray
CL8616 3.84 2363021

Pihusti Claber JET Spray (blister)
CL8617 5.24 2363022

Pihustuspüstol
CL8756 8.30 2363054

Multifunktsionaalne Claber püstolpihusti Garden

CL9373 12.94 2363014

Pihustuspüstol Ergo
CL8538 8.50 2363062
Smidzināšanas pistole Ergo
CL8539 (BL 9.76 2363074

Pihustuspüstol Ergo
CL8551 18.50 2363103

Pihustuspüstol Ergo
CL8541 (BL 13.54 2363091

Kastmispüstol Ergo - Garden
CL9391 (BL 15.82 2363072

Pihustuspüstol
CL8966 6.05 2363035

Claberi püstolpesur Washing
CL8757 (bl) 11.59 2363051

Kastmispüstol Precision
CL9561 (BL 20.29 2363080

Claber kraaniliitmik sk

CL8622	1/2"	1.71	2363008
CL8623 (bl)	1/2"	2.31	2363023
CL8626	3/4"	1.61	2363009
CL8627 (bl)	3/4"	2.26	2363094
CL8628	1"	1.78	2363010
CL8629 (bl)	1"	2.37	2363078

Claber kraaniliitmik vk

CL8636	3/4"	1.60	2363007
CL8637 (bl)	3/4"	2.03	2363075

Claber remontmuhv

CL8618	1/2"	2.37	2363019
CL8620	5/8*3/4"	3.67	2363020
CL8621	5/8*3/4"	4.40	2363084
CL-8619	1/2"	3.16	2363059

Claber kraaniliitmik

CL8606	1/2"	2.33	2363001
CL8607 (bl)	1/2"	3.49	2363041
CL8608	3/4"	3.51	2363002
CL8609 (bl)	3/4"	5.20	2363042

Claber muhv Aquastop

CL8602	1/2"	3.75	2363003
CL8604	3/4"	4.53	2363004
CL8603	1/2"	5.46	2363082
CL8605	3/4"	6.59	2363083

Claber adapteriga kraaniliitmik 3/4";1/2"

CL8591 2.47 2363043
Claber adapteriga kraaniliitmik 3/4"; 1/2" (blister)
CL8804 2.92 2363102

Segistiliitmiku komplekt Claber Quick Fit

CL8587 19.28 2363073

Claber tihendite kpl. - bl

CL8811 2.60 2363036

Claber kaksikliitmik

CL8612 1.95 2363005
CL8613 (BL) 2.76 2363040

Claber kolmikliitmik

CL8614 3.44 2363006
CL8615 (BL) 4.10 2363076

Claber kraaniliitmik Koala

CL8583 12.68 2363039

Kollektor kahe voolikuotsikuga

CL8598 10.11 2363052
Ar quick-click
CL8599 10.95 2363037

Kollektor nelja avaga

CL8581 (BL) 31.25 2363038

Segistiliitmiku komplekt Claber 3/4

CL8597 18.32 2363099

Kontaktid: +372 58959360, +371 26377616, estonia@magma.lv, Katrīnas dambis 18A, Rīga, LV-1045

Vihmuti Claber Idrospray 2000
CL8675 **27.43** **2363058**

Claber mitmefunktsiooniline vihmuti
CL8654 **16.92** **2363024**

Vihmuti Claber Rollina
CL8656 **10.94** **2363032**

Vihmuti Claber Turbospruzzo
CL8658 **9.44** **2363033**

Vihmuti Claber Compact 160 Promo
CL8740 **16.93** **2363027**

Vihmuti Claber Compact-12
CL8748 **23.66** **2363087**

Vihmuti Claber Impact torkevardaga
CL8707 **27.99** **2363086**

Vihmuti Claber Turbospike
CL8660 **8.15** **2363025**

Claber autopesuhari Wippy Car
CL8774 **12.63** **2363034**

Šampoonipulgad (10 tk)
CL8759 **3.05** **2363066**

Šļūteņu turētājs ECO O
CL8866 **5.16** **2363068**

Voolikukäru Claber Genius 60
CL8862 **59.72** **2363069**

Voolikukäru Claber Ecosei
CL8980 **39.44** **2363090**

Veepaak kätepesuks 4L
30005 **5.43** **4475001**

* toote värv võib muutuda

Mitmefunktsiooniline vihmuti QUICK EXCLUSIVE
WL-EN9T **14.64** **7863002**
10

Daudzfunkciju laistīšanas pistole STANDART
WL-EN1T **10.23** **7863003**
10

Pihusti spray
WL-4710 **1.37** **7863001**
10

Remontmuhv 1/2"
WL-2100 **0.92** **7863020**
25/50
Remontmuhv 3/4"
WL-2110 **1.49** **7863021**
25/50
Remontmuhv 1"
WL-2112 **3.99** **7863022**
10

Remontmuhv 1/2"x3/4"
WL-2101 **1.68** **7863025**
25/50
Remontmuhv 3/4"x1"
WL-2111 **3.44** **7863026**
10

Muhv Aquastop 1/2"
WL-2140 **1.65** **7863030**
25/50
Savienotājs ar aquastop 3/4"
WL-2150 **1.96** **7863031**
25/50

Savienotājs ar iekšējo vītni 1/2"
WL-2196 **0.57** **7863015**
25/50
Kraaniliitmik sk 3/4"
WL-2195 **0.65** **7863016**
25/50

Adapteriga kraaniliitmik 3/4";1/2"
WL-2198 **1.08** **7863010**
25/50
Adapteriga kraaniliitmik 3/4";1/2"
WL-2199 **1.19** **7863011**
25/50

Kaksikliitmik
WL-2200 **0.70** **7863035**
25

VEEVOOLUD

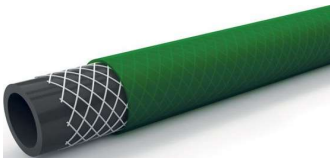

	VEIKALS	EUR
Kastmisvoolik IDRO GREEN		
1/2"-25m	10.57	2362001
1/2"-50m	21.15	2362002
3/4"-25m	21.14	2362003
3/4"-50m	42.38	2362004
1"-25m	44.90	2362042
1"-50m	89.74	2362005

Kastmisvoolik MINT		
1/2"- 25 m	21.92	2362006
1/2"- 50 m	43.80	2362007
3/4"- 25 m	38.27	2362008
3/4 "-50 m	76.52	2362009

Kastmisvoolik NTS ORANGE		
1/2"-25m	44.23	2362012
1/2"- 50 m	87.63	2362013
3/4"- 25 m	77.40	2362014
3/4 "-50 m	153.25	2362015
1"x25 m	125.67	2362045
1"x50 m	251.20	2362016

Kontaktid: +372 58959360, +371 26377616, estonia@magma.lv, Katrīnas dambis 18A, Rīga, LV-1045

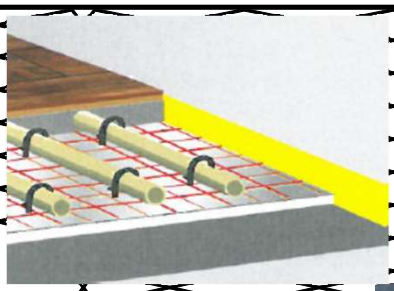

EUR

EPS200 — *Vahtplaat 1M2 soojusisolatsioon*

TELLIDA	**CapriTherm**	Paksus 30mm	7.53	**1781001**
	Soojusjuhtuvus 0,038W			
	Kuumuskindlus 0,75(m2*k)/W			

ACU30 — *Vahtplaat 1M2 heliisolatsioon*

TELLIDA	**CapriAcu**	Paksus 30mm	5.61
	Soojusjuhtuvus 0,045W		
	Akustiline klass	PP-28	
	Heli vähendamine	38dB	

2009 — *Toruklambrid*

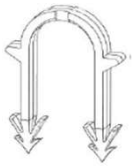

250gb. 17.66 **1722041**

1274S — *Toru Pe-RT/EVOH/Pe-RT*

200M/rullima	16x2,0	0.42	**4219001**
200M/rullima	20x2,0	0.49	**4219002**

91230 — *TAKER Tööriist toru klambrite paigalduseks*

1gb 260.86 **1735010**

KÄTEPESUVAHENDID

EUR

Kätepesuvahend CLEAN HARRY GREEN

3263	500 ml.	**9.59**	**2172002**

Eemaldab tõhusalt igasugust tüüpi mustuse; rasva, õli, värvi ja laki.
Vahend on meeldiva mandlilõhnaga ja konsistentsilt sarnane võiga.
Koostis: glütseriin, lanoliin. Ei sisalda abrasiivseid aineid.
NB! Käsi enne kasutamist mitte märjaks teha!
Vahendit võib kasutada ka ilma veeta - peale kasutamist lihtsalt pühkida käed paberkäterätiku või riidega puhtaks või loputada veega ja kuivatada.
Pakendid: 0,5 kg; 5 kg ja 10 kg plastämbrid.

Kätepesuvahend CLEAN HARRY BLUE

3266	500 ml.	**4.72**	**2172003**

Eemaldab tõhusalt igasugust tüüpi mustuse, rasva, õli, värvi ja laki.
Vahend on meeldiva sidrunilõhnaga ja konsistentsilt poolvedel. Seda saab kasutada ka seebidosaatorites.
Koostis: glütseriin, lanoliin, abrasiivsed ained, mis ei setti vees, ega ummista valamu äravoolu ja kanalisatsiooni.
NB! Käsi enne kasutamist mitte märjaks teha!
Vahendit võib kasutada ka ilma veeta - peale kasutamist lihtsalt pühkida käed paberkäterätiku või riidega puhtaks või loputada veega ja kuivatada.
Pakendid: 0,5 kg; 5 kg ja 10 kg plastämbrid.

Kontaktid: +372 58959360, +371 26377616, estonia@magma.lv, Katrīnas dambis 18A, Rīga, LV-1045

EUR

Ökosüttinud rullid.
Orgaaniline süütamine-puidust rattad. Orgaaniline ja looduslik toode, mis ei sisalda kahjulikke, keemilisi ja toksilisi aineid, nagu kütus ja piritus.
Sobib puitbriketi, kiireks süütamiseks, pelletite, kivisüsi, küttepuud, ilma muid tarvikud kasutamata.
Sobib grillide kiireks soojendamiseks, kaminad, ahjud, suurte palkidu jaoks ja märg puit. üks süütepulk põleb 10 minutit. See põleb ilma ebameeldivate lõhnadeta.
Võib hoida ruumides. Koostatud erinevatest.
Puiduliikidest, vahast ja vaik.
Süütajad vastavad: FSC-STD-40-004 V2-1; EN 186-3;
Toodetud Poolas.

Kindle EKO FENIKS - 3

0.57 **2295001**

EUR

Kindle EKO FENIKS - 6

0.98 **2295002**

Kindle EKO FENIKS - 16

2.54 **2295003**

TERASPANEELRADIAATORID

Müügihind koos käibemaksuga

EUR

TYPE 22 PKKP	Kõrgus	Pikkus	Võimsus	Hind	Kood
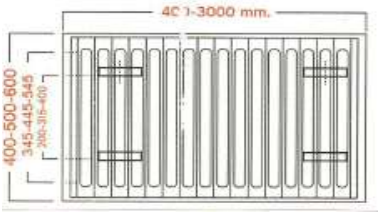	400	500		66.53	4670002
	400	600		74.41	4670003
	400	800		94.69	4670005
	400	1000		112.75	4670007
	400	1200		132.66	4670009
	400	1400		152.27	4670010

1tek/m = 24,00 Kg, paneeli paksus 1,25-1,20mm, komplektis kork, õhueraldaja ja kinnitustarvikud

TYPE 22 PKKP	Kõrgus mm	Pikkus mm	Võimsus W	Hind	Kood
	500	400	746	20.33	4670014
	500	500		65.01	4670015
	500	600		72.76	4670016
	500	700		82.61	4670017
	500	800		97.55	4670018
	500	900		108.63	4670019
	500	1000		116.13	4670020
	500	1200		136.54	4670022
	500	1400		148.84	4670023
	500	1600		170.23	4670024
	500	1800		189.39	4670025
	500	2000		210.77	4670026

1tek/m = 28,90 Kg, paneeli paksus 1,25-1,20mm, komplektis korķ, õhueraldaja ja kinnitustarvikud

TYPE 22 PKKP	Kõrgus mm	Pikkus mm	Võimsus W	Hind	Kood

1tek/m = 34,60 Kg, paneeli paksus 1,25-1,20mm, komplektis korķ, õhueraldaja ja kinnitustarvikud

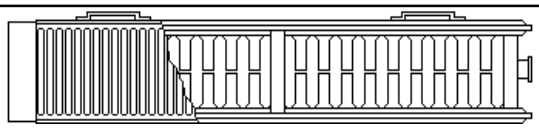

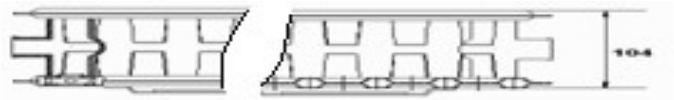

Kontaktid: +372 58959360, +371 26377616, estonia@magma.lv, Katrīnas dambis 18A, Rīga, LV-1045

TERASPANEELRADIAATO

Müügihind koos käibemaksuga

EUR

TYPE 11 PK	Kõrgus	Pikkus	Võimsus	Hind	Kood
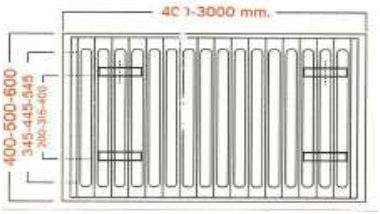	400	800	721	20.47	**4670040**

1tek/m = 11.40 Kg, paneeli paksus 1,25-1,20mm, komplektis kork, õhueraldaja ja kinnitustarvikud

TYPE 11 PK	Kõrgus mm	Pikkus mm	Võimsus W	Hind	Kood
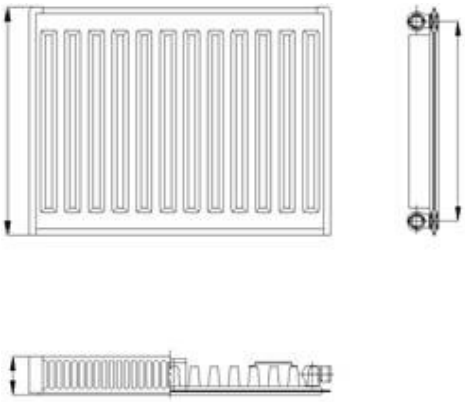					

1tek/m = 14.20 Kg, paneeli paksus 1,25-1,20mm, komplektis kork, õhueraldaja ja kinnitustarvikud

TYPE 11 PK	Kõrgus mm	Pikkus mm	Võimsus W	Hind	Kood

1tek/m = 17.00 Kg, paneeli paksus 1,25-1,20mm, komplektis kork, õhueraldaja ja kinnitustarvikud

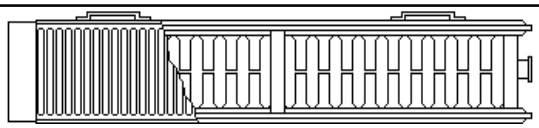

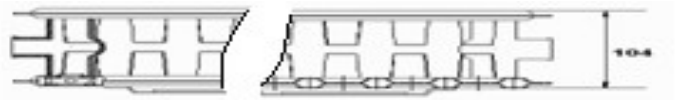

POTID

EUR

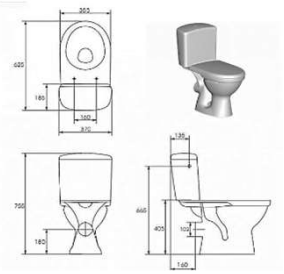

1612-B-R

WC pott Cersanit Merida, tahajooks + prill-laud

164.14 **7877001**

cersanit

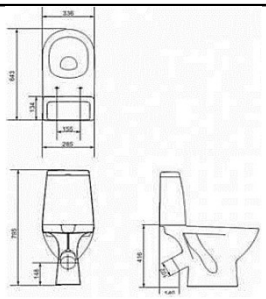

Kompaktpods ar vāku un slīpu izvadu, MERIDA COMPACT 773

177.03 **2577042**

cersanit

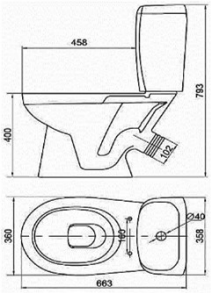

Kompaktpods ar vāku un slīpu izvadu, KORAL KORAL K031

168.01 **2577041**

cersanit

Kompaktpods ar vāku un horizontālu izvadu, MILA 190031

108.33 **2577043**

Kompaktpods ar vāku un slīpu izvadu, MILA 190041

115.67 **2577044**

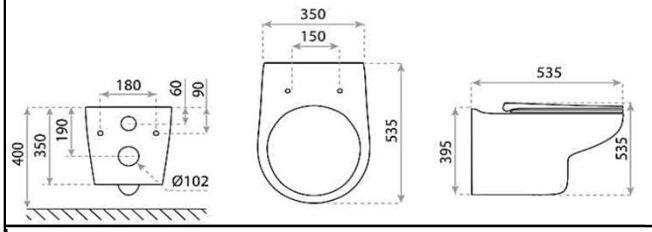

Piekaramais pods ARCTIC, Lavita

110.40 **8277071**

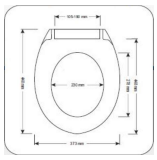

WC- istelaud, valge, aeglaselt sulguv tehtud duroplastist koos kinnitusega. Universaalne uhildub enamiku pottidega CERSANIT ja KOLO.

72.76 **7871004**

Cersanit Prill-laud Merida, plastmass

SOFT K980035 **23.80** **7871001**

Kontaktid: +372 58959360, +371 26377616, estonia@magma.lv, Katrīnas dambis 18A, Rīga, LV-1045

VALAMUD

EUR

EUR

Loputuskastid, keraamiline "LIDO"

32.89

ilma mehanismita, aukude vahe 135 mm **2571005**

Valamu "ASTRA"

ASTRA 60 **2575047**

605x515x225 **38.62**

Valamukapp valamuga "VENUS"

VENUS 45

430x810x250 **99.20**

VENUS 50

450x810x290 **122.60**

VENUS 55

520x810x300 **135.00**

Valamukapp valamuga "ARMANDO"

ARMANDO 50/5 **2576017**

550(360)x810x380 **186.30**

Valamukapp valamuga

MEA 45

430x800x250 **117.45**

MEA 50

460x800x300 **139.05**

MEA 55

530x800x310 **153.90**

MEA 65 **2576018**

620x800x300 **189.00**

Skapis ar izlietni

ARMANDO 45 **2576014**

430x800x250 **125.55**

ARMANDO 50/2

460x800x300 **148.50**

ARMANDO 50/4 **2576015**

460x800x300 **162.00**

Skapis ar spoguli

ARMANDO E50 **2576011**

500x600x220 **76.95**

ARMANDO E60

600x600x220 **83.70**

Skapis ar spoguli (stūra)

ARMANDO E40 **2576012**

400x730x230 **72.90**

Valamukapp valamuga

MEA 75

700x800x330 **229.50**

VIRTUVES IZLIETNES

VEIKALS	EUR	VEIKALS	EUR

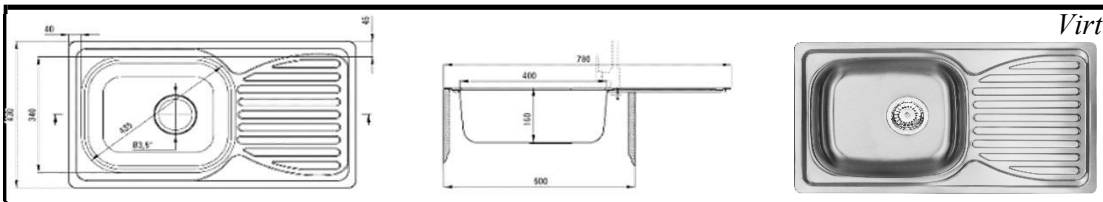

Virtuves izlietne ZEN_0113
780x430x160
8275125
57.20
Komplektācija:
Sifons un notece

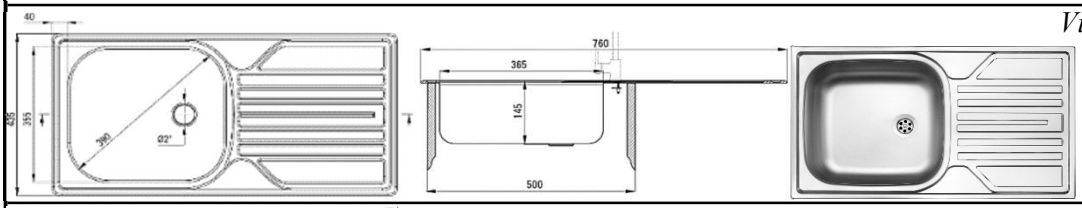

Virtuves izlietne ZEL_3110
760x435x145
8275126
57.20
Komplektācija:
Sifons un notece

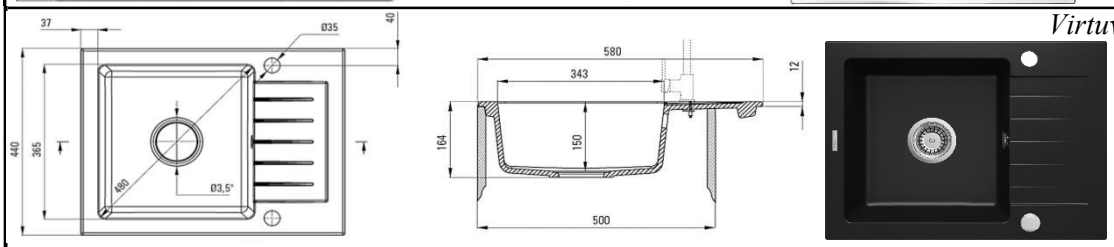

Virtuves izlietne ZQZ_N11A
580x440x164
granīta, melna
8275124
122.20
Komplektācija:
Sifons un notece

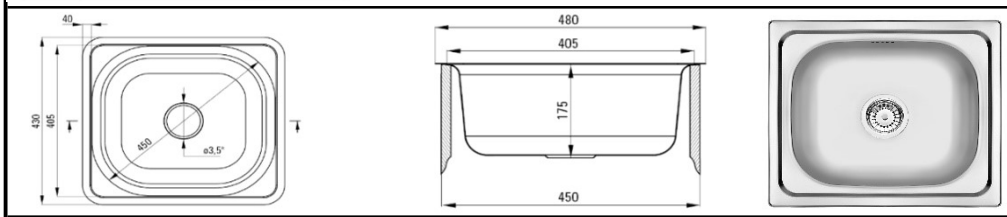

Virtuves izlietne ZEN_0103
480x430x175
8275134
52.90
Komplektācija:
Sifons un notece

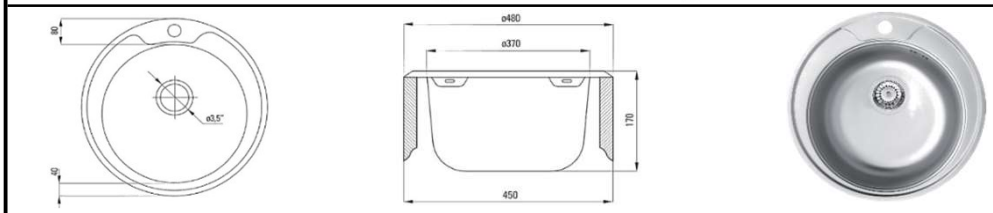

Virtuves izlietne ZHC_0813
490x170
8275135
60.95
Komplektācija:
Sifons un notece

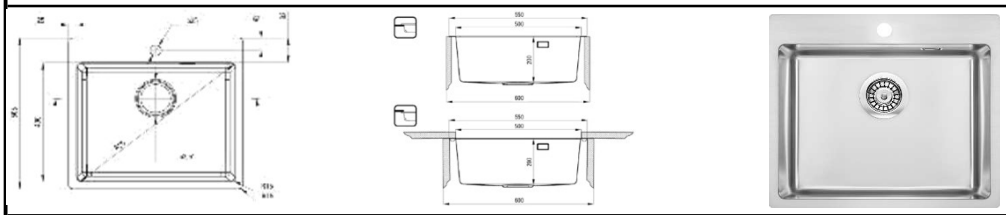

Virtuves izlietne ZPO_010B
550x505x200
8275136
193.45
Komplektācija:
Sifons un notece

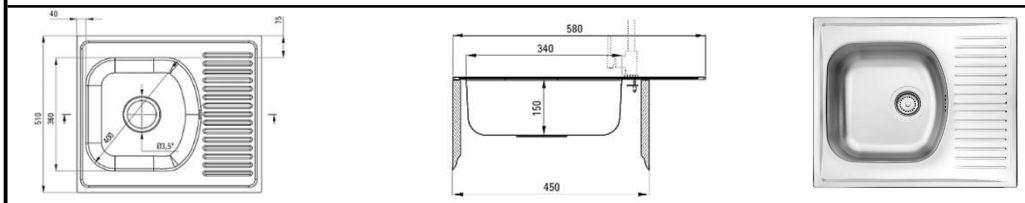

Virtuves izlietne ZMU_0113
580x510x150
8275137
56.90
Komplektācija:
Sifons un notece

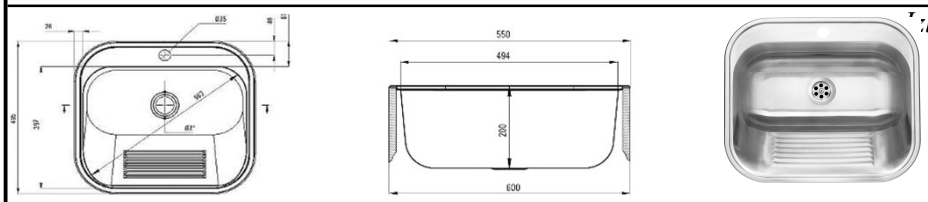

Izlietne saimnieciskā, metāla ZYK_010B
495x550x200
8275138
138.00
Komplektācija:
Sifons un notece un stiprinājumi

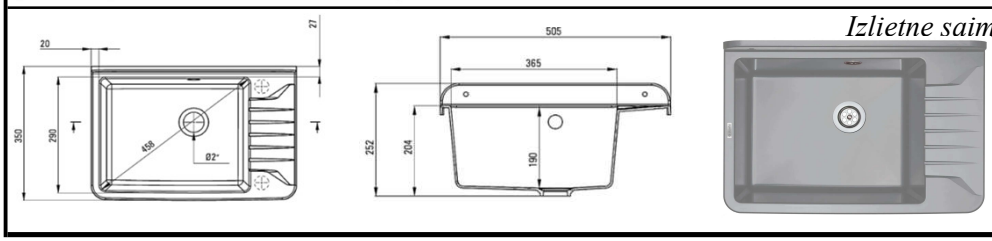

Izlietne saimnieciskā, ***polistirols*** *ZYT_311A*
501x341x252
8275143
57.00
Komplektācija:
Sifons un notece un stiprinājumi

Katrīnas dambis 18a, Rīga. LV-1045. Tālr.: 67790700, fakss: 67790714, magma@magma.lv

ISOVER

Torukoorik ULTIMATE Protect 1000 S Alu

MAGMA SIA

soojusisolatsiooni voodrid

Paksus mm	Siseläbimõõt mm	Pikkus mm	Tükid pakitud	hind tk
20	15	1 200	35	4.35
20	18	1 200	30	4.31
20	22	1 200	28	4.43
20	28	1 200	30	4.75
20	35	1 200	25	5.42
20	42	1 200	20	6.07
20	48	1 200	18	6.79
20	54	1 200	16	6.60
20	60	1 200	13	7.46
20	70	1 200	10	10.78
20	76	1 200	15	9.36
20	89	1 200	9	11.59
30	15	1 200	25	5.86
30	18	1 200	25	5.47
30	22	1 200	20	5.82
30	28	1 200	18	6.59
30	35	1 200	16	7.22
30	42	1 200	13	8.01
30	48	1 200	12	8.09
30	54	1 200	10	10.37
30	60	1 200	9	9.77
30	64	1 200	9	12.30
30	70	1 200	9	11.44
30	76	1 200	12	12.22
30	89	1 200	8	14.50
30	102	1 200	4	17.18
30	108	1 200	4	16.90
30	114	1 200	4	19.22
30	133	1 200	4	19.43
30	140	1 200	4	22.13
30	168	1 200	3	32.89
30	219	1 200	2	33.49
30	273	1 200	1	63.78
40	15	1 200	16	7.67
40	18	1 200	16	8.76
40	22	1 200	13	9.03
40	28	1 200	12	8.80
40	35	1 200	10	10.06
40	42	1 200	9	11.45
40	48	1 200	9	11.85
40	54	1 200	7	11.87
40	60	1 200	6	15.65
40	64	1 200	6	15.27
40	70	1 200	8	15.25
40	76	1 200	8	15.57
40	89	1 200	4	17.47
40	102	1 200	4	21.66
40	108	1 200	4	22.59
40	114	1 200	4	21.46
40	133	1 200	4	26.47
40	140	1 200	3	26.73
40	159	1 200	3	
40	168	1 200	3	35.94
40	219	1 200	2	41.76
40	273	1 200	1	84.62
50	15	1 200	10	10.94
50	18	1 200	9	10.75

Isolatsiooni paksus mm	Siseläbimõõt mm	Pikkus mm	Tükid pakitud	hind tk
50	22	1 200	9	12.22
50	28	1 200	9	11.60
50	35	1 200	7	13.73
50	42	1 200	6	13.72
50	48	1 200	8	15.53
50	54	1 200	8	15.12
50	60	1 200	5	15.26
50	64	1 200	4	20.06
50	70	1 200	4	19.41
50	76	1 200	4	21.62
50	89	1 200	4	21.72
50	102	1 200	4	26.45
50	108	1 200	4	25.24
50	114	1 200	4	27.23
50	133	1 200	3	37.26
50	140	1 200	3	38.79
50	159	1 200	3	
50	168	1 200	2	40.11
50	194	1 200	2	
50	219	1 200	1	50.32
50	273	1 200	1	108.80
60	22	1 200	6	14.85
60	28	1 200	8	16.38
60	35	1 200	8	16.12
60	42	1 200	4	18.87
60	48	1 200	4	18.61
60	54	1 200	4	20.90
60	60	1 200	4	21.30
60	64	1 200	4	22.45
60	70	1 200	4	25.41
60	76	1 200	8	23.90
60	89	1 200	4	26.39
60	102	1 200	3	30.69
60	108	1 200	3	39.84
60	114	1 200	3	38.04
60	133	1 200	3	36.81
60	140	1 200	3	40.44
60	159	1 200	2	
60	168	1 200	2	42.02
60	219	1 200	1	55.21
60	273	1 200	1	60.24
80	76	1 200	3	42.56
80	89	1 200	3	45.02
80	108	1 200	2	45.80
80	114	1 200	2	50.02
80	133	1 200	2	52.30
80	140	1 200	2	53.86
80	159	1 200	1	
80	168	1 200	1	60.95
80	219	1 200	1	74.56
80	273	1 200	1	81.51
100	108	1 200	1	65.11
100	114	1 200	1	64.26
100	133	1 200	1	74.24
100	140	1 200	1	71.07
100	159	1 200	1	
100	168	1 200	1	77.79
100	273	1 200	1	106.00

Ventilam ALU Lamella ML-3

Ventilam ALU Lamella ML-3

Soojusjuhtivus (laboratoorne väärtus)	[W/(m·K)] 10°C - 0,038 40°C - 0,043 100°C - 0,058 150°C - 0,076 200° - 0,081
Kõrgeim kasutustemperatuur	MST 50°C (EN 14706)
Tuleohutuse klass	B-s1,d0 - nedegošs materiāls (EN 13501-1).
Paksuse tolerantsi klass	T5
Pakendamine	Polüetüleenkott

Toote kood	Suurus			Kogus m2/pakk	EUR/m2	EUR/pck
	Paksus mm	Laius mm	Pikkus mm			
VENTILAM ALU						
56201	20	1000	12000	12.00		97.03
56203	30	1000	8000	8.00		81.03
	40	1000	6000	6.0		71.90
56207	50	1000	5000	5.00		63.98

Tarneaeg tellimisel
Tarneaeg tellimisel

Climcover Lamella ML-3

Climcover Lamella ML-3

Soojusjuhtivus (laboratoorne väärtus)	[W/(m·K)] 0°C - 0,036 50°C - 0,044 100°C - 0,056 150°C - 0,072 200° - 0,091
Kõrgeim kasutustemperatuur	MST 260°C (EN 14706)
Tuleohutuse klass	A1 - nedegošs materiāls (EN 13501-1).
Paksuse tolerantsi klass	T4
Aurutakistuse koefitsient	μ~1 EN 12086
Kloriidioonid	CL < 10 mg/kg (EN 13468).
Pakendamine	Polüetüleenkott
Sertifikaadid	CE

Toote kood	Suurus			Kogus m2/pakk	EUR/m2	EUR/pck
	Paksus mm	Laius mm	Pikkus mm			
LAM AF						
56280	20	1200	10000	12.00		91.68
56282	30	1200	8000	9.60		85.95
56284	50	1200	5000	6.00		75.15
56287	80	1200	3000	3.60		65.77
56289	100	1200	2500	3.00		66.24

AUGSTĀKĀ SILTINĀŠANAS KLASE

Kontaktid: +372 58959360, +371 26377616, estonia@magma.lv, Katrīnas dambis 18A, Rīga, LV-1045

Ultimate Protect Wired Mat Alu1 Black

Kuumtsingitud teras traatvõrguga, tugevdatud kivivillamatt.
Mõeldud ventilatsioonikonstruktsioonide tulepüsivusele kuni EI -120 EN13501-2
Sobib silindriliste, kooniliste ja tasapindade soojus- ja tuletokkeisolatsioni

Tihedus	66kg/m³
Kõrgeim kasutustemperatuu	MST 400°C (EN 14706)
Tuletundlikkuse klass	A1 - mittesüttiv materjal (EN 13501-1).
Pakendamine	Polüetüleenkott
Sertifikaadid	CE

RULLID

Toote kood	Paksus mm	Laius mm	Pikkus mm	Kogus m2/pakk	Hind EUR/m2	Paki hind
84433	30	600	10000	12.00		359.36
84434	40	600	7500	9.00		323.42
84435	50	600	6000	7.20		302.25
84436	60	600	5000	6.00		287.65
84437	70	600	4300	5.16		278.55
84438	75	600	4000	4.80		273.49
84439	80	600	3700	4.44		266.39
84440	90	600	3300	3.96		261.31
84441	100	600	3000	3.60		259.20
84442	120	600	2500	3.00		251.86

Ultimate Protect Slab Alu1 Black

Tulekindel kivivillaplaat Ultimate
Mõeldud ventilatsioonikonstruktsioonide tulepüsivusele kuni EI -120 EN13501-2
Ventilatsiooni, kliimaseadmete ja suitsu ära juhtivate terasplekist kandilise läbiloikega õhukanalite susteemide isoleerimine

Tihedus	67,5kg/m³
Kõrgeim kasutustemperatuur	MST 400°C (EN 14706)
Tuletundlikkuse klass	A1 - mittesüttiv materjal (EN 13501-1).
Pakendamine	Polüetüleenkott
Sertifikaadid	CE

LEHED

Toote kood	Paksus mm	Laius mm	Pikkus mm	Kogus m2/pakk	Hind EUR/m2	Paki hind
84467	30	600	1200	9.36		187.45
84468	40	600	1200	7.20		183.90
84469	50	600	1200	5.76		179.12
84470	60	600	1200	4.32		159.95
84471	70	600	1200	3.60		153.94
84472	80	600	1200	3.60		171.96
84473	90	600	1200	2.88		155.17
84474	100	600	1200	2.88		169.57

AUGSTĀKĀ SILTINĀŠANAS KLASE

FIREPROTECT 151

FIREPROTECT 150
Kova kivivillaplaat, tuleohutuslahenduste jaoks.

Tihedus	20mm - 165kg/m³ 30-100mm 150kg/m³
Kõrgeim kasutustemperatuur	MST 700°C (EN 14706)
Sulamistemperatuur	≥ 1000°C
Tuletundlikkuse klass	A1 - mittesüttiv materjal (EN 13501-1).
Paksuse tolerants	± 1mm
Veeimavus	WS ≤ 1 kg/m2 (EN 1609).
Kloriidioonid	CL < 10 mg/kg (EN 13468).
Soojusjuhtivuse koefficient	[W/(m·K)] λ10 °C 0,036
Sertifikaadid	EN 1365-2:2015 EN 13381-4:2013

FIREPROTECT 150

Toote kood	Paksus mm	Laius mm	Pikkus mm	m2	Hind EUR/m2	Hind EUR/pakk
56169	20	600	1200	1.20		119.98
56179	30	600	1200	1.20		89.85
56178	50	600	1200	1.20		85.42
56177	60	600	1200	1.20		100.68
56174	100	600	1200	1.20		81.67

CLIMCOVER ROLL CR ALU 1

Climcover Roll CR Alu1
Mineraalvillamatt, kaetud armeeritud alumiiniumfooliumiga

Deklareeritud eriline soojusjuhtivus	[W/(m·K)]	10°C - 0,036 50°C - 0,043 100°C - 0,054
Maksimumtemperatuur	MST 150°C	
Tuletundlikkuse klass	A1 30-100mm; 20mm A2-s1,d0 - mittesüttiv materjal (EN 13501-1).	
Pakkimine	Polüetüleenkott	

CLIMCOVER CR1/CR 2 ALU 2

Toote kood	Paksus mm	Laius mm	Pikkus mm	Kogus m2/pakk	Hind EUR/m2	Hind EUR/pakk
25263	20	1200	10000	12.00		65.06
25274	30	1200	8000	9.60		60.00
25309	50	1200	7000	8.40		59.85
25408	80	1200	5500	6.60		67.81
25444	100	1200	4000	4.80		61.14

CLIMLINER SLAB V2 (ex KVL)

Climliner Slab V2 (ex KVL)
Jäigad klaaskiud lehed, kaetud musta klaaskiuga.
Moeldud akustika ja ventilatsiooni jaoks

Deklareeritud eriline soojusjuhtivus	[W/(m·K)]	10°C - 0,032 50°C - 0,037 100°C - 0,047
Heli neeldumine	α w 15 mm: 0.45; 30 mm 0.70; 50 mm: 1.00; 100 mm: 1.00	
Tuletundlikkuse klass	A2 (s1; d0) mittesüttiv materjal (EN 13501-1).	
Pakendamine	Polüetüleenkott	
Paksuse tolerants	T3	
Maksimumtemperatuur	150°C	

CLIMLINER SLAB V1, V2 pārklātas ar stiklašķiedras audumu

Toote kood	Paksus mm	Laius mm	Pikkus mm	Kogus m2/pakk	Hind EUR/m2	Hind EUR/pakk
50645	15	1200	1200	14.40		105.35
50671	30	1200	1200	8.64		88.37
30102	50	1200	1200	5.76		89.34
31133	100	1200	1200	2.88		73.02
30115	50	1200	3000	6.48		104.31
30156	100	1200	2400	10.368		167.16

Kontaktid: +372 58959360, +371 26377616, estonia@magma.lv, Katrīnas dambis 18A, Rīga, LV-1045

Tööriistad

EUR

EUR

921 PPR *Torukäärid PPR 20-40mm*
733

14.73 **3435001**

921 PPR *Torukäärid 0-42mm, roostevabast terasest tera*
734

14.46 **3435002**

913- APAĻŠ ***Keevitusaparaat 1200W***
(otsikud 16-32 kompl.)
Töötemperatuur + 265;
Võimsus- 1200W; 220V.
Metallkast 47x43x32cm

78.45 **7635014**

913- PLAKANS ***Keevitusaparaat 1000W***
(otsikud 20-63 kompl.) GF-825X. Töötemperatuur + 265;
Võimsus - 1000W; 220V.
Metallkast 47x43x32cm

69.91 **7635001**

913- APAĻŠ ***Keevitusaparaat 800W***
(otsikud 16-32 kompl.) GF-834.
Töötemperatuur + 265;
Võimsus - 1000W; 220V.
Metallkast 47x43x32cm

73.61 **7635020**

913- PLAKANS NEW ***Keevitusaparaat 800W***
(otsikud 20-63 kompl.)
Töötemperatuur (+50 ; + 300);
Võimsus- 800W; 220V. Metallkast 47x43x32cm

55.08 **7635018**

Kalibreerija 16-20

11.45 **6435005**

Otsikud 20; 25; 32

8.24 **9735006**
9.00 **9735007**
9.81 **9735008**

922 *MINI torukäärid, 3-22mm*

5.95 **3435003**

923 *Torukäärid, 3-28mm, varuterad*

9.06 **3435004**

924 *Torukäärid, 6-50mm*

17.44 **3435005**

1450023 *Katlaharja*

5.83 **8235001**

331184 *PEM otsa torulõikur*

20-63 mm **19.06** **2535030**

IBO VEEPUMBAD

EUR

Tsirkulatsioonipump
Mehaaniline, kolm kiirust

"OHI"

	OHI 15-60 / 130 bronzas korpuss	80.68	7928033
	OHI 15-60 / 130	55.44	7928030
	OHI 25-40 / 180	46.10	7928020
	OHI 25-60 / 130	56.28	7928031
	OHI 25-60 / 130 bronzas korpuss	82.80	7928034
	OHI 25-60 / 180	51.41	7928021
	OHI 25-80 / 180	98.76	7928029
	OHI 32-60 / 180	61.21	7928027
	OHI 32-80 / 180	111.75	7928028
Uz pasūtījumu	OHI 40- 80 / 200	141.65	
Uz pasūtījumu	OHI 50-140/220	278.15	
Uz pasūtījumu	OHI 50-170/250	371.78	

Tsirkulatsioonipump
Elektrooniline, "A" klass

"BETA 2"

25-40/180 + fittings	107.30	7928026
25-60/180 + fittings	119.48	7928023
25-60/130 + fittings	105.05	7928045

Tsirkulatsioonipump
Elektrooniline, "A" klass

"OHI PRO"

OHI PRO 25-40/180	67.33	7928024
OHI PRO 25-60/180	68.79	7928025

Vibreeriv pump

"NEMO VM60"

VM60 - 3	46.62	7928050

EUR

Tsirkulatsioonipump
Elektrooniline, "A" klass

"MAGI 2"

MAGI 25-40/180 + liitmikud	147.53	7928047
MAGI 25-60/180 + liitmikud	158.73	7928043

Kuuma vee tsirkulatsioonipumbad

CPI 15-15	82.58	7928022

Kuuma vee tsirkulatsioonipumbad

E-IBO 15-14	133.92	7928044

Ühenduskompl. Pumbale

1"	4.11	2124172
1.1/4"	5.25	2124173

112300 *Ühenduskompl. Pumbale*

1"	4.25	0925308

Kontaktid: +372 58959360, +371 26377616, estonia@magma.lv, Katrīnas dambis 18A, Rīga, LV-1045

DELFIN VEEPUMBAD

EUR

Veepump RUČEJOK-1

44.74 **2328003**

Pumba teave:
Maksimaalne rõhk 60 m
Maksimaalne tootlikkus 1,5 m3/h
Pumba läbimõõt 100 mm
Pumba pikkus 290 mm
Pumba kaal 3,9 kg
Pumbatava vee maksimaalne temperatuur +35 °C
Elektrilised andmed:
Ühefaasiline vahelduvvool 220V
Nimipinge hälve ± 10% nominaalsest
Võrgu sagedus 50 Hz
Elektrimootori võimsus 0,225 kW
Voolu mahtuvus 4,0 A
Elektrikaabli pikkus 10 meetrit

Sukeldatav pump QDV 8000

59.25 **2328016**

Pumba teave:
Maksimaalne rõhk 5,0 m
Pumba kõrgus 30 cm
Pumba läbimõõt 17 cm
Pumba kaal 3,9 kg
Maksimaalne tootlikkus (130 l/min) 7,8 m3/h
Elektrilised andmed:
Nimivõimsus P1=0,32 kW
Nominaalvõimsus P2=0,21 kW
Ühefaasiline vahelduvvool 230 V
Nimipinge hälve ± 5% nominaalsest
Võrgu sagedus 50 Hz
Voolu mahtuvus 1,5 A
Elektrikaabli pikkus 10 meetrit

Sukeldatav pump QDV 14000

76.40 **2328017**

Pumba teave:
Maksimaalne rõhk 7,0 m
Pumba kõrgus 33 cm
Pumba läbimõõt 17 cm
Pumba kaal 4,5 kg
Maksimaalne tootlikkus (230 l/min) 14 m3/h
Elektrilised andmed:
Nimivõimsus P1= 0,6 kW
Nominaalvõimsus P2=0,37 kW
Ühefaasiline vahelduvvool 230 V
Nimipinge hälve ± 5% nominaalsest
Võrgu sagedus 50 Hz
Voolu mahtuvus 2,7 A
Elektrikaabli pikkus 10 meetrit

EUR

Sukeldatav pump QDVX 16000

118.52 **2328018**

Pumba teave:
Maksimaalne rõhk 7,0 m
Maksimaalne tootlikkus (267 l/min) 16 m3/h
Pumba kõrgus 36 cm
Pumba läbimõõt 17 cm
Pumba kaal 6,0 kg
Elektrilised andmed:
Nimivõimsus P1= 0,6 kW
Nominaalvõimsus P2=0,37 kW
Ühefaasiline vahelduvvool 230 V
Nimipinge hälve ± 5% nominaalsest
Võrgu sagedus 50 Hz
Voolu mahtuvus 2,7 A
Elektrikaabli pikkus 10 meetrit

Veevarustusmasin
WP INOX - 1000 24H

202.00 **2328019**

Rakenduse piirangud:
Pumbatava vee maksimaalne temperatuur + 35ºC,
Merevee ning keemiliste agressiivsete ja plahvatusohtlike vedelike pumpamine on keelatud.
Ärge kasutage ilma veeta on keelatud.
Pump peab olema kaitstud külma käest.
Elektrilised andmed:
Nimivõimsus 0,80 kW
Nominaalvõimsus 0,55 kW
Ühefaasiline vahelduvvool 230V/50 Hz
Kaitseklass IP44
Pumba teave:
Maksimaalne tootlikkus55 l/min.
Maksimaalne rõhk 46 m
Maksimālais uzsūkšanas augstums 8 m
Pumpa ühendus 1”
Kaal 12,2 kg

PEDROLLO VEEPUMBAD

Hinnad on ligikaudsed

EUR

Veepump JSWm 1BN

148.60 **7928001**

Maksimaalne imisügavus, m	9
Pinge ,V	220
Võimsus ,kW	0.5
Maks. tootlikkus l / min	55
Töörõhk BAR	1,4 - 2,8

Veepump JSWm 2CX

190.49 **7928002**

Maksimaalne imisügavus, m	9
Pinge ,V	220
Võimsus ,kW	0.75
Maks. tootlikkus l / min	70
Töörõhk BAR	47

Veepump JSWm 2AX

255.48 **7928003**

Maksimaalne imisügavus, m	9
Pinge ,V	220
Võimsus ,kW	1.1
Maks. tootlikkus l / min	70
Töörõhk BAR	47

Veepump - automaatne JSWM 1BN-24CL

266.05 **7928004**

Maksimaalne imisügavus, m	9
Pinge ,V	220
Võimsus ,kW	0.5
Maks. tootlikkus l / min	55
Töörõhk BAR	1,4 - 2,8

Ūdensūknis - automāts JSWM 2CX-24CL

249.93 **7928005**

Maksimaalne imisügavus, m	9
Pinge ,V	220
Võimsus ,kW	0.75
Maks. tootlikkus l / min	70
Töörõhk BAR	1,4 - 2,8

EUR

Veepump - automaatne JSWM 2AX-24CL

306.38 **7928006**

Maksimaalne imisügavus, m	9
Pinge ,V	220
Võimsus ,kW	1.1
Maks. tootlikkus l / min	70
Töörõhk BAR	2,5 - 4,0

Membraan, paisupaagile

5/12 L	**10.83**	**7928016**
35/50 L (80)	**31.24**	**7928012**
60/80/100 L (80)	**30.86**	**7928015**

Messing kolmik 1"(F-F-M) pumbale

6510G

1/2"	**3.00**	**0925278**
3/4"	**4.58**	**0925279**
1"	**9.72**	**0925319**

Survereleed

FSG **SQUARE-D** **5,4-7,0bar**

veevaba kaitsega

39.57 **7928008**

PM/5 **ITALTECNICA** **1,4-2,8bar**

15.98 **7928009**

Kontaktid: +372 58959360, +371 26377616, estonia@magma.lv, Katrīnas dambis 18A, Rīga, LV-1045

Pealkiri	Maht L	Artikkel	Võimsus W	Mõõtmed kõrgus x laius x sügavus mm	Soenemisaeg kuni 65°C (Δ50°C)	EUR

EKSPERT - seeria

***Garantii 5 aastat siseanumale** ja 2 aastat elektriosale*

Välistermomeeter, tsirkooniumi kate, roostevaba isolatsioonitoru, magneesiumanood, kõrgepinge kuumutuselement, vee hajuti süsteem "PRO", suure tihedusega polüuretaanist isolatsioon 0% CFC, väline terperatuuriregulaator, dielektriline pistik, termostaat.

Valamu peal	10	3000	1600	456 x 255 x 262	24min	*118.69*
	15	3001	2000	399 x 338 x 345	35min	*133.10*
Valamu all	10	3012	1600	456 x 255 x 262	19min	*120.88*
	15	3013	2000	399 x 338 x 345	23min	*133.10*
Vertikaalne	30	3002	2000	623 x 338 x 345	57 min	*144.23*
	50	3003	2000	585 x 433 x 451	1h 18 min	*169.79*
	50	**30020**	**1500**	**Clacic O'Pro**		*167.79*
	80	3004	2000	814 x 433 x 451	2h 20 min	*198.82*
	100	3005	2000	973 x 433 x 451	2h 48 min	*214.46*
	150	3008	1650	505 x 520 x 1241	4h 36 min	*321.25*
	200	3009	2000	505 x 520 x 1568	5h 50 min	*430.15*
Horisontaalne	80	3006	1500	580 x 809 x 451	2h 38 min	*198.31*
	100	3007	1500	580 x 968 x 451	3h 36 min	*218.43*
Püsti vertikaalne	300	3010	3000	570 x 640 x 1765	5h 33 min	*827.61*
	500	3011	6000	750 x 850 x 1840	4h 41 min	*2058.17*

Seeria STEATITE PRO

***Garantii 5 aastat siseanumale** ja 2 aastat elektriosale*

Väline termomeeter, tsirkooniumiga kaetud, roostevabast terasest väljalaskeava, magneesiumanood, keraamiline (kuiv) küttekeha "steatiit", veevarustuse hajuti, emailitud, suure tihedusega polüuretaanist isolatsioon 0% CFC, väline termoregulaator, dielektriline pistik, termostaat

Vertikaalsed	50	3020	2100	613 x 433 x 451	1h 22 min	*244.16*
	80	3021	2100	860 x 433 x 451	2h 12 min	*272.30*
	100	3022	2100	1022 x 433 x 451	2h 48 min	*288.98*
	150	3023	1800	505 x 1241	4h 36 min	*421.20*
	200	3024	2400	505 x 1568	5h 50 min	*489.05*
Horisontaased	150	3014	2200	1185 x 530	4h 20 min	*470.45*
	200	3015	2200	1490 x 530	5h 40 min	*531.85*
Püsti vertikaalne 230/380 V	200	3025	2400	1258 x 575	4h 45 min	*1045.65*
	300	3026	3000	1761 x 575	5h 46 min	*1094.43*

Seeria VERTIGO

Garantii 5 aastat siseanumale ja 2 aastat elektriosale

Tsirkooniummahuti kate, roostevabast terasest väljalaskutoru, kuttekeha steatiitiodist ja keraaniikast (kuiv) magneesiumanod, vee hajuti, digitaalne ekraan, suure tihedusega polüuretaanisolatsioon 0% CFC

SMART CONTROL - salvestab tarbija käitumist ühe nädala jooksul, temperatuuri, saavutades. Õige energiasääst

SMART CONTROL -toiteindikaator, kiire soojenemine, ekraan "SMART" dusi jaoks, manuaalne režiim, antifriisi režiim (7ºC), temperatuuri käsitsi reguleerimine, "SMART" regulaatori režiim

Pealkiri	Maht L	Artikkel	Võimsus W	Mõõtmed kõrgus x laius x sügavus mm	Soenemisaeg kuni 60ºC (Δ50ºC)	Soenemisaeg "BOAST"	EUR
Vertikaalselt / Horisontaalselt	25	3084	1500 + 750	610 x 490 x 290	46 min	30 min	343.02
	40	3081	1500 + 750	765 x 490 x 290	49 min	30 min	392.04
	65	3082	1500 + 750	1090 x 490 x 290	1 h 19 min.	30 min	532.32
	80	3083	1500 + 750	1300 x 490 x 290	1 h 38 min.	30 min	557.14

Kombineeritud COMBI Opro

Garantii 5 aastat siseanumale ja 2 aastat elektriosale

Väline termomeeter, tsirkooniumiga kaetud, roostevabast terasest väljalaskeava, magneesiumanood, kütteelement, veevarustuse hajuti, O'PRO - passiivkorpuse kaitse, suure tihedusega polüuretaanisolatsioon 0% CFC, väline termoregulaator, dielektriline pistik, termostaat

Pealkiri	Maht L	Artikkel	Võimsus W	Mõõtmed mm	Soojusvaheti võimsus kW	Tootlikkus l/h ***	EUR
Kombineeritud	80	3030	1500	451 x 860	12 - 17.5	431	267.85
	100	3031	1500	451 x 1022	12 - 17.5	431	289.61

DUOTHERM

Garantii 5 aastat siseanumale ja 2 aastat elektriosale

Kooniline soojusvaheti, tsirkooniumi ülekate, polüuretaani isolatsioon 0% CFC (6 cm), roostevaba väljalaskeava, vee hajuti.

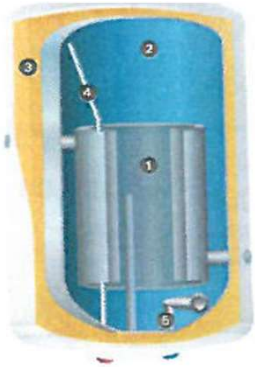

Pealkiri	Maht L	Artikkel	Võimsus W	Mõõtmed mm	Soojusvaheti võimsus kW	Tootlikkus l/h ***	EUR
Mitmekülgne ilma elektrilise kütteelemendita	100	3032		567 x 747	11.9 - 18.0	290-444	425.33
	150	3033	2200	567 x 1002	17.5 - 26.0	426-642	649.04
	200	3034	2200	567 x 1257	19.2 - 29.0	468-708	686.06

*** Parameetrid: 90/10 / 45ºC (soojuskandja temperatuur / väljavoolu temperatuur / sisselasketemperatuur), soojusvaheti võimsus - 2,0 m3

Kontaktid: +372 58959360, +371 26377616, estonia@magma.lv, Katrīnas dambis 18A, Rīga, LV-1045

BOILERI VARUOSAD

EUR

3200 00 *Magneesiumi anood M5*
21.3x110 **8.30** **3768100**
SC/PRO 10-15-30

3201 00 *Magneesiumi anood M8*
21.3x660 **25.12** **3768101**
SG/ 150

3202 00 *Magneesiumi anood M8*
21.3x1000 **37.71**
SG/ 200

3203 00 *Magneesiumi anood M8*
21.3x550 **21.37**
BDR 100-150

3204 00 *Magneesiumi anood M4*
16 x 210 **11.01** **3768104**
SG/PRO/TI 30

3205 00 *Magneesiumi anood M8*
21.3 x 350 **19.54** **3768312**
TI

3206 00 *Magneesiumi anood M4*
13.8 x 150 **4.46** **3768106**
SG/PRO/ 10-15

3208 00 *Magneesiumi anood M5*
25.5 x 230 **12.56** **3768108**
SG/TI/ PRO R/ 50-80-100

3275 00 *Magneesiumi anood M6*
21x290 (21x110) **8.12** **3768109**
SG/TI/ PRO R/PRO ECO 50-80-100

EUR

3209 00 *Magneesiumi anood M6*
25.5 x 230 **12.56** **3768110**
SG/TI/ PRO R/ 50-80-100

3215 00 *Kütteelement*
1200W **33.04** **3768112**
SG 100-100-120HT

3217 00 *Kütteelement*
2.5 kW **32.89** **3768309**
SG200

3220 00 *Kütteelement*
1.5 kW ar flanci **30.15** **3768310**
SG/PRO R/ 10-15-30

3221 00 *Kütteelement*
1800W **49.94** **3768118**
PRO R/ PRO ECO 50-80-100

3222 00 *Kütteelement*
1800W **47.74**
PRO R/ PRO ECO 50-80-100H

3223 00 *Kütteelement*
1500W **21.40** **3768120**
SG 80-100

3224 00 *Kütteelement*
1.0 kW ar flanci **45.23**
VLS 50-80-100

3225 00 *Kütteelement*
1.5 kW ar flanci **45.23**
VLS 50-80-100

3226 00 *Kütteelement*
2.2 kW ar flanci **42.71**
SG/TI 150

3227 00 *Kütteelement*
2.5 kW ar flanci **56.54**
SG/TI 200

BOILERI VARUOSAD

EUR

3233 00 *Kütteelement*
1200W **21.36** **3768130**
SG 50-80

3234 00 *Kütteelement*
1500W **21.36** **3768131**
SG 100

3235 00 *Kütteelement*
1200W **28.47** **3768132**
SG 80H

3236 00 *Kütteelement*
2000W **23.86** **3768134**
SG 120/ TI 120L

3238 00 *Kütteelement*
2000W **25.12** **3768136**
SG 80-100TDX

3244 00 *Elektrooniline termostaat*
61.57
PRO ECO 50-80-100

3245 00 *Elektrooniline termostaat*
64.08
PRO ECO 50-80-100H

3246 00 *Termostaat*
TI SHAPE 50-80-100

3250 00 *Termoregulaator*
18.95 **3768314**
SG/BDRM 50-80-100

EUR

3251 00 *Termoregulaator*
18.93 **3768147**
SG/PRO R 80-100/80H-100H

3252 00 *Termoregulaator*
18.84 **3768148**
SG/PRO R/BDRM 80-100-120

3253 00 *Termoregulaator*
46.48
SG 10-15

3254 00 *Termoregulaator*
23.88
BDR 150-200

3255 00 *Termoregulaator*
20.11
SG 30

3256 00 *Termoregulaator*
44.87 **3768152**
SG/TI 120-200

3258 00 *Termoregulaator*
23.88
SG/TI 120

Kontaktid: +372 58959360, +371 26377616, estonia@magma.lv, Katrīnas dambis 18A, Rīga, LV-1045

BOILERI VARUOSAD

		EUR	
3260 00	*Termoregulaator*	23.86	3768156
	TI SHAPE 50-80-100		
3261 00	*Tihend ääriku jaoks*	5.01	3768157
	BDR/TI 50-100		
3262 00	*Tihend ääriku jaoks*	5.14	3768158
	SG/PRO R/TI 150-200		
3263 00	*Tihend ääriku jaoks*	3.77	3768159
	SG/PRO 10-15-30		
3264 00	*Äärik tihendiga*	12.76	3768160
	SG/PRO R/TI 50-80-100		
3265 00	*Tihend ääriku jaoks*	7.53	3768161
	VLS 50-80-100		
3274 00	*Tihend ääriku jaoks*	5.62	3768162
	PRO R, BLU R PRO ECO (no2013.gada)		
3299 00 0	*Blīve sildelementam ar vītni*	1.40	3766001
	1800		
3303 00	*Blīve sildelementam, DUOTHERM*	1.40	3766000
	VM050-80-100/DUOTHERM/PC10-15-30 (40146)		
3266 00	*Juhtseade*	33.93	
	VLS 50-80-100		
3267 00	*Juhtseade*	110.58	
	VLS PREMIUM/PLUS 50-80-100		
3268 00	*Toiteallikas*	65.34	
	VLS/VLS PREMIUM/PLUS		
3269 00	*Termomeeter*	23.88	
3270 00	*Termomeeter*	11.93	3768167
3272 00	*Signaallamp*	9.43	

		EUR	
3273 00	*Signaallamp*	15.08	

SILDELEMENTI AR VĪTNI 1.1/4"

32931 00	*Kütteelement (Itaalia)*	3000kW	22.61	3768175
3294 00	*Kütteelement (Itaalia)*	1200W	17.58	3768176
3295 00	*Kütteelement (Itaalia)*	1500W	17.58	3768177
3296 00	*Kütteelement (Itaalia)*	2000W	17.58	3768178
3297 00	*Kütteelement (Itaalia)*	1200W	17.58	3768179
3298 00	*Kütteelement (Itaalia)*	1500W	17.58	3768180
3299 00	*Kütteelement (Itaalia)*	2000W	17.58	3768181

GEBO

Roostevabast terasest kinnitusklamber

SNAP

GAB.	EUR	
21-25 (60)	11.53	
26-30 (60)	11.40	
33-37 (60)	12.09	
42-45 (60)	12.30	
48-51 (60)	13.06	2521047
55-58(60)	13.70	2521048
60-64 (60)	13.73	2521049

Roostevabast terasest kinnitusklamber

RS-1

GAB.	EUR	
60-67 (150)	86.17	
70-77 (150)	87.49	
76-85 (150)	87.20	
87-95 (150)	88.34	
108-118 (150)	97.25	
159-170 (150)	108.14	
76-85 (200)	95.88	
87-95 (200)	96.90	
95-105 (200)	98.02	
108-118 (200)	109.16	2527000
113-123 (200)	109.26	
159-170 (200)	123.59	
108-118 (300)	164.33	
113-123 (300)	166.04	
159-170 (300)	187.44	

Roostevabast terasest kinnitusklamber

RS-2

GAB.	EUR
108-128 (200)	167.65
158-180 (200)	203.79
108-128 (300)	258.36

3100GE *Keermeta üleminek terastorule*

GAB.		EUR	
1/2"	18	8.80	2521003
3/4"	18	11.60	2521004
1"	15	13.95	2521005
1,1/4"		18.64	2521006
1,1/2"	8	22.39	2521007
2"	6	32.84	2521008

3101GE *Keermeta üleminek terastorule*

GAB.		EUR	
1/2"	18	10.06	2521009
3/4"		11.24	2521010
1"	15	14.05	2521011
1,1/4"	10	19.13	2521012
1,1/2"	8	22.83	2521013
2"	6	33.80	2521014

3102GE *Keermeta üleminek terastorule*

GAB.		EUR	
1/2"	18	14.17	2521015
3/4"	15	17.23	2521016
1"	15	22.56	2521017
1,1/4"	10	30.23	2521018
1,1/2"	8	33.12	2521019
2"	6	48.54	2521020

3103GE *Kolmik ilma keermega*

GAB.		EUR	
1/2"	18	15.18	2521021
3/4"	15	20.26	2521022
1"	15	25.10	2521023
1,1/4"	10	35.77	2521024
1,1/2"	8	37.39	2521025
2"	6	55.10	2521026

3104GE *Remondimuhv ilma keermega*

GAB.		EUR	
1/2"x1/2"	15	9.17	2521037
3/4"x1/2"	15	10.18	2521038
1"x1/2"	15	12.12	2521039
1"x3/4"	15	12.12	2521040
1.1/4"x3/4"	8	15.97	2521041
1.1/2"x3/4"	6	18.89	2521042
2"x1"	4	27.68	2521043

3105GE *Remondimuhv ilma keermega*

GAB.		EUR	
1/2"	18	6.88	2521028
3/4"	18	7.74	2521029
1"	8	9.85	2521030
1,1/4"	10	12.55	2521031
1,1/2"	6	17.22	2521032
2"	6	24.22	2521033

GARUMS 3 M *Terastoru (must)*

GAB.	EUR	
DN15(21.3x2.6)	5.24	2532008
DN20(26.9x2.6)	6.24	2532009
DN25(33.7x3.2)	11.00	2532010
DN32(42.3x3.2)	13.61	2532020
DN40(48.3x3.2)	15.74	2532012
DN50(60.3x3.2)	19.66	2532013
DN65(76.1x3.2)	22.71	2532023

GARUMS 3 M *Terastoru (tsingitud)*

GAB.	EUR	
DN15(21.3x2.6)	5.73	2532025
DN20(26.9x2.6)	8.21	2532016
DN25(33.7x3.2)	11.49	2532014
DN32(42.3x3.2)	13.95	2532015
DN40(48.3x3.2)	16.86	2532021
DN50(60.3x3.2)	21.62	2532022

Kontaktid: +372 58959360, +371 26377616, estonia@magma.lv, Katrīnas dambis 18A, Rīga, LV-1045

Põrandaküttesüsteemid FENIX® ECOFLOOR

Professionaalse kvaliteediga kahesooneline varjestusega UV-kindel kaabel ADSV+, 20 W/m

Võimsus W	Pikkus m	80W/m2 lisaks	110W/m2 ruumi	150W/m2 vannituba		
160	**8.3**	2.0	1.5	1.0	35.41	8238015
270	**14**	3.2	2.4	1.7	48.89	8238016
340	**17.2**	4.0	2.9	2.1	56.44	8238017
450	**22.5**	5.2	3.8	2.8	68.26	8238018
540	**27.4**	6.5	4.7	3.5	74.15	8238019
640	**32.1**	7.5	5.5	4.0	86.63	8238020
720	**35.8**	8.5	6.2	4.5	96.80	8238021
870	**43.8**	10.3	7.5	5.5	110.92	8238022
1070	**53.5**	12.5	9.1	6.6	120.10	8238023
1290	**64.4**	15.0	10.9	8.0	136.19	8238024
1580	**79**	18.7	13.6	10.0	157.19	8238025
1850	**92.4**	21.2	15.4	11.3	168.14	8238026
2300	**117.3**	27.5	20.0	14.5	217.18	8238027
2750	**141.4**	32.5	23.6	17.3	275.24	8238028

Küttematid LDTS – 160W/m2
samm - 7,6 cm, laius - 50 cm
kaabel ADSV (3,6-4,8 mm) kahetuumaline.

Näpunäited	**Võimsus W**	**Pikkus m**	**Rajatav ala m²**		
12070-165	**70**	0.9	**0.5**	34.38	8238029
12130-165	**130**	1.6	**0.8**	38.74	8238030
12210-165	**210**	2.6	**1.3**	54.33	8238031
12260-165	**260**	3.2	**1.6**	65.67	8238032
12340-165	**340**	4.2	**2.1**	82.13	8238033
12410-165	**410**	5.2	**2.6**	90.22	8238034
12500-165	**500**	6.1	**3.0**	107.86	8238035
12560-165	**560**	6.7	**3.4**	116.63	8238036
12670-165	**670**	8.3	**4.2**	142.88	8238037
12810-165	**810**	10.2	**5.1**	162.71	8238038
121000-165	**1000**	12.3	**6.1**	203.31	8238039
121210-165	**1210**	15.1	**7.6**	242.36	8238040
121400-165	**1400**	17.6	**8.8**	245.15	8238041
121800-165	**1800**	22.0	**11.0**	295.36	8238042
122150-165	**2150**	26.6	**13.3**	371.29	8238043
122600-165	**2600**	32.5	**16.3**	481.62	8238044
Termoregulaator	**Võimsus W**	**Koormus (A)**	**Andurid**		
UFC 004, analoog	3600	16	Põrand	38.36	8268004
UFC 001, programmeeritav	3600	16	Põrand / tuba	64.44	8268005
UFC E91, progr.puutetundlik	3600	16	Põrand / tuba	82.85	8268006
BEOK 70 EP M/B, progr.puutetundlik	3600	16	Põrand / tuba	138.39	8268007
Aksessuaarid		**Pikkus(m)**	**Laius(m2)**		
Paigalduslint GRUFAST 10m		10	4--5	30.43	8266002
Lainepapp toru anduri sisestamiseks 16mm/2m		2		2.52	8238045

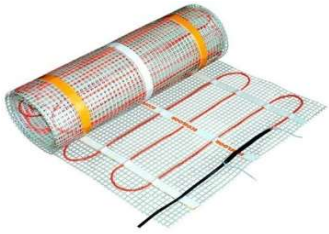

Isereguleeruvad kaablikomplektid

Mõeldud veetorude soojendamiseks, samuti lume ja jää sulatamiseks vihmaveerennides ja kanalisatsioonitorustikes. Isereguleeruvaid kaableid saab kasutada ilma termostaadita.

Näpunäited	Nimi	Pikkus m	Võimsus W	MAGMA	
FSM/ELSR	Isereguleeruv küttekaabel 11W/m, pistikute komplekt, 2m	2	22	51.75	8238001
FSM/ELSR	Isereguleeruv küttekaabel 11W/m, pistikute komplekt, 3m	3	33	64.82	8238002
FSM/ELSR	Isereguleeruv küttekaabel 11W/m, pistikute komplekt, 4m	4	44	77.84	8238003
FSM/ELSR	Isereguleeruv küttekaabel 11W/m, pistikute komplekt, 5m	5	55	90.25	8238004
FSM/ELSR	Isereguleeruv küttekaabel 11W/m, pistikute komplekt, 6m	6	66	103.94	8238005
FSM/ELSR	Isereguleeruv küttekaabel 11W/m, pistikute komplekt, 7m	7	77	116.98	8238006
FSM/ELSR	Isereguleeruv küttekaabel 11W/m, pistikute komplekt, 8m	8	88	130.03	8238007
FSM/ELSR	Isereguleeruv küttekaabel 11W/m, pistikute komplekt, 9m	9	99	143.08	8238008
FSM/ELSR	Isereguleeruv küttekaabel 11W/m, pistikute komplekt, 10m	10	110	156.12	8238009
FSM/ELSR	Isereguleeruv küttekaabel 11W/m, pistikute komplekt, 11m	11	121	169.16	8238010
FSM/ELSR	Isereguleeruv küttekaabel 11W/m, pistikute komplekt, 12m	12	132	182.21	8238011
FSM/ELSR	Isereguleeruv küttekaabel 11W/m,rull m	--	--	13.05	8238012
	Külma otsa kokkupanek materjalidega, 1,5m + pistik	--	--	25.66	8238013
19805366	Keermestatud üleminekutihend 3/4” ja 1” , kaabli torusse sisestamiseks DEVI	--	--	31.77	8238014

ECOFILM peegelkütteelemendid

Näpunäited	Suurus (mm)	Võimsus W	Pinge V	MAGMA	
MHF 12	274X274	12.5	230	15.14	8279011
MHF 25	274X574	25	230	27.52	8279012
MHF 50	524X524	50	230	38.37	8279013
MHF 100	1024X524	100	230	68.67	8279014

Isekleepuv küttekile, mis hoiab ära peegli higistamise ja tagab selge niiskuse kõrge nähtavusega ruumides.

Lihtne paigaldada - liimige see peegli tagaküljele ja ühendage toiteallikaga (soovitame valgustuslüliti külge, nii et valguse sisselülitamisel oleks foolium sisse lülitatud).

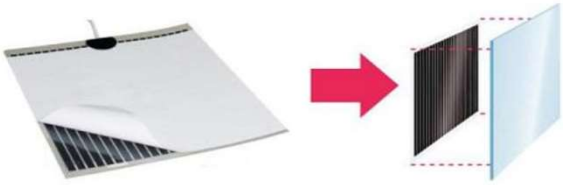

Torutangid VIRAX (vanaadium)

10434	**30.80**	1"	**2035002**
10449	**38.75**	1.1/2"	**2635003**
10460	**56.07**	2"	**2635004**

Universaalsed tangid VANADIX VIRAX

10924	**13.96**	240	**2635005**
10930	**16.13**	300	**2635006**

Eriti laiad tangid VIRAX

18212	**29.17**	180	**2635007**
18218	**31.57**	250	**2635008**

Eriti laiad tangid LOCK VIRAX

18222	**37.42**	180	**2635009**
18228	**44.36**	250	**2635010**

Vasktoru lõikur VIRAX

210441	**27.38**	C 28	**2635011**

Vasktoru lõikur VIRAX

210443	**44.03**	ZR35	**2635012**

Roostevabast terasest torulõikur VIRAX

210475	**73.63**	C54	**2035013**

Plastist torulõikur VIRAX

215032	**26.10**	PC32	**2035014**

PVC, PE, PER, PEX caurulēm

~~PPR~~

Plastist torulõikur VIRAX

215042	**64.15**	PC42	**2035015**

PPR; CPVC; PEHD; ABS; PB caurulēm

Cauruļu griezējs VIRAX MINI

210439	**23.47**	28 mm	**2035042**

Vara caurulei no 3-28 mm

Plastist torulõikur VIRAX

D63 mm

211464	**148.57**	**2035054**

PVC, PP, PE, PER, ABS un HDPE caurulēm

~~PPR~~

Universaalne toruotsa lõikur VIRAX

221251	**66.65**	35 mm	**2035017**
221252	**121.55**	56 mm	**2035046**

Kalibraator VIRAX

16x2-20x2-25x2,5-26x3-32x3 mm

221276	**65.74**	**2035018**

Kalibraator VIRAX

16x2,25-20x2,5-25x2,5-26x3-32x3 mm

221278	**67.19**	**2035019**

EUR

Caurumgrieznis 35 mm

221135	**43.80**	**2035045**

Profesionāls cauruļu valcētājs

3/16 - 1/4 - 5/16 - 3/8 - 1/2 - 5/8 - 3/4

250580	**131.35**	**2035047**

Izlietnes teleskopiska atslēga Sanicrom

1,3/8"

261450	**62.97**	**2035049**

Krāna uzgriežņa atslēga ar rokturi

261470	**37.53**	**2035050**

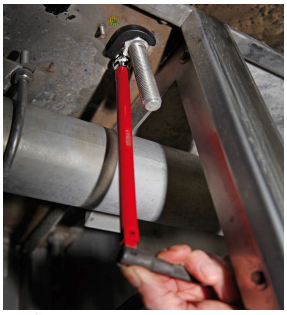

EUR

Cauruļveida skrūvspīles Etaugriff

1.1/4" x 3"

200210	**196.92**	**2035041**

Radiaatori võti 4 suurust VIRAX

220425	**71.41**	3/8"-1"	**2035016**

Elektriskā rokas prese VIRAX

253502	**1406.73**	M21	**2035059**

Elektriskā rokas prese VIRAX

253521	**1408.68**	ML21	**2035060**

Ieliktnis rokas presei, karbonam

990156	**284.64**	15-18-22	**2035081**
252955	**99.97**	28	**2035082**

Ieliktnis rokas presei

252904	**68.25**	TH 16	**2535061**
252907	**68.25**	TH 20	**2535062**
252909	**68.55**	TH 25	**2535063**
252915	**67.92**	U 16	**2535064**
252917	**67.92**	U 20	**2535065**
252918	**67.56**	U 25	**2535066**

Katrīnas dambis 18a, Rīga. LV-1045. Tālr.: 67790700, fakss: 67790714, magma@magma.lv

Gaasiballoon 190 g

2.13 **2035020**

Gaasiballoon 190g STOP-süsteem EN417-2012

Gaasiballoon 600 ml

5.65 **2035021**

Propaan/butaan mix gaasiballoon 600ml EN417

Gaasiballoon 450 g

8.13 **2035022**

Gaasiballoon 450 g EN417-2012

Gaasiballoon 400 ml

4.71 **2035023**

Tulemasina gaas 5 adapteriga-400ml/220g

Gaasiballoon 227 g

4.18 **2035024**

Gaas kaasaskantavatele pliitidele ja põletitele.

Gaasiballoon 230 g

7.16 **2035025**

Gaasiballoon 230g. Niit 7/16 Gaas kaasaskantavatele pliitidele ja põletitele.

Gaasiballoon 500 g

9.53 **2035026**

Gaasiballoon 500 g STOP-süsteem EN417-2012

Gaasiballoon 610 ml

29.51 **2035027**

Temperatuur kuni 3050°C

Gaasiballoon 400 g

32.38 **2035028**

USA niit, mõeldud Ameerika põletitele

Gaasiballoon 400 ml

16.47 **2035029**

Jelly gaas, töötada iga nurga all, temperatuur kuni 2100°C

INSTRUMENTI

EUR VEIKALS

AG384 *Deglis ar šļauku Providus paredzēts 190 gr baloniem*

41.48 **2035030**

PG900 *Deglis ar pjezo aizdedzi un gāzes padeves regulātoru paredzēts 190 gr baloniem*

33.52 **2035031**

AV084 lomplekts Nr.1 *Deglis ar šļūteni vītne 7/16 ar gāzes balonu 600 ml*

41.92 **2035032**

PV500 komplekts Nr.1 *Misisņa deglis ar gāzes balonu vītne 7/16 600 ml*

22.90 **2035033**

EUR VEIKALS

PV900 komplekts Nr.1 *Gāzes deglis ar Piezo aizdedzi , gāzes balonu vītne 7/16 400 ml*

30.13 **2035034**

GA 200 *Deglis vītne 7/16*

89.92 **2035035**

AD450 *Adapteris degļiem Providus*

26.68 **2035036**

115050 *Portativais metināšanas komplekts Oxyturbo TURBO SET 90*

250.80 **2035037**

Katrīnas dambis 18a, Rīga. LV-1045. Tālr.: 67790700, fakss: 67790714, magma@magma.lv

WS-36-400 *Rooste muundur*

7.46 **2072005**

Ilma suurema vaivata lahustab rooste. Imbub raskestiligipääsetavatesse kohtadesse. Eraldab kinni roostetanud poldid - mutrid, keermestatud osad, kinnitused ja mehanilised komponendid

WS-38-400 *Rooste muundur SPECIAL*

8.96 **2072000**

Spetsiaalne molübdeeni ja sünteetiliste lisandite koostis. Spetsiaalselt ette nähtud sissekasvanud rooste ühenduste jaoks. Efektiivne, kiiretoimeline toode.

WS-40-400 *Multifunktsionaalne pihusti*

10.65 **2072007**

Multifunktsionaalne pihusti. Aine on mõeldud hingede määrimiseks, ühendused, rattad, rullid, kaepidemed, lukud akendel ja ustel. Kaitseb korrosioonist, eemaldab rooste, määrib, puhastab ja kaitseb. COBRA otsik.

WS-66-400 *Rooste muundur ja kruntvärv*

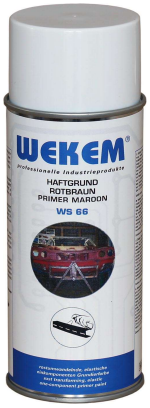

15.40 **2072009**

Kasutatakse metalli, alumiiniumi, tsingitud pindadele, betoonile, asbesti katuse plaadile. Ilmastikule vas tupidav, kuum, külm, merevesi ja bensiin. Kolm ühes - rooste modifitseerija, täiteaine ja kruntvärv.

WS-81-400 *Zinc-Alu-Mix Spray*

13.83 **2072001**

Tsink-alumiinium segu. Mõeldud keevisõmbluste maskeerimiseks. Ilmastikule vastupidav. Kaitseb korrosioonist ja oksüdeerimist

WS-85-400 *Zinc Dust Spray*

15.43 **2072012**

Tsinktolmefektiga pihusti. On mõeldud pikaajaliseks kaitseks. Sisaldab - 99% puhast tsinki. Kuivab kiiresti.

WS-167-400 *Chain Guard*

14.10 **2072010**

Keti ja köis spray. Spray on vastupidav raskustele. Ei tilgu. Saab kasutada niisketes kohtodes.

WS-440-400 *Anti-Corrosion Wax Spray*

6.87 **2072008**

Korrosioonivastane vaha. Kaitseb kõiki metalle roostetamast. Pikaajaline kaitse.

DUSHIKABIINID

Dushikabiin ümar, madal, kivialusega

80x80x185	FSK21038-80R	435.00	**7174017**
90x90x185	FSK21038-90R	530.40	**7174016**

Dushikabiin läbipaistev ilma aluseta

80x80x185	FSE21038-80R	215.00	**7174001**
90x90x185	FSE21038-90R	215.00	**7174000**

Dušas kabīne pusapaļa, komplektā ar akrila paliktni

90x90x185	FSK21038-90akr	292.40	**7174019**

Dushikabiin neljakandiline kivialusega

90x90x185	FSK21038-90S	465.00	**7174015**

Dushikabiin neljakandiline ilma aluseta

90x90x185	FSE21038-90S	230.00	**7174002**

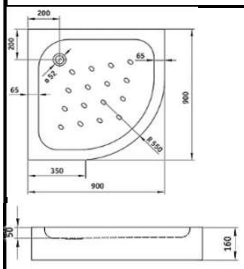

Akrüülist dušialus ümar

90x90R 122.10 **8274053**

Soovitatav sifoon 0205374 või 0205458

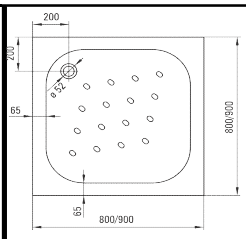

Akrüülist dušialus kandiline

90x90R 122.10 **8274058**

Soovitatav sifoon 0205374 või 0205458

P 706 / P 708

Dushialus kivist ümar jalgadel ja paneeliga

90x90R	339.27	**7174014**
80x80R	234.65	**7174018**

Kõrgus 15 cm
Paksus 3 cm
Soovitatav sifoon 0205240

P 707

Dushialus kivist kandiline jalgadel ja paneeliga

90x90 246.45 **7174013**

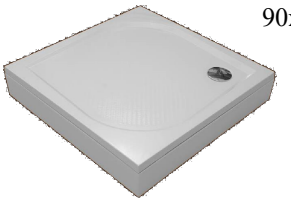

Kõrgus 15 cm
Paksus 3 cm

Soovitatav sifoon 0205240

Dushikabiini rullikud 4 tk

FSE21038 14.86 **7174006**

Dushikabiini tihend (2 tk)

FSE21038 5.80 **7174003**

Dushikabiini klaasi tihend (2 tk)

FSE21038 5.80 **7174004**

FSE21038 25.00 **7174005**

Kontaktid: +372 58959360, +371 26377616, estonia@magma.lv, Katrīnas dambis 18A, Rīga, LV-1045